(19)中华人民共和国国家知识产权局

(12)实用新型专利

(10)授权公告号 CN 213585155 U
(45)授权公告日 2021.06.29

(21)申请号 202022502589.9

(22)申请日 2020.11.03

(73)专利权人 杭州易造科技有限公司
地址 311215 浙江省杭州市萧山区钱江世纪城广孚联合国际中心804号

(72)发明人 朱云超 冯慧

(74)专利代理机构 上海洞鉴知识产权代理事务所(普通合伙) 31346
代理人 黄小栋

(51)Int.Cl.
H02H 9/06(2006.01)

权利要求书1页 说明书3页 附图4页

(54)实用新型名称

一种组合式SSD模块的电涌保护器

(57)摘要

本实用新型公开了一种组合式SSD模块的电涌保护器，所述电涌保护器包括一壳体，在所述壳体的前端面设置有多颗紧固螺钉，在所述壳体的前端面设置有一放置槽，在所述放置槽的开口处可转动设置有一盖板，在所述放置槽的底部设置有第一壳体，在所述第一壳体的两侧设置有一连接槽，在每个所述连接槽的底部设置有一导电片，两片所述导电片分别连接进电线和出电线，在所述第一壳体的内底部平行设置有两对插孔，在所述第一壳体的内部设置有两个第二壳体，在每个所述第二壳体的两侧设置有一导电棒，本装置通过具有保险丝的两个第二壳体的切换实用，能快速更换，且无需在断电的情况下更换，也无需寻找备用保险丝，其结构简单，操作方便，适合推广。

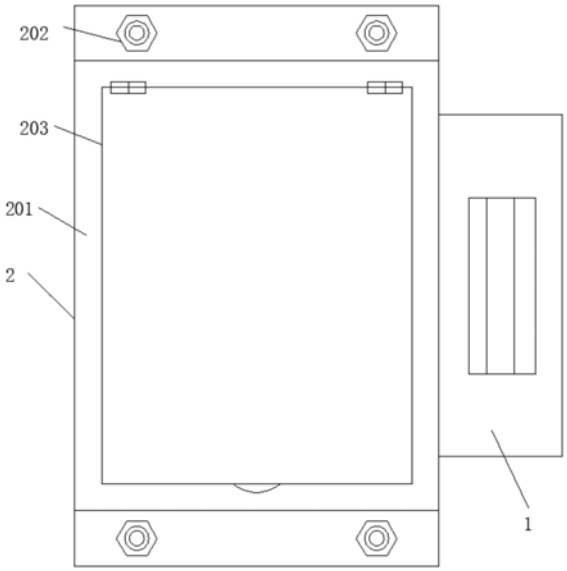

CN 213585155 U

1.一种组合式SSD模块的电涌保护器，包括SSD模块和电涌保护器，其特征在于：所述电涌保护器包括一壳体，在所述壳体的前端面设置有多颗紧固螺钉，在所述壳体的前端面设置有一放置槽，在所述放置槽的开口处可转动设置有一盖板，在所述放置槽的底部设置有第一壳体，在所述第一壳体的两侧设置有一连接槽，在每个所述连接槽的底部设置有一导电片，两片所述导电片分别连接进电线和出电线，在所述第一壳体的内底部平行设置有两对插孔，在所述第一壳体的内部设置有两个第二壳体，在每个所述第二壳体的两侧设置有一导电棒，在每个所述第二壳体的外底部设置有两根插杆，两根所述插杆插入同一水平线上的两个所述插孔，每个所述第二壳体的内底部设置有一安装槽，在所述安装槽的底部设置有一放置槽，在所述放置槽上放置有保险丝，所述保险丝连接两侧的所述导电棒，在所述保险丝的上端设置紧固件，所述紧固件和所述安装槽的底部之间设置有螺丝，在每个所述二壳体的顶部设置有第一盖板，在所述第一盖板的前端面设置有两个连接块，在所述第二壳体的前端面设置有配合所述连接块的固定块，在所述连接块和所述固定块之间设置有第一螺丝。

2.根据权利要求1所述的一种组合式SSD模块的电涌保护器，其特征在于：在所述第二壳体的前后端面设置有便于拿起的夹持块。

3.根据权利要求1所述的一种组合式SSD模块的电涌保护器，其特征在于：在所述连接槽的侧壁靠近顶部的位置处设置有橡胶层。

4.根据权利要求1所述的一种组合式SSD模块的电涌保护器，其特征在于：在所述导电片的内壁设置有便于夹紧的凸起。

5.根据权利要求1所述的一种组合式SSD模块的电涌保护器，其特征在于：在所述紧固件的底部设置有橡胶层。

一种组合式SSD模块的电涌保护器

技术领域

[0001] 本实用新型涉及一种组合式SSD模块的电涌保护器。

背景技术

[0002] 电涌保护器，也叫防雷器，是一种为各种电子设备、仪器仪表、通讯线路提供安全防护的电子装置。当电气回路或者通信线路中因为外界的干扰突然产生尖峰电流或者电压时，浪涌保护器能在极短的时间内导通分流，从而避免浪涌对回路中其他设备的损害。

[0003] 现有的电涌保护器当保险丝被烧断后，更换较为麻烦，且需要断电操作，当照不到备用保险丝时，会影响用户的体验，带来不便。

[0004] 基于上述问题提供一种便于更换组合式SSD模块的电涌保护器。

实用新型内容

[0005] 本实用新型所要解决的技术问题是提供一种组合式SSD模块的电涌保护器。

[0006] 本实用新型是通过以下技术方案来实现的：

[0007] 一种组合式SSD模块的电涌保护器，包括SSD模块和电涌保护器，其特征在于：所述电涌保护器包括一壳体，在所述壳体的前端面设置有多颗紧固螺钉，在所述壳体的前端面设置有一放置槽，在所述放置槽的开口处可转动设置有一盖板，在所述放置槽的底部设置有第一壳体，在所述第一壳体的两侧设置有一连接槽，在每个所述连接槽的底部设置有一导电片，两片所述导电片分别连接进电线和出电线，在所述第一壳体的内底部平行设置有两对插孔，在所述第一壳体的内部设置有两个第二壳体，在每个所述第二壳体的两侧设置有一导电棒，在每个所述第二壳体的外底部设置有两根插杆，两根所述插杆插入同一水平线上的两个所述插孔，每个所述第二壳体的内底部设置有一安装槽，在所述安装槽的底部设置有一放置槽，在所述放置槽上放置有保险丝，所述保险丝连接两侧的所述导电棒，在所述保险丝的上端设置紧固件，所述紧固件和所述安装槽的底部之间设置有螺丝，在每个所述二壳体的顶部设置有第一盖板，在所述第一盖板的前端面设置有两个连接块，在所述第二壳体的前端面设置有配合所述连接块的固定块，在所述连接块和所述固定块之间设置有第一螺丝。

[0008] 优选地，在所述第二壳体的前后端面设置有便于拿起的夹持块。

[0009] 优选地，在所述连接槽的侧壁靠近顶部的位置处设置有橡胶层。

[0010] 优选地，在所述导电片的内壁设置有便于夹紧的凸起。

[0011] 优选地，在所述紧固件的底部设置有橡胶层。

[0012] 本实用新型的有益效果是：与现有技术相比较，本装置通过具有保险丝的两个第二壳体的切换实用，能快速更换，且无需在断电的情况下更换，也无需寻找备用保险丝，其结构简单，操作方便，适合推广。

附图说明

[0013] 为了更清楚地说明本实用新型实施例或现有技术中的技术方案，下面将对实施例或现有技术描述中所需要使用的附图作简单地介绍，显而易见地，下面描述中的附图仅仅是本实用新型的一些实施例，对于本领域普通技术人员来讲，在不付出创造性劳动的前提下，还可以根据这些附图获得其他的附图。

[0014] 图1为本实用新型的本实用新型的主视图；

[0015] 图2为本实用新型壳体内的示意图；

[0016] 图3为本实用新型第一壳体的剖视图；

[0017] 图4为本实用新型第一壳体的侧视图；

[0018] 图5为本实用新型第二壳体的示意图。

具体实施方式

[0019] 本说明书中公开的所有特征，或公开的所有方法或过程中的步骤，除了互相排斥的特征和/或步骤以外，均可以以任何方式组合。

[0020] 本说明书(包括任何附加权利要求、摘要和附图)中公开的任一特征，除非特别叙述，均可被其他等效或具有类似目的的替代特征加以替换。即，除非特别叙述，每个特征只是一系列等效或类似特征中的一个例子而已。

[0021] 在本实用新型的描述中，需要理解的是，术语“一端”、“另一端”、“外侧”、“上”、“内侧”、“水平”、“同轴”、“中央”、“端部”、“长度”、“外端”等指示的方位或位置关系为基于附图所示的方位或位置关系，仅是为了便于描述本实用新型和简化描述，而不是指示或暗示所指的装置或元件必须具有特定的方位、以特定的方位构造和操作，因此不能理解为对本实用新型的限制。

[0022] 此外，在本实用新型的描述中，“多个”的含义是至少两个，例如两个，三个等，除非另有明确具体的限定。

[0023] 在本实用新型中，除非另有明确的规定和限定，术语“设置”、“套接”、“连接”、“贯穿”、“插接”等术语应做广义理解，例如，可以是固定连接，也可以是可拆卸连接，或成一体；可以是机械连接，也可以是电连接；可以是直接相连，也可以通过中间媒介间接相连，可以是两个元件内部的连通或两个元件的相互作用关系，除非另有明确的限定。对于本领域的普通技术人员而言，可以根据具体情况理解上述术语在本实用新型中的具体含义。

[0024] 如图1、图2、图3、图4和图5所示的一种组合式SSD模块的电涌保护器，包括SSD模块1和电涌保护器2，所述电涌保护器2包括一壳体201，在所述壳体201的前端面设置有多颗紧固螺钉202，在所述壳体201的前端面设置有一放置槽203，在所述放置槽203的开口处可转动设置有一盖板204，在所述放置槽203的底部设置有第一壳体3，在所述第一壳体3的两侧设置有一连接槽301，在每个所述连接槽301的底部设置有一导电片302，两片所述导电片302分别连接进电线303和出电线304，在所述第一壳3体的内底部平行设置有两对插孔305，在所述第一壳体3的内部设置有两个第二壳体4，在每个所述第二壳体4的两侧设置有一导电棒401，在每个所述第二壳体4的外底部设置有两根插杆402，两根所述插杆402插入同一水平线上的两个所述插孔305，每个所述第二壳体4的内底部设置有一安装槽403，在所述安装槽403的底部设置有一放置槽404，在所述放置槽404上放置有保险丝405，所述保险丝405

连接两侧的所述导电棒401，在所述保险丝405的上端设置紧固件406，所述紧固件406和所述安装槽403的底部之间设置有螺丝407，在每个所述二壳体4的顶部设置有第一盖板408，在所述第一盖板408的前端面设置有两个连接块409，在所述第二壳体4的前端面设置有配合所述连接块409的固定块410，在所述连接块409和所述固定块410之间设置有第一螺丝411。

[0025] 本实用新型中一个较佳的实施例，在所述第二壳体的前后端面设置有便于拿起的夹持块412。

[0026] 本实用新型中一个较佳的实施例，在所述连接槽301的侧壁靠近顶部的位置处设置有橡胶层306，紧固保险丝405。

[0027] 本实用新型中一个较佳的实施例，在所述导电片302的内壁设置有便于夹紧的凸起307，更好的夹紧导电棒401。

[0028] 本实用新型中一个较佳的实施例，在所述紧固件406的底部设置有橡胶层413，避免手指碰到导电片302。

[0029] 工作原理；当保险丝被烧断后，打开盖板，将烧坏保险丝的那个第二壳体拔出，将另一个好的第二壳体拔出取代烧坏的那个保险丝的位置，将烧坏的那个第二壳体中的第一螺丝拧开，打开第一盖板，在拧开螺丝，拿出紧固件，更换保险丝，再通过紧固件将保险丝固定，盖上第一盖板，拧紧第一螺丝，并出入闲置的那个插孔处即可。

[0030] 本实用新型的有益效果是：与现有技术相比较，本装置通过具有保险丝的两个第二壳体的切换实用，能快速更换，且无需在断电的情况下更换，也无需寻找备用保险丝，其结构简单，操作方便，适合推广。

[0031] 以上所述，仅为本实用新型的具体实施方式，但本实用新型的保护范围并不局限于此，任何不经过创造性劳动想到的变化或替换，都应涵盖在本实用新型的保护范围之内。因此，本实用新型的保护范围应该以权利要求书所限定的保护范围为准。

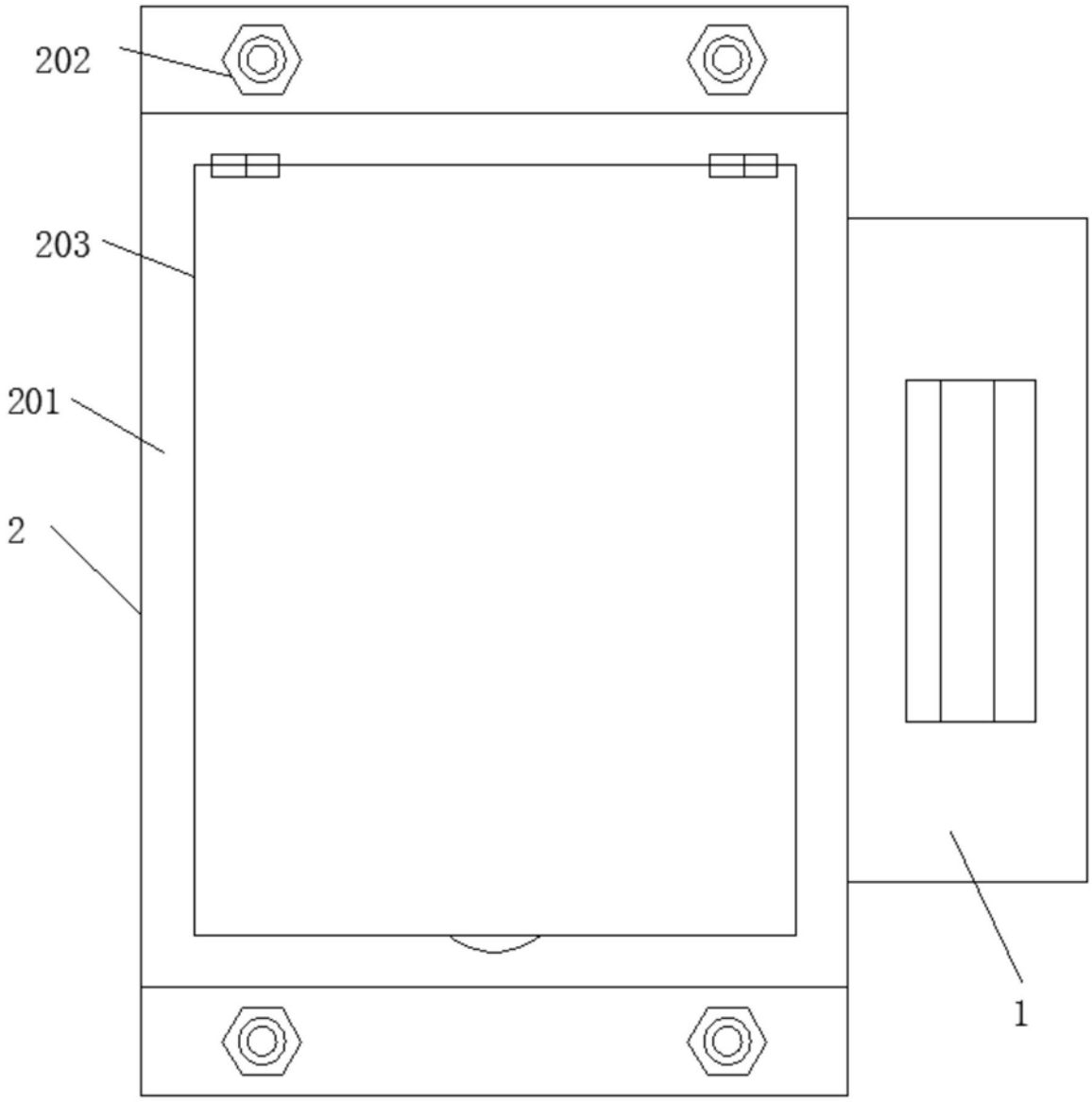

图1

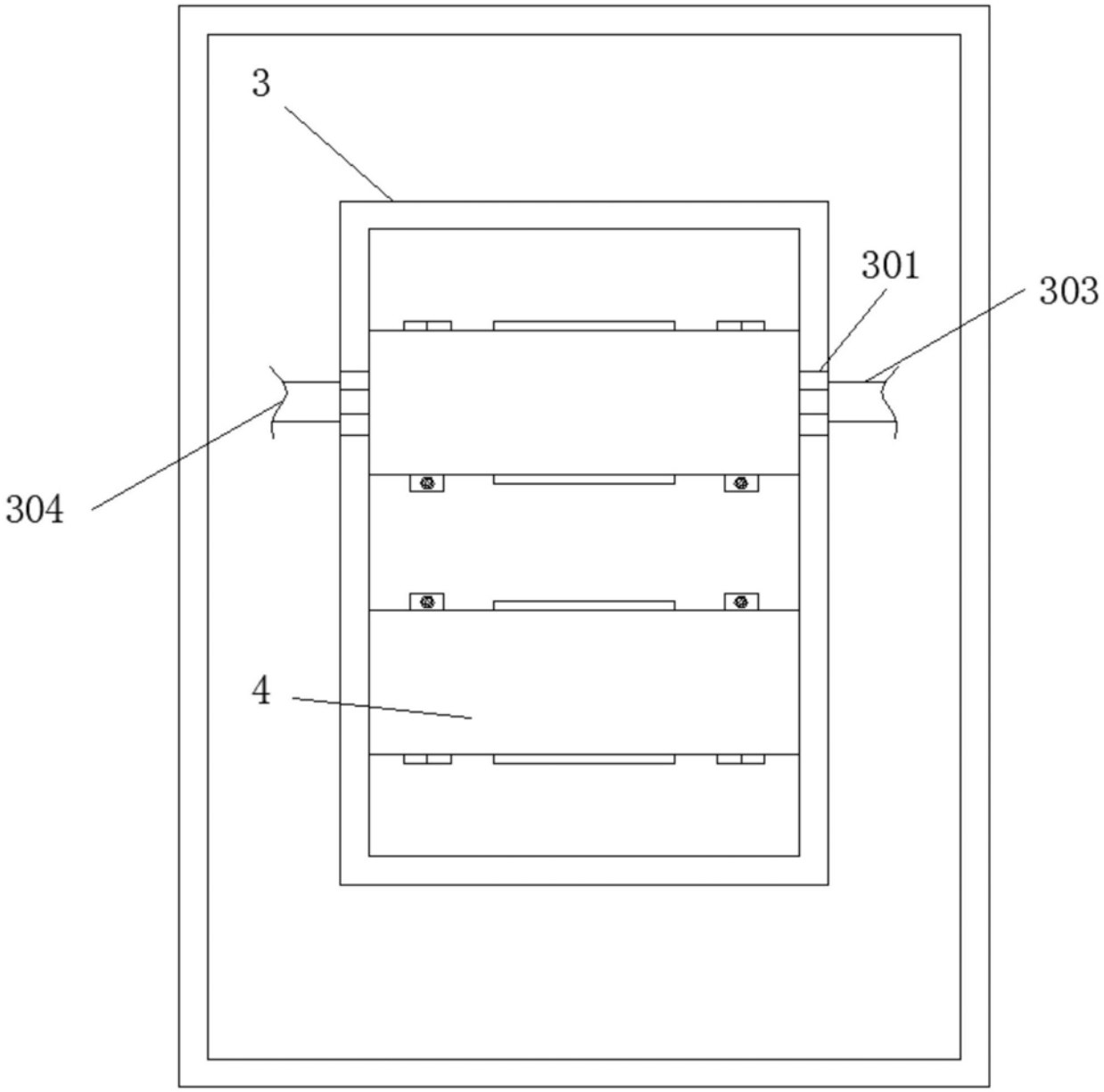

图2

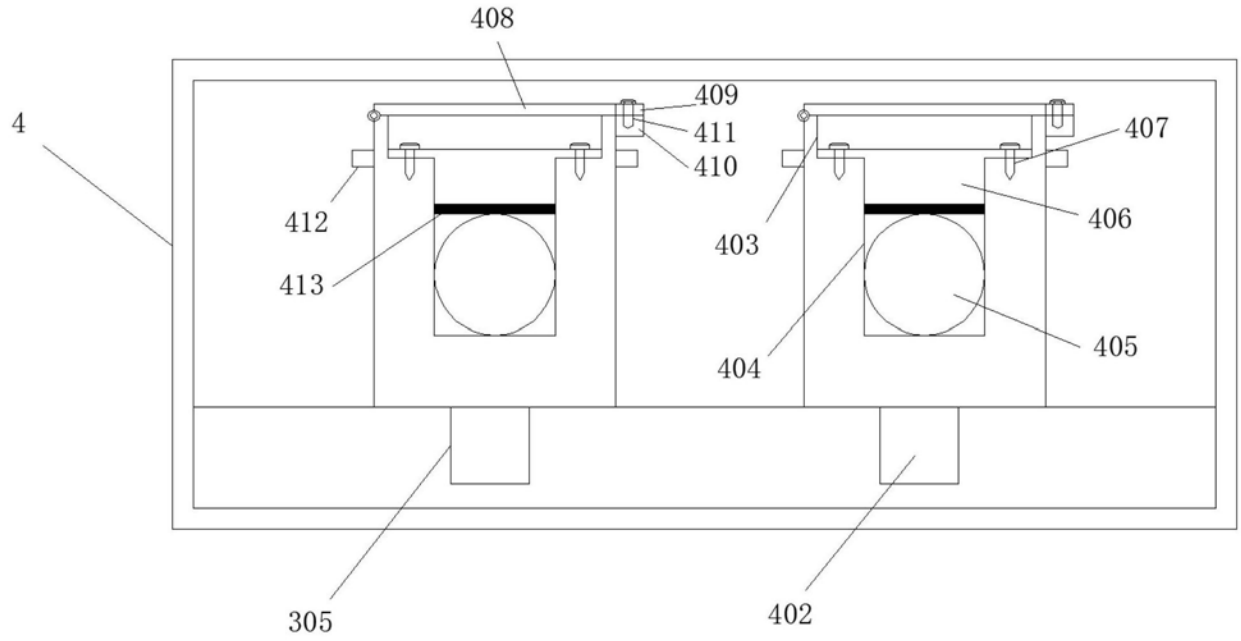
408
4
409
411
410
407
412
406
403
413
405
404
305
402

图3

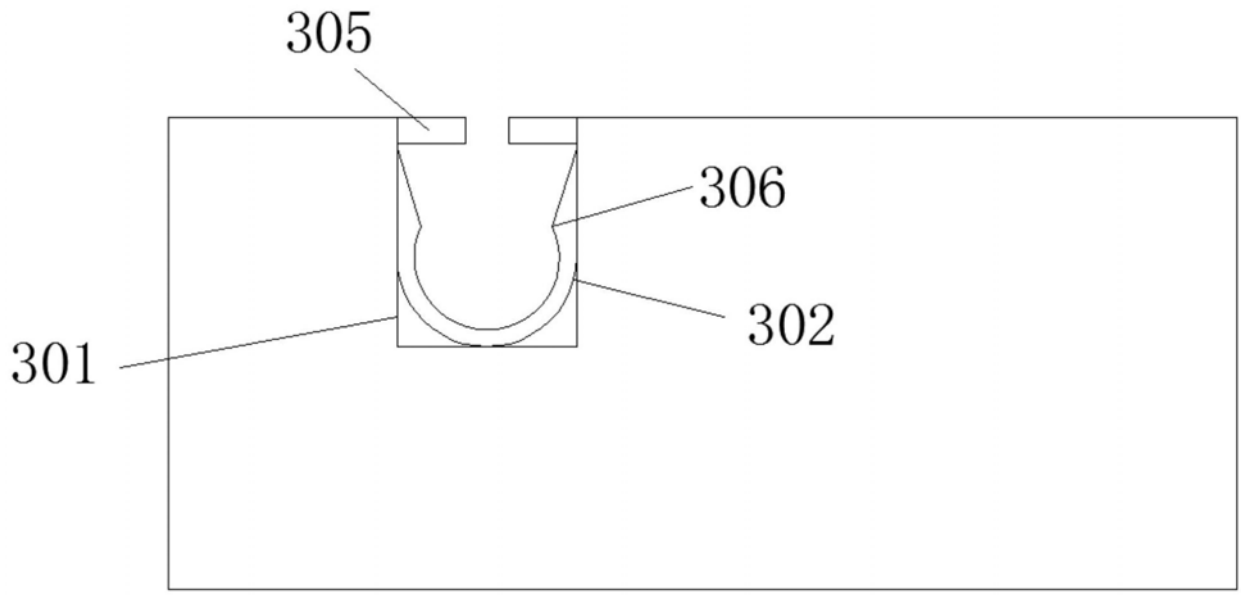
305
306
302
301

图4



图5