(19)国家知识产权局

(12)实用新型专利

(10)授权公告号 CN 218112527 U
(45)授权公告日 2022.12.23

(21)申请号 202220254080.3

(22)申请日 2022.02.08

(73)专利权人 安徽达到建筑装饰有限公司
地址 230000 安徽省合肥市包河区望湖北路吉瑞泰盛广场4-2121室

(72)发明人 张爱菊 耿保建

(74)专利代理机构 安徽盛世金成知识产权代理事务所(普通合伙) 34196
专利代理师 杨志胜

(51)Int.Cl.
B60R 13/02(2006.01)
F16F 15/067(2006.01)

权利要求书1页 说明书3页 附图4页

(54)实用新型名称

一种用于装饰板减震的安装结构

(57)摘要

本申请涉及装饰板减震领域,公开了一种用于装饰板减震的安装结构,包括安装板体和装饰板主体,所述装饰板主体外表面两侧均粘接有减震弹簧,所述减震弹簧外表面一侧焊接有二号固定块,所述二号固定块下表面两侧均焊接有限位杆,且所述限位杆外表面一侧与装饰板主体内部相卡合连接,所述二号固定块内部旋合连接有紧固螺栓,通过紧固螺栓依次与二号固定块和一号固定块内部进行旋合连接,使得可以二号固定块进行限位固定,从而方便装饰板主体与安装板体之间的快速安装;在装饰板主体外表面两侧均通过减震弹簧与二号固定块对应侧相连接,使得房车发生颠簸时,引起安装板体和装饰板主体发生同步震动时,使得装饰板主体可以在竖直方向进行上下移动。

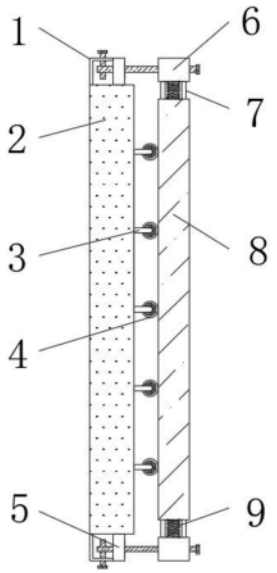

CN 218112527 U

1.一种用于装饰板减震的安装结构,其特征在于:包括安装板体(2)和装饰板主体(8),所述装饰板主体(8)外表面两侧均粘接有减震弹簧(9),所述减震弹簧(9)外表面一侧焊接有二号固定块(6),所述二号固定块(6)下表面两侧均焊接有限位杆(7),且所述限位杆(7)外表面一侧与装饰板主体(8)内部相卡合连接,所述二号固定块(6)内部旋合连接有紧固螺栓(11),所述安装板体(2)外表面两侧均焊接有一号固定块(5),且所述一号固定块(5)内部与紧固螺栓(11)外表面一侧相旋合连接。

2.根据权利要求1所述的一种用于装饰板减震的安装结构,其特征在于:所述一号固定块(5)外表面一侧焊接有一号固定杆(1),且所述一号固定杆(1)外表面一侧与安装板体(2)外表面对应处相焊接,所述一号固定杆(1)内部旋合连接有限位螺栓(10),且所述限位螺栓(10)外表面一侧与紧固螺栓(11)内部对应处相贯穿连接。

3.根据权利要求1所述的一种用于装饰板减震的安装结构,其特征在于:所述装饰板主体(8)外表面一侧贴合连接有若干个支撑滚筒(4),所述支撑滚筒(4)内部两侧通过轴承转动连接有支撑杆(3),且所述支撑杆(3)外表面一侧与安装板体(2)外表面对应处相焊接。

4.根据权利要求3所述的一种用于装饰板减震的安装结构,其特征在于:所述支撑杆(3)外表面一体成型为“L”形状。

一种用于装饰板减震的安装结构

技术领域

[0001] 本申请涉及装饰板减震的领域，尤其是涉及一种用于装饰板减震的安装结构。

背景技术

[0002] 装饰板是一种人造板材。它是用多种专用纸张经过化学处理后，用高温高压胶合剂制成的热固性层积塑料，板面具有各种木纹或图案，光亮平整，色泽鲜艳美观，同时具有较高的耐磨、耐热、耐寒、防火等良好的物理性能。

[0003] 目前在房车上也会安装有各种装饰板，提高房车的内饰质感，但现有大部分装饰板的外部结构较为单一，一般通过粘连剂将装饰板与房车内的安装板体相连接，这种安装方式使得装饰板本身缺少有效的减震的功能，房车在行驶时遇到颠簸路段，可能会对装置板造成一定的损伤，影响装饰板的使用寿命。

实用新型内容

[0004] 为了解决上述所提出的问题，本申请提供一种用于装饰板减震的安装结构。

[0005] 本申请提供的一种用于装饰板减震的安装结构采用如下的技术方案：

[0006] 一种用于装饰板减震的安装结构，包括安装板体和装饰板主体，所述装饰板主体外表面两侧均粘接有减震弹簧，所述减震弹簧外表面一侧焊接有二号固定块，所述二号固定块下表面两侧均焊接有限位杆，且所述限位杆外表面一侧与装饰板主体内部相卡合连接，所述二号固定块内部旋合连接有紧固螺栓，所述安装板体外表面两侧均焊接有一号固定块，且所述一号固定块内部与紧固螺栓外表面一侧相旋合连接。

[0007] 通过采用上述技术方案，在装饰板主体外表面两侧均通过若干个减震弹簧与二号固定块外表面对应侧相连接，从而便于通过减震弹簧随着装饰板主体的震动而发生相应的形变，进而可以有效的减少装饰板主体所受到的震动，同时在装饰板主体内部两侧均开设有卡槽口，从而便于限位杆外表面一侧通过卡槽口与装饰板主体内部对应处相卡合连接，避免影响装饰板主体在竖直方向的移动，同时保证了对装饰板主体与减震弹簧之间连接的稳定性，避免减震弹簧发生错位，通过紧固螺栓依次与二号固定块和一号固定块内部进行旋合连接，使得可以二号固定块进行限位固定，从而方便装饰板主体与安装板体之间的快速安装。

[0008] 优选的，所述一号固定块外表面一侧焊接有一号固定杆，且所述一号固定杆外表面一侧与安装板体外表面对应处相焊接，所述一号固定杆内部旋合连接有限位螺栓，且所述限位螺栓外表面一侧与紧固螺栓内部对应处相贯穿连接。

[0009] 通过采用上述技术方案，在紧固螺栓内部与限位螺栓外表面一侧末端对应处开设有贯通的槽口，便于限位螺栓进行旋合下移通过槽口与紧固螺栓内部相贯穿连接，使得可以对紧固螺栓进行限位，有效的避免紧固螺栓产生松动，影响到装饰板主体安装的稳定性。

[0010] 优选的，所述装饰板主体外表面一侧贴合连接有若干个支撑滚筒，所述支撑滚筒内部两侧通过轴承转动连接有支撑杆，且所述支撑杆外表面一侧与安装板体外表面对应处

相焊接。

[0011] 通过采用上述技术方案，在装饰板主体内部两侧与轴承的外圈相焊接，同时轴承的内圈与支撑杆外表面对应侧相焊接，使得能保证支撑滚筒的支撑性，同时支撑滚筒外表面一侧与装饰板主体外表面对应侧相贴合，从而便于对装饰板主体外表面一侧的支撑性，提高装饰板主体的强度，有效的避免装饰板主体发生断裂；同时支撑滚筒能够进行转动，有效的减小装饰板主体由于震动产生上下移动时与支撑滚筒外表面之间的摩擦，尽可能避免对装饰板主体外表面产生损伤。

[0012] 优选的，所述支撑杆外表面一体成型为“L”形状。

[0013] 通过采用上述技术方案，该装置支撑杆一体成型呈“L”形状，避免支撑杆外表面与支撑滚筒外表面对应侧产生摩擦，影响支撑滚筒的转动。

[0014] 综上所述，本申请包括以下有益技术效果：通过紧固螺栓依次与二号固定块和一号固定块内部进行旋合连接，使得可以二号固定块进行限位固定，从而方便装饰板主体与安装板体之间的快速安装；在装饰板主体外表面两侧均通过减震弹簧与二号固定块对应侧相连接，使得房车发生颠簸时，引起安装板体和装饰板主体发生同步震动时，使得装饰板主体可以在竖直方向进行上下移动，从而引起减震弹簧不断发生相应的伸缩形变，进而可以有效的减少装饰板主体受到的震动，尽可能减少装饰板主体受到损伤，提高了装饰板主体的使用寿命；限位杆外表面一侧与装饰板主体内部相卡合连接，避免影响装饰板主体在竖直方向的移动，同时保证了对装饰板主体与减震弹簧之间连接的稳定性，避免减震弹簧发生错位。

附图说明

[0015] 图1是申请实施例的装饰板主体与安装板体主视连接的结构示意图；

[0016] 图2是申请实施例的装饰板主体与安装板体局部细节连接的结构示意图；

[0017] 图3是申请实施例的二号固定块与装饰板主体剖面连接的结构示意图；

[0018] 图4是申请实施例的支撑杆与支撑滚筒侧视连接的结构示意图。

[0019] 附图标记说明：1、一号固定杆；2、安装板体；3、支撑杆；4、支撑滚筒；5、一号固定块；6、二号固定块；7、限位杆；8、装饰板主体；9、减震弹簧；10、限位螺栓；11、紧固螺栓。

具体实施方式

[0020] 以下结合附图1-4对本申请作进一步详细说明。

[0021] 本申请实施例公开一种用于装饰板减震的安装结构。参照图1、图2以及图3，一种用于装饰板减震的安装结构，在装饰板主体8外表面两侧均通过若干个减震弹簧9与二号固定块6外表面对应侧相连接，从而便于通过减震弹簧9随着装饰板主体8的震动而发生相应的形变，进而可以有效的减少装饰板主体8所受到的震动，同时在装饰板主体8内部两侧均开设有卡槽口，从而便于限位杆7外表面一侧通过卡槽口与装饰板主体8内部对应处相卡合连接，避免影响装饰板主体8在竖直方向的移动，同时保证了对装饰板主体8与减震弹簧9之间连接的稳定性，避免减震弹簧9发生错位；

[0022] 同时在二号固定块6和一号固定块5内部均开设有贯通的螺纹槽口，从而使得紧固螺栓11外表面可以依次与二号固定块6和一号固定块5内部进行旋合连接，使得可以对二号

固定块6进行限位，从而方便装饰板主体8与安装板体2之间快速安装。

[0023] 参照图2，在紧固螺栓11内部与限位螺栓10外表面一侧末端对应处开设有贯通的槽口，便于限位螺栓10进行旋合下移通过槽口与紧固螺栓11内部相贯穿连接，使得可以对紧固螺栓11进行限位，有效的避免紧固螺栓11产生松动，影响到装饰板主体8安装的稳定性。

[0024] 参照图1，在装饰板主体8内部两侧与轴承的外圈相焊接，同时轴承的内圈与支撑杆3外表面对应侧相焊接，使得能保证支撑滚筒4的支撑性，同时支撑滚筒4外表面一侧与装饰板主体8外表面对应侧相贴合，从而便于对装饰板主体8外表面一侧的支撑性，提高装饰板主体8的强度，有效的避免装饰板主体8发生断裂；同时支撑滚筒4能够进行转动，有效的减小装饰板主体8由于震动产生上下移动时与支撑滚筒4外表面之间的摩擦，尽可能避免对装饰板主体8外表面产生损伤。

[0025] 本申请实施例一种用于装饰板减震的安装结构的实施原理为：通过紧固螺栓11依次与二号固定块6和一号固定块5内部进行旋合连接，使得可以二号固定块6进行限位固定，从而方便装饰板主体8与安装板体2之间的快速安装，同时在装饰板主体8外表面两侧均通过减震弹簧9与二号固定块6对应侧相连接，使得房车发生颠簸时，引起安装板体2和装饰板主体8发生同步震动时，使得装饰板主体8可以在竖直方向进行上下移动，从而引起减震弹簧9不断发生相应的伸缩形变，进而可以有效的减少装饰板主体8受到的震动，尽可能减少装饰板主体8受到损伤，提高了装饰板主体8的使用寿命；

[0026] 同时二号固定块6下表面两侧均焊接有限位杆7，且限位杆7外表面一侧与装饰板主体8内部相卡合连接，避免影响装饰板主体8在竖直方向的移动，同时保证了对装饰板主体8与减震弹簧9之间连接的稳定性，避免减震弹簧9发生错位。

[0027] 以上均为本申请的较佳实施例，并非依此限制本申请的保护范围，故：凡依本申请的结构、形状、原理所做的等效变化，均应涵盖于本申请的保护范围之内。

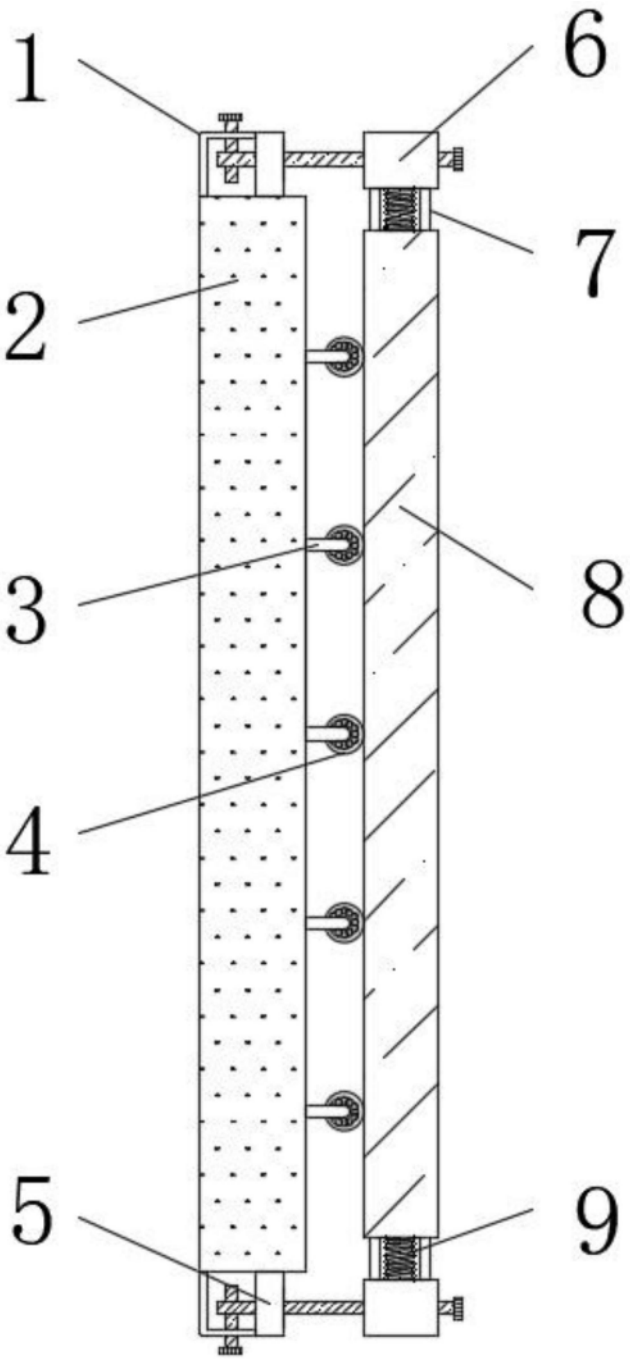

图1

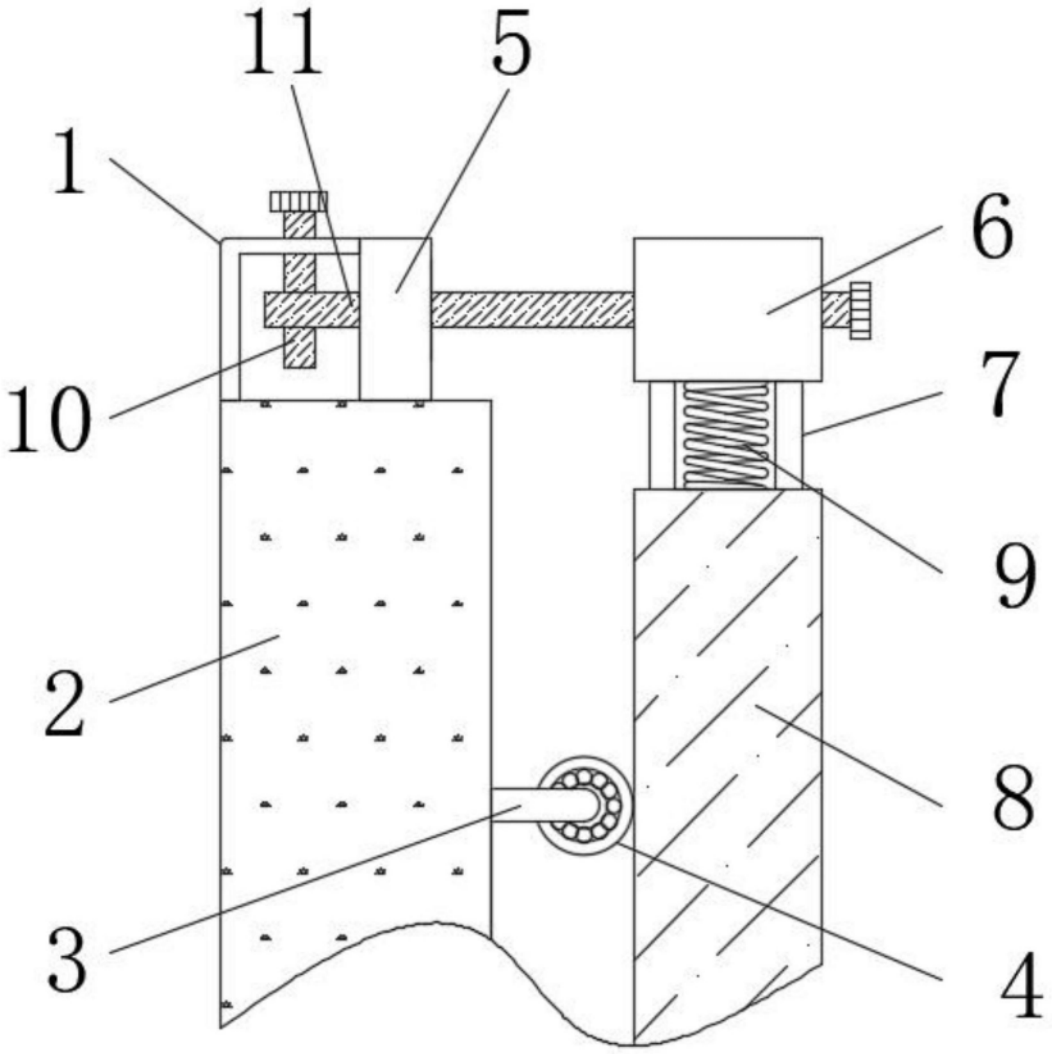

图2

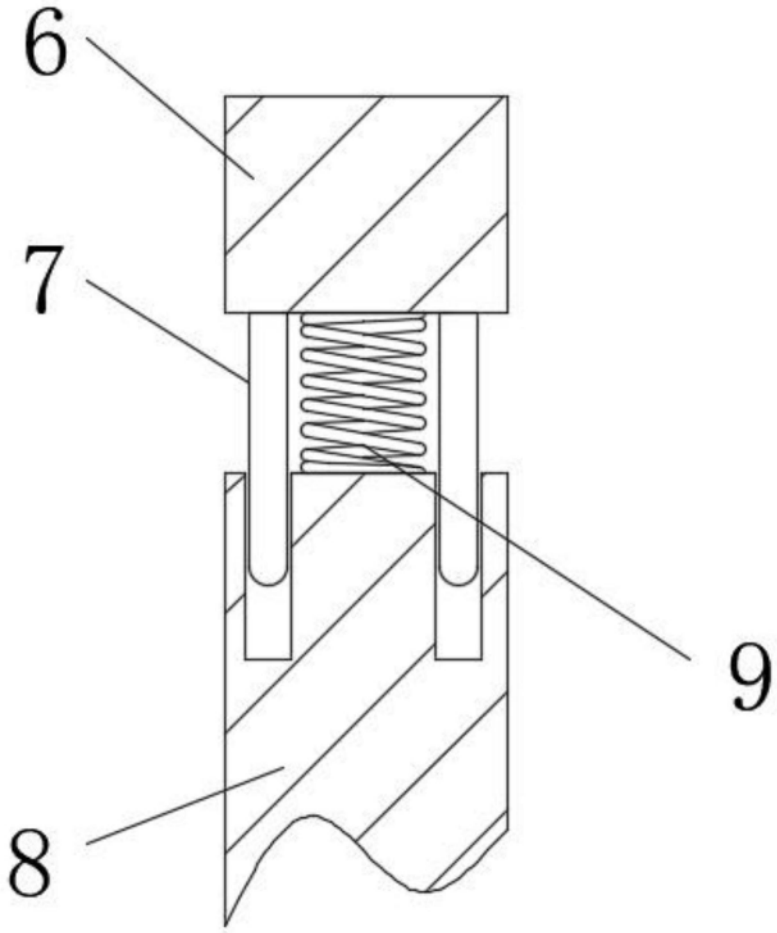

图3

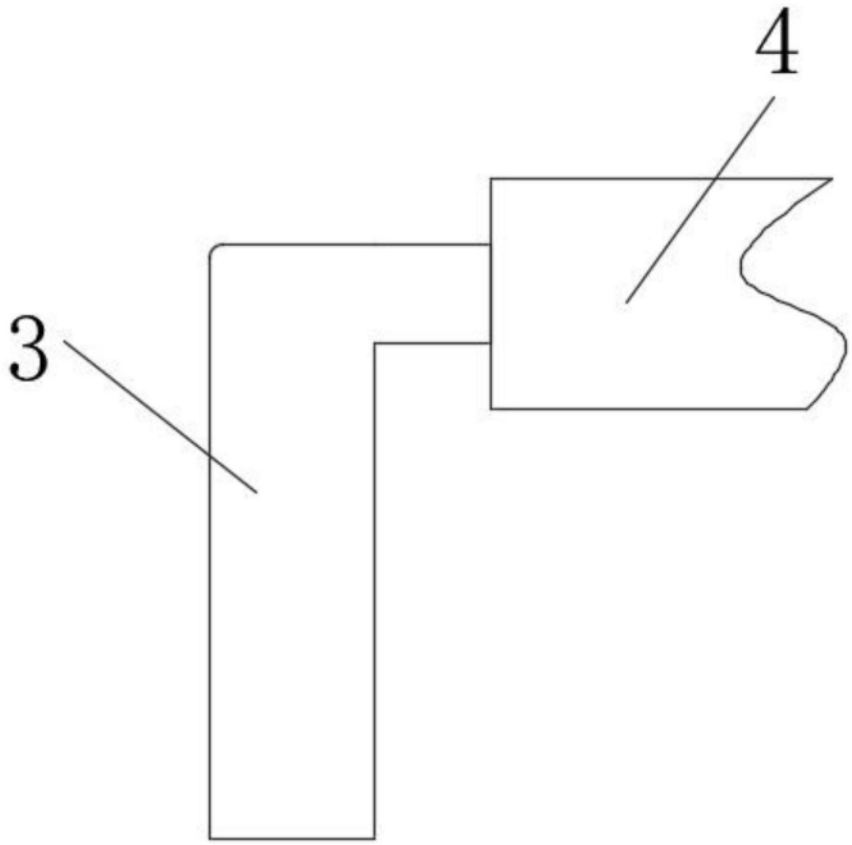

图4