(19)中华人民共和国国家知识产权局

(12)实用新型专利

(10)授权公告号 CN 204337786 U
(45)授权公告日 2015.05.20

(21)申请号 201420662034.2

(22)申请日 2014.11.08

(73)专利权人 鸿兴印刷(中国)有限公司
地址 518103 广东省深圳市宝安区福永镇怀德工业村

(72)发明人 宋智毅

(74)专利代理机构 广东世纪专利事务所 44216
代理人 刘润愚

(51)Int.Cl.
A63H 33/38(2006.01)

权利要求书1页 说明书2页 附图3页

(54)实用新型名称

益智发音玩具书

(57)摘要

一种益智发音玩具书，包括由若干块纸板组成的玩具书本体，在相邻两纸板的相对两个面上设置有一完整的动物图案层，且相邻两纸板之间可活动地设置有至少一块对应其动物图案层上印刷的动物的局部位置形状的纸片，在若干块纸板中位于最下面的纸板内设置有发声装置。本实用新型由于采用了在任意相邻两纸板之间设有可活动连接的用于代替其上对应动物的局部位置形状的纸片，当相邻两纸板打开时而带动纸片转动打开，使印刷的动物形成具有立体的形状，动物图案显得生动形象，从而有利于从动态上给儿童一个较为形象的认识，同时还设有可对应发出各种动物声音的发声装置，通过声音与形状的配合，能够给儿童一个更好的认识，有利于提高儿童的学习乐趣。

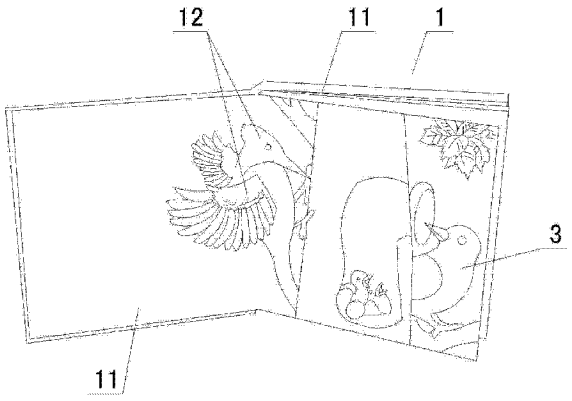

CN 204337786 U

1.一种益智发音玩具书，包括由若干块纸板（11）组成的玩具书本体（1），其特征在于所述相邻两纸板（11）的相对两个面上设置有一完整的动物图案层（3），且所述相邻两纸板（11）之间可活动地设置有至少一块对应其动物图案层上印刷的动物的局部位置形状的纸片（12），所述若干块纸板（11）中位于最下面的纸板内设置有发声装置（2），所述发声装置（2）在相邻两纸板（11）打开后可发出对应该相邻两纸板（11）动物图案层上印刷的动物的声音。

2.根据权利要求1所述的益智发音玩具书，其特征在于上述各纸片（12）可转动地连接在其对应的两纸板（11）上。

3.根据权利要求1所述的益智发音玩具书，其特征在于上述若干块纸板（11）中位于最上面及最下面的纸板的外侧面上分别设置有图案层。

益智发音玩具书

技术领域

[0001] 本实用新型涉及一种玩具书，具体是涉及一种益智发音玩具书。

背景技术

[0002] 现有的动物玩具书，通常是直接地在各页面上印刷有各种不同形状的动物图案，从而帮助儿童认识和区分各种不同的动物。然而，这种结构的动物玩具书，设置古板，缺乏新意，无法从动态上给儿童一个较形象的认识，因此既无法获得消费者的青睐，又难以提高儿童的学习乐趣，而且难以进一步地提高儿童的想象力。

发明内容

[0003] 本实用新型的目的在于针对上述存在问题和不足，提供一种结构新颖，可从动态上给儿童一个形象的认识，既能有效提高儿童的想象力，又能有效提高儿童学习乐趣的益智发音玩具书。

[0004] 本实用新型的技术方案是这样实现的：

[0005] 本实用新型所述的益智发音玩具书，包括由若干块纸板组成的玩具书本体，其特点是所述相邻两纸板的相对两个面上设置有一完整的动物图案层，且所述相邻两纸板之间可活动地设置有至少一块对应其动物图案层上印刷的动物的局部位置形状的纸片，所述若干块纸板中位于最下面的纸板内设置有发声装置，所述发声装置在相邻两纸板打开后可发出对应该相邻两纸板动物图案层上印刷的动物的声音。

[0006] 为了使各纸片的打开及收合方便，上述各纸片可转动地连接在其对应的两纸板上。

[0007] 为了使本实用新型的外形更加美观，上述若干块纸板中位于最上面及最下面的纸板的外侧面上分别设置有图案层。

[0008] 本实用新型由于采用了在任意相邻两纸板之间设置有可活动连接的用于代替其上对应动物的局部位置形状的纸片的结构，当相邻两纸板打开时而带动纸片转动打开，使印刷的动物形成具有立体的形状，从而使动物图案显得惟妙惟肖、生动形象，给人一种跃然纸上的感觉，这样便有利于从动态上给儿童一个较为形象的认识，同时由于还设置有可对应发出各种动物声音的发声装置，通过声音与形状的配合，能够使印刷的动物图案显得更加生动形象，模拟的逼真度更高，从而能够从声音和形状上给儿童一个更好的认识，而且这种结构的设置，既容易获得消费者的青睐，又有利于提高儿童的学习乐趣。而且，本实用新型的结构新颖、制作容易、外形美观、实用性强。

[0009] 下面结合附图对本实用新型作进一步的说明。

附图说明

[0010] 图 1 为本实用新型打开状态一的结构示意图。

[0011] 图 2 为本实用新型打开状态二的结构示意图。

[0012] 图 3 为本实用新型打开状态三的结构示意图。

[0013] 图 4 为本实用新型打开状态四的结构示意图。

[0014] 图 5 为本实用新型打开状态五的结构示意图。

具体实施方式

[0015] 如图 1- 图 5 所示，本实用新型所述的益智发音玩具书，包括由若干块纸板 11 组成的玩具书本体 1，所述相邻两纸板 11 的相对两个面上设置有一完整的动物图案层 3，且所述相邻两纸板 11 之间可活动地设置有至少一块对应其动物图案层上印刷的动物的局部位置形状的纸片 12，所述若干块纸板 11 中位于最下面的纸板内设置有发声装置 2，所述发声装置 2 的电路开关通过连接带与任意相邻两纸板 11 相连接，所述发声装置 2 在相邻两纸板 11 打开后可发出对应该相邻两纸板 11 动物图案层上印刷的动物的声音。为了使各纸片 12 的打开及收合容易，所述各纸片 12 可转动地连接在其对应的两纸板 11 上。为了使本实用新型的外形更加美观，所述若干块纸板 11 中位于最上面及最下面的纸板的外侧面上分别设置有图案层。

[0016] 如图所示，在本实施例中，所述纸板 11 一共设置有六块，位列第一的纸板 11 与位列第六的纸板 11 的一端通过书脊连接在一起，其余各纸板 11 对应书脊的一端相互连接在一起，且位列第二的纸板与位列第一的纸板相连接，位列第五的纸板与位列第六的纸板相连接。如图 1 所示，位列第一的纸板与位列第二的纸板的相对两个面上的动物图案层上印刷有啄木鸟图案，位于两纸板之间的啄木鸟的头部和外侧翅膀分别由一纸片 12 形成，两纸板打开后，啄木鸟的头部和外侧翅膀翻转打开，同时发声装置 2 发出啄木鸟啄木的声音；如图 2 所示，位列第二的纸板与位列第三的纸板的相对两个面上的动物图案层上印刷有鹿图案，位于两纸板之间的鹿的头部由一纸片 12 形成，两纸板打开后，鹿的头部翻转打开，同时发声装置 2 发出鹿的叫声；如图 3 所示，位列第三的纸板与位列第四的纸板的相对两个面上的动物图案层上印刷有猫头鹰图案，位于两纸板之间的猫头鹰的身体和两翅膀分别由一纸片 12 形成，两纸板打开后，猫头鹰的身体和两翅膀分别翻转打开，同时发声装置 2 发出猫头鹰的叫声；如图 4 所示，位列第四的纸板与位列第五的纸板的相对两个面上的动物图案层上印刷有青蛙和蜻蜓图案，位于两纸板之间的青蛙的身体由一纸片 12 形成，而蜻蜓的整体形状同样由一纸片 12 形成，两纸板打开后，青蛙的身体和整个蜻蜓均旋转打开，同时发声装置 2 发出青蛙的叫声；如图 5 所示，位列第五的纸板与位列第六的纸板的相对两个面上的动物图案层上印刷有野猪图案，位于两纸板之间的野猪的前半身和头部分别由一纸片 12 形成，两纸板打开后，野猪的前半身和头部分别旋转打开，同时发声装置 2 发出野猪的叫声。

[0017] 本实用新型是通过实施例来描述的，但并不对本实用新型构成限制，参照本实用新型的描述，所公开的实施例的其他变化，如对于本领域的专业人士是容易想到的，这样的变化应该属于本实用新型权利要求限定的范围之内。

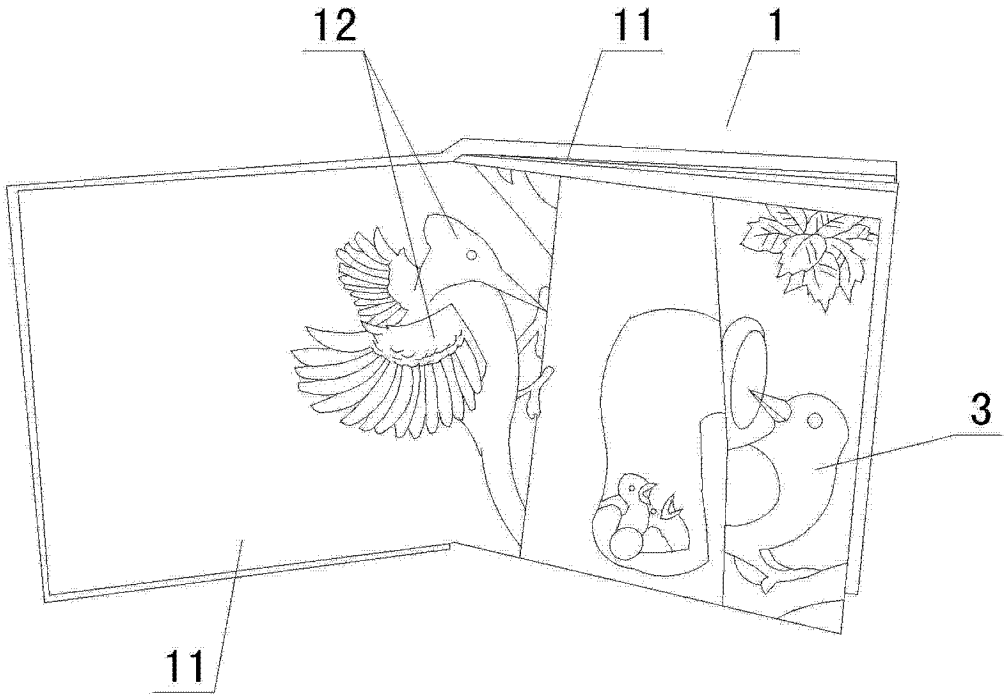

图 1

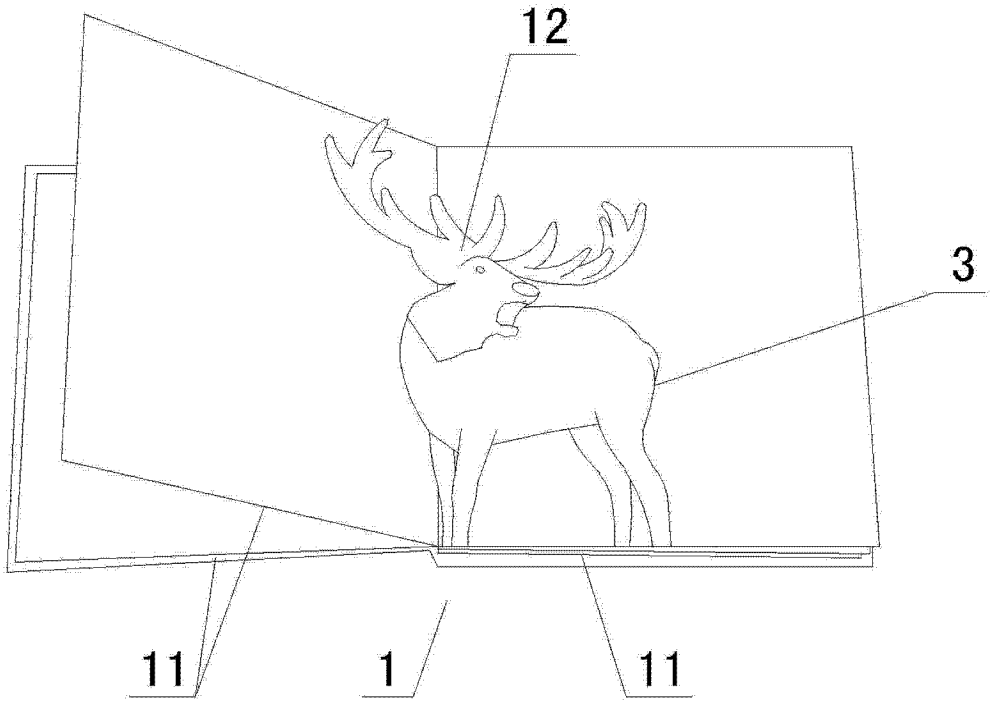

图 2

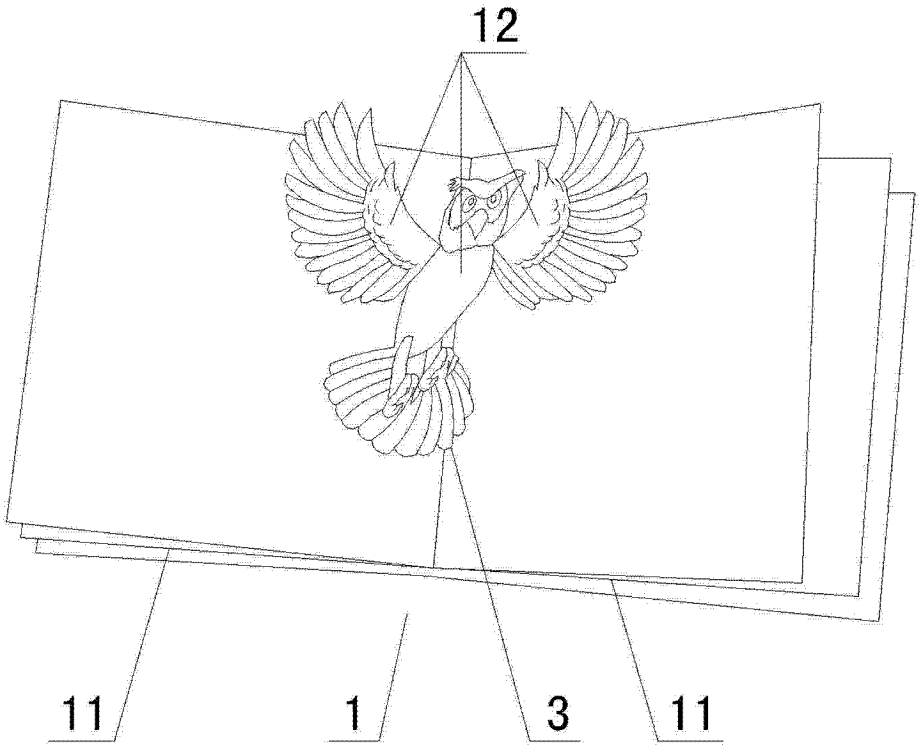

图 3

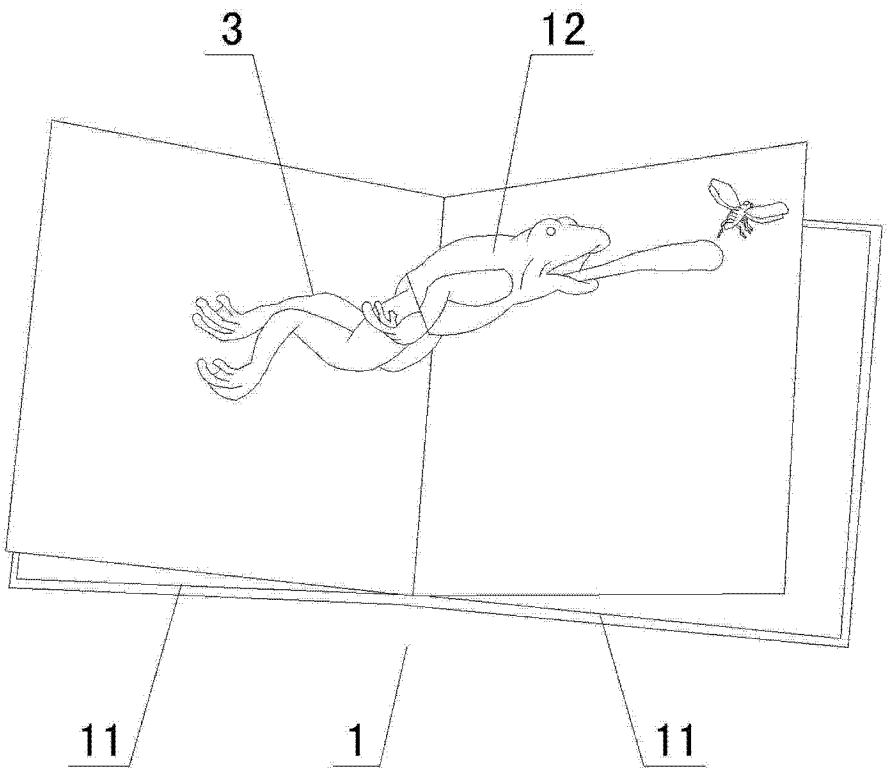

图 4

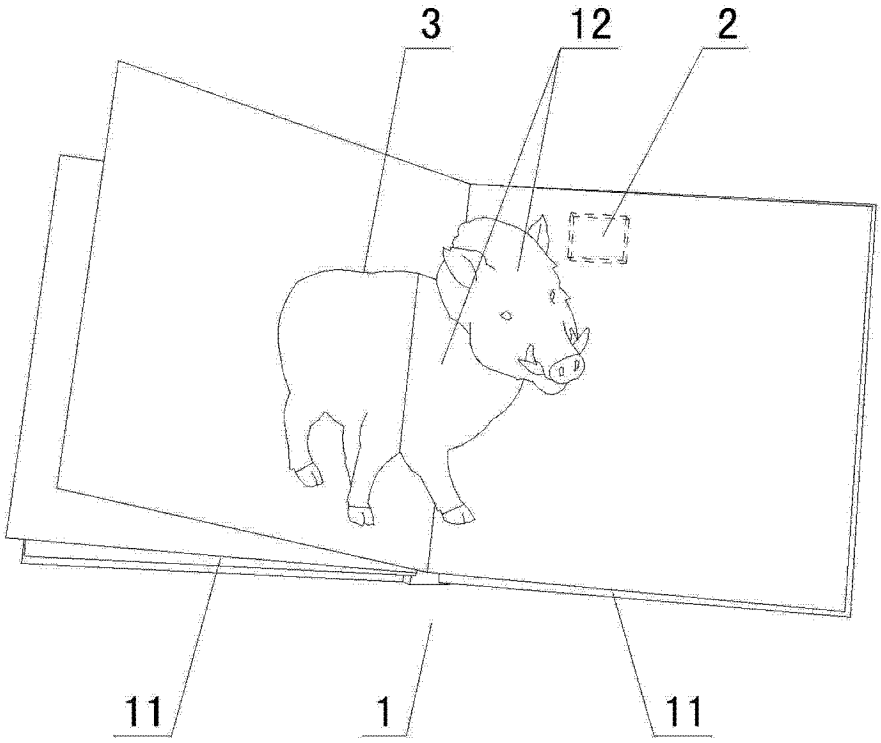

图 5