(19)中华人民共和国国家知识产权局

(12)发明专利申请

(10)申请公布号 CN 109105415 A
(43)申请公布日 2019.01.01

(21)申请号 201810916103.0

(22)申请日 2018.08.13

(71)申请人 安徽乐锦记食品有限公司
地址 230000 安徽省合肥市肥东经济开发区龙城路6号

(72)发明人 胡顺贵 胡顺宝

(74)专利代理机构 北京科亿知识产权代理事务所(普通合伙) 11350
代理人 汤东凤

(51)Int.Cl.
A21C 9/08(2006.01)
B65G 45/18(2006.01)
B65G 45/12(2006.01)

权利要求书1页 说明书2页 附图1页

(54)发明名称

一种带有全自动清洁功能面包输送装置

(57)摘要

本发明属于面团输送装置技术领域，具体涉及一种带有全自动清洁功能面包输送装置，包括支撑架、从动轮、主动辊、驱动装置、输送带、清洗池、紫外线烘烤装置和若干个与从动轮平行的导向辊，清洗池和紫外线烘烤装置均位于输送带下方，清洗池与输送末端相邻，紫外线烘烤装置与输送起始端相邻，若干个导向辊包括第一导向辊、第二导向辊和第三导向辊，第一导向辊和第三导向辊位于同一水平面上且分别设置在清洗池两侧边沿位置，第二导向辊位于清洗池内部，清洗池内位于第二导向辊正下方设有与第二导向辊平行的滚刷，克服了现有技术的不足，集清洗、烘干和杀菌为一体，全自动清洁，使用方便，清洁卫生。

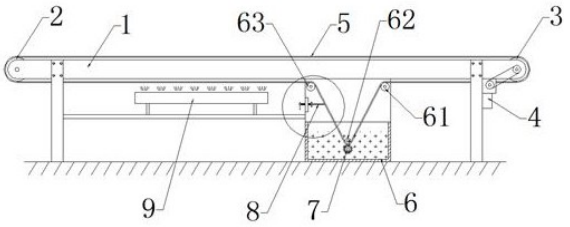

CN 109105415 A

1.一种带有全自动清洁功能面包输送装置，包括支撑架、从动轮、主动辊、驱动装置和输送带，其特征在于：还包括清洗池、紫外线烘烤装置和若干个与从动轮平行的导向辊，所述清洗池和紫外线烘烤装置均位于输送带下方，所述清洗池与输送末端相邻，所述紫外线烘烤装置与输送起始端相邻，所述若干个导向辊包括第一导向辊、第二导向辊和第三导向辊，所述第一导向辊和第三导向辊位于同一水平面上且分别设置在清洗池两侧边沿位置，所述第二导向辊位于清洗池内部，所述输送带依次穿过第一导向辊上方、第二导向辊下方和第三导向辊上方，所述清洗池内位于第二导向辊正下方设有与第二导向辊平行的滚刷。

2.根据权利要求1所述的一种带有全自动清洁功能面包输送装置，其特征在于：所述滚刷其中一端通过齿轮与第二导向辊端头配合，被其带动旋转。

3.根据权利要求1所述的一种带有全自动清洁功能面包输送装置，其特征在于：所述清洗池上方通过竖直安装板螺纹连接有水平调节杆，所述水平调节杆与紫外线烘烤装置相邻，所述水平调节杆指向清洗池内部的一端通过条形板设有刮水条，所述刮水条抵在输送带上。

4.根据权利要求3所述的一种带有全自动清洁功能面包输送装置，其特征在于：所述刮水条为橡胶条。

5.根据权利要求1所述的一种带有全自动清洁功能面包输送装置，其特征在于：所述紫外线烘烤装置包括V型灯罩和均布在V型灯罩内的若干个紫外线杀菌灯和若干个加热灯，所述V型灯罩水平安装，开口位置朝上指向输送带。

6.根据权利要求1所述的一种带有全自动清洁功能面包输送装置，其特征在于：所述清洗池内填充有酒精溶液，所述酒精溶液没过第二导向辊。

一种带有全自动清洁功能面包输送装置

技术领域

[0001] 本发明属于面团输送装置技术领域，具体涉及一种带有全自动清洁功能面包输送装置。

背景技术

[0002] 面包也写作麵包，一种用五谷(一般是麦类)磨粉制作并加热而制成的食品。以小麦粉为主要原料，以酵母、鸡蛋、油脂、糖、盐等为辅料，加水调制成面团，经过分割、成形、醒发、焙烤、冷却等过程加工而成的焙烤食品。

[0003] 其中面团输送装置是在面包加工过程中用于输送面团的，但是在面团输送过程中，输送带表面会粘连大量的面粉残渣，清理起来是及其困难的。

发明内容

[0004] 本发明的目的在于提供一种带有全自动清洁功能面包输送装置，克服了现有技术的不足，在输送装置下方设置清洗池、紫外线烘烤装置，然后通过V型放置的第一导向辊、第二导向辊和第三导向辊将输送带引导至清洗池，清洗池内有酒精溶液和滚刷，通过滚刷对其进行清洗，然后通过刮水条进行初步的处理后，经过紫外线烘烤装置进行二次处理，集清洗、烘干和杀菌为一体，全自动清洁，使用方便，清洁卫生。

[0005] 为解决上述问题，本发明所采取的技术方案如下：

一种带有全自动清洁功能面包输送装置，包括支撑架、从动轮、主动辊、驱动装置、输送带和清洗池、紫外线烘烤装置和若干个与从动轮平行的导向辊，所述清洗池和紫外线烘烤装置均位于输送带下方，所述清洗池与输送末端相邻，所述紫外线烘烤装置与输送起始端相邻，所述若干个导向辊包括第一导向辊、第二导向辊和第三导向辊，所述第一导向辊和第三导向辊位于同一水平面上且分别设置在清洗池两侧边沿位置，所述第二导向辊位于清洗池内部，所述输送带依次穿过第一导向辊上方、第二导向辊下方和第三导向辊上方，所述清洗池内位于第二导向辊正下方设有与第二导向辊平行的滚刷。

[0006] 进一步，所述滚刷其中一端通过齿轮与第二导向辊端头配合，被其带动旋转。

[0007] 进一步，所述清洗池上方通过竖直安装板螺纹连接有水平调节杆，所述水平调节杆与紫外线烘烤装置相邻，所述水平调节杆指向清洗池内部的一端通过条形板设有刮水条，所述刮水条抵在输送带上。

[0008] 进一步，所述刮水条为橡胶条。

[0009] 进一步，所述紫外线烘烤装置包括V型灯罩和均布在V型灯罩内的若干个紫外线杀菌灯和若干个加热灯，所述V型灯罩水平安装，开口位置朝上指向输送带。

[0010] 进一步，所述清洗池内填充有酒精溶液，所述酒精溶液没过第二导向辊。

[0011] 本发明与现有技术相比较，具有以下有益效果：

本发明所述一种带有全自动清洁功能面包输送装置，在输送装置下方设置清洗池、紫外线烘烤装置，然后通过V型放置的第一导向辊、第二导向辊和第三导向辊将输送带引导至

清洗池，清洗池内有酒精溶液和滚刷，通过滚刷对其进行清洗，然后通过刮水条进行初步的处理后，经过紫外线烘烤装置进行二次处理，集清洗、烘干和杀菌为一体，全自动清洁，使用方便，清洁卫生。

附图说明

[0012] 图1为一种带有全自动清洁功能面包输送装置的结构示意图。

[0013] 图2为一种带有全自动清洁功能面包输送装置的局部放大结构示意图。

具体实施方式

[0014] 下面将结合本发明实施例中的附图，对本发明实施例中的技术方案进行清楚、完整地描述，显然，所描述的实施例仅仅是本发明一部分实施例，而不是全部的实施例。基于本发明中的实施例，本领域普通技术人员在没有做出创造性劳动前提下所获得的所有其他实施例，都属于本发明保护的范围。

[0015] 如图所示，本发明所述一种带有全自动清洁功能面包输送装置，包括支撑架1、从动轮2、主动辊3、驱动装置4、输送带5和清洗池6、紫外线烘烤装置9和若干个与从动轮平行的导向辊，所述清洗池6和紫外线烘烤装置9均位于输送带下方，所述清洗池与输送末端相邻，所述紫外线烘烤装置与输送起始端相邻，所述若干个导向辊包括第一导向辊61、第二导向辊62和第三导向辊63，所述第一导向辊和第三导向辊位于同一水平面上且分别设置在清洗池两侧边沿位置，所述第二导向辊位于清洗池内部，所述输送带依次穿过第一导向辊上方、第二导向辊下方和第三导向辊上方，所述清洗池内位于第二导向辊正下方设有与第二导向辊平行的滚刷7；所述滚刷7其中一端通过齿轮与第二导向辊端头配合，被其带动旋转；所述清洗池上方通过竖直安装板83螺纹连接有水平调节杆82，所述水平调节杆82与紫外线烘烤装置相邻，所述水平调节杆82指向清洗池内部的一端通过条形板81设有刮水条8，所述刮水条抵在输送带上；所述刮水条8为橡胶条；所述紫外线烘烤装置9包括V型灯罩和均布在V型灯罩内的若干个紫外线杀菌灯和若干个加热灯，所述V型灯罩水平安装，开口位置朝上指向输送带；所述清洗池内填充有酒精溶液，所述酒精溶液没过第二导向辊。

[0016] 综上，本发明所述一种带有全自动清洁功能面包输送装置，在输送装置下方设置清洗池、紫外线烘烤装置，然后通过V型放置的第一导向辊、第二导向辊和第三导向辊将输送带引导至清洗池，清洗池内有酒精溶液和滚刷，通过滚刷对其进行清洗，然后通过刮水条进行初步的处理后，经过紫外线烘烤装置进行二次处理，集清洗、烘干和杀菌为一体。

[0017] 对于本领域技术人员而言，显然本发明不限于上述示范性实施例的细节，而且在不背离本发明的精神或基本特征的情况下，能够以其他的具体形式实现本发明。因此，无论从哪一点来看，均应将实施例看作是示范性的，而且是非限制性的，本发明的范围由所附权利要求而不是上述说明限定，因此旨在将落在权利要求的等同要件的含义和范围内的所有变化囊括在本发明内。不应将权利要求中的任何附图标记视为限制所涉及的权利要求。

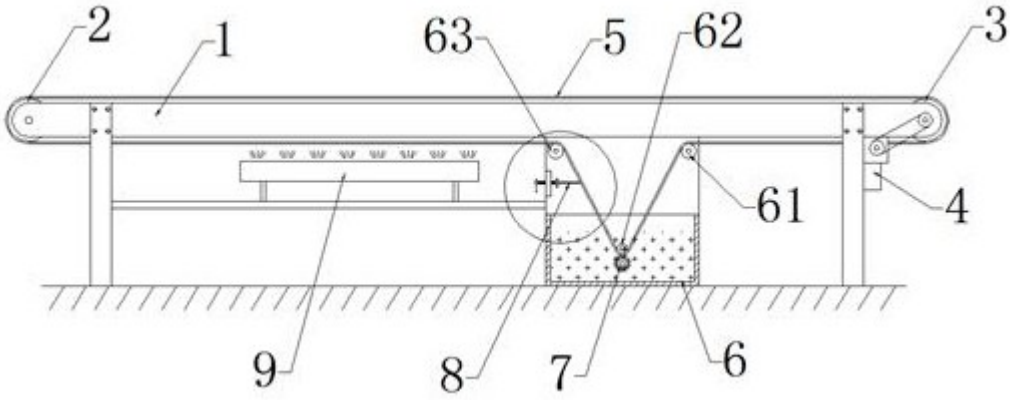

图1

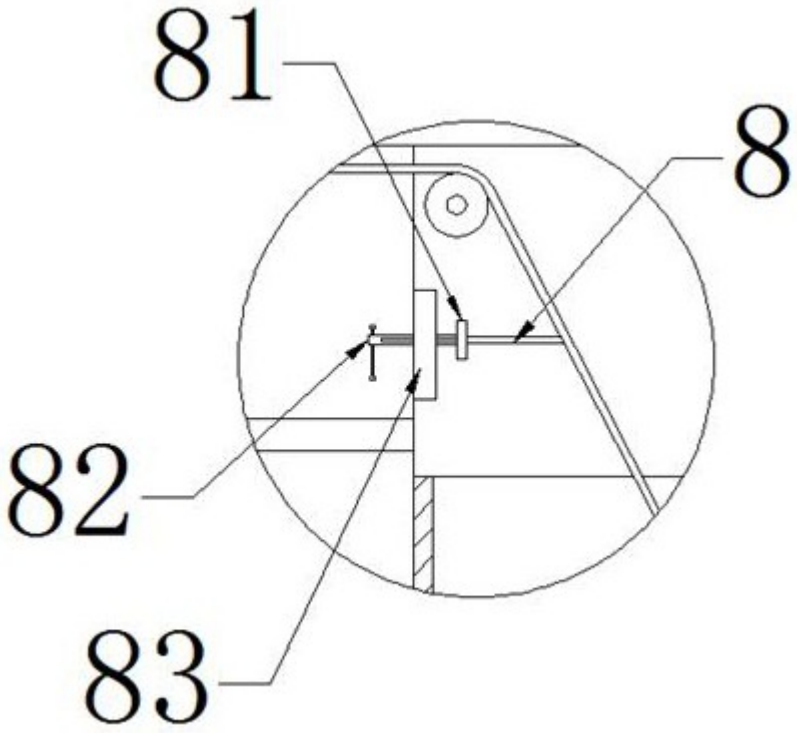

图2