(19)国家知识产权局

(12)实用新型专利

(10)授权公告号 CN 219316048 U
(45)授权公告日 2023.07.07

(21)申请号 202320014416.3

(22)申请日 2023.01.04

(73)专利权人 张国良
地址 252300 山东省聊城市阳谷县星光西胡同11号

(72)发明人 朱德利

(74)专利代理机构 北京金墨专利代理事务所(特殊普通合伙) 16191
专利代理师 殷玮玮

(51)Int.Cl.
E04B 1/66(2006.01)
E04B 1/76(2006.01)

权利要求书1页 说明书2页 附图1页

(54)实用新型名称

一种建筑外墙的节能防水结构

(57)摘要

本实用新型公开了一种建筑外墙的节能防水结构，包括外墙，所述外墙的外侧设有砂浆找平层，使得外表面平整，砂浆找平层的外侧设有第一防水层，第一防水层的外侧设有第一保温层，第一保温层的外侧设有防裂抹面层，所述第一保温层、第一防水层和砂浆找平层通过螺栓与外墙固定连接，防裂抹面层的外侧设有饰面板，饰面板之间进行拼接，本实用新型通过砂浆找平层保持外侧平整，第一防水层和第一保温层形成第一道防护，通过螺栓安装后，防裂抹面层保持外侧面平整，最后安装饰面板，通过卡接头和凸条卡入上侧的饰面板，最后通过定位螺丝进行固定，通过双层的防水层提高防水效果，第一保温层和反射层减少热量的对流，提高外墙的保温效果。

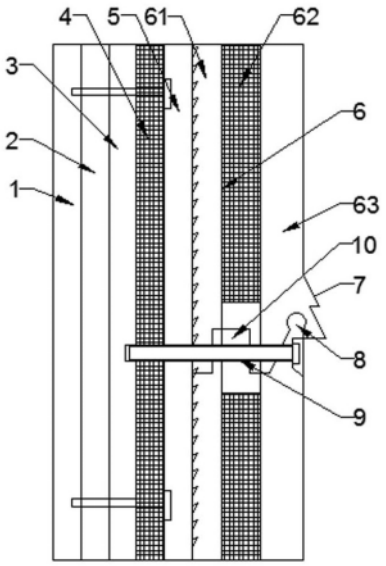

CN 219316048 U

1.一种建筑外墙的节能防水结构,包括外墙(1),其特征在于,所述外墙(1)的外侧设有砂浆找平层(2),砂浆找平层(2)的外侧设有第一防水层(3),第一防水层(3)的外侧设有第一保温层(4),第一保温层(4)的外侧设有防裂抹面层(5),所述第一保温层(4)、第一防水层(3)和砂浆找平层(2)通过螺栓与外墙(1)固定连接,防裂抹面层(5)的外侧设有饰面板(6);

所述饰面板(6)从内到外依次设有第二防水层(61)、反射层(62)和饰面层(63),所述饰面层(63)的下侧设有向外凸起的导水条(7),导水条(7)的外侧伸出饰面层(63),所述饰面层(63)的下侧设有卡接槽,饰面层(63)的上侧对应设有卡接头(8),所述饰面层(63)的上侧中部固定有凸条(10),饰面层(63)的下侧对应凸条(10)设有凹槽,定位螺丝(9)贯穿凸条(10),端部伸入第一防水层(3)内,连接两饰面板(6)。

2.根据权利要求1所述的一种建筑外墙的节能防水结构,其特征在于,所述导水条(7)的外侧面为斜面组成,且导水条(7)的下侧与饰面板(6)的下侧平齐。

3.根据权利要求1所述的一种建筑外墙的节能防水结构,其特征在于,所述卡接头(8)的上端为凸出的弹性圆柱条。

4.根据权利要求1所述的一种建筑外墙的节能防水结构,其特征在于,所述饰面板(6)的内侧设有防滑网。

5.根据权利要求1所述的一种建筑外墙的节能防水结构,其特征在于,所述定位螺丝(9)安装在饰面层(63)上侧的凹槽内,且凹槽的下侧面为斜面。

一种建筑外墙的节能防水结构

技术领域

[0001] 本实用新型涉及建筑外墙技术领域，具体是一种建筑外墙的节能防水结构。

背景技术

[0002] 为提高建筑物的防水保温性能，通常会在建筑物墙体外壁上铺设防水保温结构。目前铺设在建筑物墙体外壁上的防水保温结构主要为防水保温板，虽然现有的防水保温起到了一定的防水保温效果，但是现有技术存在防水保温中不同结构间的拼接缝易漏水的现象，使得墙体受潮，且防水保温板均是多块板块拼接而成，受力大，但是现有的防水保温板支撑力度不强，承重能力差

[0003] 中国专利公开了一种节能环保型建筑外墙结构，(授权公告号CN 217734427 U)，该专利技术能够实现了方便对两组保温层之间进行组合连接的功能，解决了现在在对保温层进行安装时容易因操作失误而产生偏差，进而导致保温层之间的接缝较大，使建筑外墙结构整体的保温性能产生下降的问题，但是，在进行上下拼接时，拼接处容易引起雨水渗入，降低防水性，雨水沿外墙下落，在连接螺栓处容易堆积雨水，加快螺栓腐蚀。因此，本实用新型提供了一种建筑外墙的节能防水结构，以解决上述背景技术中提出的问题。

实用新型内容

[0004] 本实用新型的目的在于提供一种建筑外墙的节能防水结构，以解决上述背景技术中提出的问题。

[0005] 为实现上述目的，本实用新型提供如下技术方案：

[0006] 一种建筑外墙的节能防水结构，包括外墙，所述外墙的外侧设有砂浆找平层，使得外表面平整，砂浆找平层的外侧设有第一防水层，第一防水层的外侧设有第一保温层，第一保温层的外侧设有防裂抹面层，所述第一保温层、第一防水层和砂浆找平层通过螺栓与外墙固定连接，防裂抹面层的外侧设有饰面板，饰面板之间进行拼接；

[0007] 所述饰面板从内到外依次设有第二防水层、反射层和饰面层，所述饰面层的下侧设有向外凸起的导水条，导水条的外侧伸出饰面层，引导雨水下落，所述饰面层的下侧设有卡接槽，饰面层的上侧对应设有卡接头，所述饰面层的上侧中部固定有凸条，饰面层的下侧对应凸条设有凹槽，定位螺丝贯穿凸条，端部伸入第一防水层内，连接两饰面板。

[0008] 优选的，所述导水条的外侧面为斜面组成，且导水条的下侧与饰面板的下侧平齐，方便安装。

[0009] 优选的，所述卡接头的上端为凸出的弹性圆柱条，提高卡接后的稳定性。

[0010] 优选的，所述饰面板的内侧设有防滑网，提高安装后的摩擦力。

[0011] 优选的，所述定位螺丝安装在饰面层上侧的凹槽内，且凹槽的下侧面为斜面，方便雨水下落。

[0012] 与现有技术相比，本实用新型的有益效果是：

[0013] 1、本实用新型通过砂浆找平层保持外侧平整，第一防水层和第一保温层形成第一

道防护，通过螺栓安装后，防裂抹面层保持外侧面平整，最后安装饰面板，通过卡接头和凸条卡入上侧的饰面板，最后通过定位螺丝进行固定。

[0014] 2、本实用新型通过双层的防水层提高防水效果，第一保温层和反射层减少热量的对流，提高外墙的保温效果。

附图说明

[0015] 图1为一种建筑外墙的节能防水结构的结构示意图。

[0016] 图中：1、外墙；2、砂浆找平层；3、第一防水层；4、第一保温层；5、防裂抹面层；6、饰面板；61、第二防水层；62、反射层；63、饰面层；7、导水条；8、卡接头；9、定位螺丝；10、凸条。

具体实施方式

[0017] 下面将结合本实用新型实施例中的附图，对本实用新型实施例中的技术方案进行清楚、完整地描述，显然，所描述的实施例仅仅是本实用新型一部分实施例，而不是全部的实施例。基于本实用新型中的实施例，本领域普通技术人员在没有做出创造性劳动前提下所获得的所有其他实施例，都属于本实用新型保护的范围。

[0018] 请参阅图1，本实用新型实施例中，一种建筑外墙的节能防水结构，包括外墙1，所述外墙1的外侧设有砂浆找平层2，使得外表面平整，砂浆找平层2的外侧设有第一防水层3，第一防水层3的外侧设有第一保温层4，第一保温层4的外侧设有防裂抹面层5，所述第一保温层4、第一防水层3和砂浆找平层2通过螺栓与外墙1固定连接，防裂抹面层5的外侧设有饰面板6，饰面板6之间进行拼接；

[0019] 所述饰面板6从内到外依次设有第二防水层61、反射层62和饰面层63，所述饰面层63的下侧设有向外凸起的导水条7，导水条7的外侧伸出饰面层63，引导雨水下落，所述导水条7的外侧面为斜面组成，且导水条7的下侧与饰面板6的下侧平齐，方便安装，所述饰面层63的下侧设有卡接槽，饰面层63的上侧对应设有卡接头8，卡接头8的上端为凸出的弹性圆柱条，提高卡接后的稳定性，所述饰面层63的上侧中部固定有凸条10，饰面层63的下侧对应凸条10设有凹槽，定位螺丝9贯穿凸条10，端部伸入第一防水层3内，连接两饰面板6，所述饰面板6的内侧设有防滑网，提高安装后的摩擦力，所述定位螺丝9安装在饰面层63上侧的凹槽内，且凹槽的下侧面为斜面，方便雨水下落。

[0020] 本实用新型的工作原理是：使用时，通过砂浆找平层2保持外侧平整，第一防水层3和第一保温层4形成第一道防护，通过螺栓安装后，防裂抹面层5保持外侧面平整，最后安装饰面板6，通过卡接头8和凸条10卡入上侧的饰面板6，最后通过定位螺丝9进行固定。

[0021] 以上所述，仅为本实用新型较佳的具体实施方式，但本实用新型的保护范围并不局限于此，任何熟悉本技术领域的技术人员在本实用新型揭露的技术范围内，根据本实用新型的技术方案及其发明构思加以等同替换或改变，都应涵盖在本实用新型的保护范围之内。

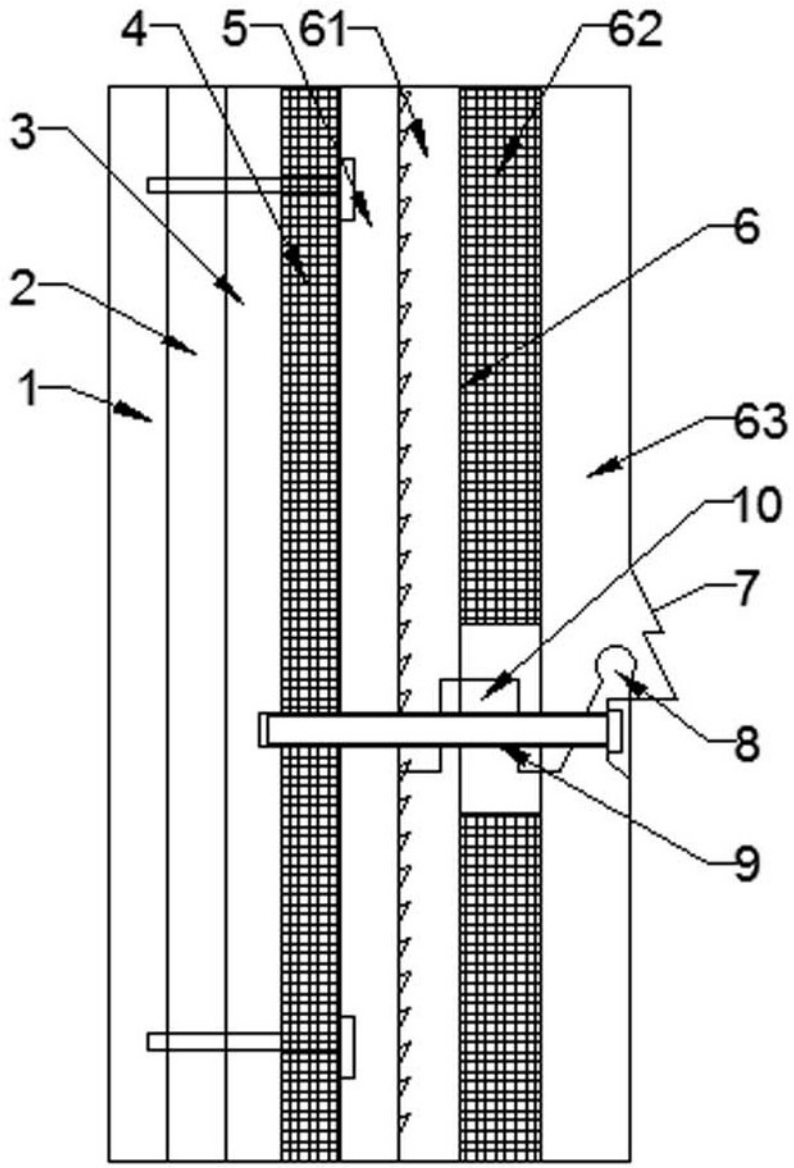

图1