(19)中华人民共和国国家知识产权局

(12)实用新型专利

(10)授权公告号 CN 215235582 U
(45)授权公告日 2021.12.21

(21)申请号 202121496430.9

(22)申请日 2021.07.02

(73)专利权人 平邑盛达木业有限公司
地址 273334 山东省临沂市平邑县温水镇文泗路北,南林村001号

(72)发明人 王彦青

(51)Int.Cl.
B05C 13/02(2006.01)
B05C 5/02(2006.01)
B27G 11/00(2006.01)

权利要求书1页 说明书4页 附图3页

(54)实用新型名称

一种胶合板加工用涂胶机

(57)摘要

本实用新型适用于胶合板制造技术领域,提供了一种胶合板加工用涂胶机,所述涂胶机包括:涂胶台;夹持组件,滑动设于所述涂胶台上,用于将板材夹持固定以进行涂胶;涂胶组件,设于所述涂胶台上,用于对固定在夹持组件上的板材进行涂胶;驱动组件,设于所述涂胶台上,用于驱动所述夹持组件滑动以使得板材途径涂胶组件从而完成涂胶,本涂胶机先通过夹持组件将待涂胶的板材涂胶面朝上夹持固定起来,然后通过驱动组件对夹持组件进行驱动使其滑动,即带动板材途径涂胶组件从而完成涂胶,整体结构能够根据待涂胶的板材实际规格灵活进行调整,操作简单,使用方便,大大提高胶合板生产加工效率。

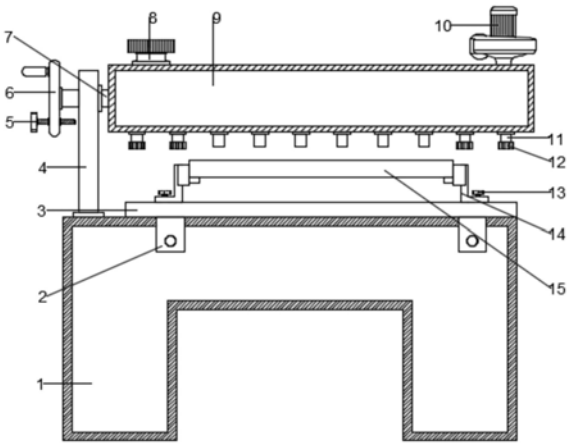

CN 215235582 U

1.一种胶合板加工用涂胶机,其特征在于,所述涂胶机包括:

涂胶台;

夹持组件,滑动设于所述涂胶台上,用于将板材夹持固定以进行涂胶;

涂胶组件,设于所述涂胶台上,用于对固定在夹持组件上的板材进行涂胶;

驱动组件,设于所述涂胶台上,用于驱动所述夹持组件滑动以使得板材途径涂胶组件从而完成涂胶。

2.根据权利要求1所述的胶合板加工用涂胶机,其特征在于,所述夹持组件包括:

滑动座,滑动设于所述涂胶台上;

两块活动板,均滑动设于所述滑动座上,两块活动板靠近滑动座中心的一侧均设有夹板,两块夹板上均设有多根弹簧,弹簧远离夹板的一端均固定连接于与其相近的活动板上,两块所述夹板上均设有用于将板材两侧底部托着的凸台且二者相同的一端部均为弧形结构。

3.根据权利要求1所述的胶合板加工用涂胶机,其特征在于,所述涂胶组件包括:

支杆,固定设于所述涂胶台上;

储胶筒,通过转轴转动设于所述支杆上,所述储胶筒筒壁上设有用于向其内部添加补充胶水的注胶口以及均匀的设有多个出胶头,所述出胶头上均一一对应配套有用于将其封闭起来的封盖;

挤压风机,固定设于所述储胶筒上,用于向储胶筒内加压以使得胶水通过出胶头被挤出;

抹胶刷,固定设于所述储胶筒外壁上,用于将落至板材上的胶水均匀抹开。

4.根据权利要求3所述的胶合板加工用涂胶机,其特征在于,所述转轴远离储胶筒的一端设有用于将储胶筒进行转动的转盘,所述转盘上旋有用于将储胶筒固定起来的定位丝杆。

5.根据权利要求2所述的胶合板加工用涂胶机,其特征在于,所述驱动组件包括:

两根螺纹杆,所述涂胶台为空心壳状结构,其顶部开设有两道通槽,所述滑动座底部固定设有两块连接板,两块连接板一一对应分别滑动卡设于两道通槽中,两根所述螺纹杆均转动设于涂胶台内且一一对应分别穿过两块连接板,螺纹杆与连接板之间为螺纹副传动;

驱动电机,固定设于所述涂胶台上且其为正反转电机,用于驱动两根螺纹杆其中一根转动,两根螺纹杆之间通过皮带传动机构相连接。

一种胶合板加工用涂胶机

技术领域

[0001] 本实用新型涉及胶合板制造技术领域，具体是一种胶合板加工用涂胶机。

背景技术

[0002] 胶合板是由木段旋切成单板或由木方刨切成薄木，再用胶粘剂胶合而成的三层或多层的板状材料，通常用奇数层单板，并使相邻层单板的纤维方向互相垂直胶合而成，胶合板是家具常用材料之一，为人造板三大板之一，亦可供飞机、船舶、火车、汽车、建筑和包装箱等作用材。

[0003] 在胶合板加工过程中需要用到用到涂胶机，现今的涂胶机中夹持机构以及刷胶机构均采用固定式，只能对固定规格的木板进行涂胶作业，大大降低了其实用性。

[0004] 因此，本实用新型提出一种胶合板加工用涂胶机来解决上述问题。

实用新型内容

[0005] 本实用新型的实施例目的在于提供一种胶合板加工用涂胶机，以解决上述问题。

[0006] 为实现上述目的，本实用新型提供如下技术方案：

[0007] 一种胶合板加工用涂胶机，所述涂胶机包括：

[0008] 涂胶台；

[0009] 夹持组件，滑动设于所述涂胶台上，用于将板材夹持固定以进行涂胶；

[0010] 涂胶组件，设于所述涂胶台上，用于对固定在夹持组件上的板材进行涂胶；

[0011] 驱动组件，设于所述涂胶台上，用于驱动所述夹持组件滑动以使得板材途径涂胶组件从而完成涂胶。

[0012] 在一种可选方案中：所述夹持组件包括：

[0013] 滑动座，滑动设于所述涂胶台上；

[0014] 两块活动板，均滑动设于所述滑动座上，两块活动板靠近滑动座中心的一侧均设有夹板，两块夹板上均设有多根弹簧，弹簧远离夹板的一端均固定连接于与其相近的活动板上，两块所述夹板上均设有用于将板材两侧底部托着的凸台且二者相同的一端部均为弧形结构。

[0015] 在一种可选方案中：所述涂胶组件包括：

[0016] 支杆，固定设于所述涂胶台上；

[0017] 储胶筒，通过转轴转动设于所述支杆上，所述储胶筒筒壁上设有用于向其内部添加补充胶水的注胶口以及均匀的设有多个出胶头，所述出胶头上均一一对应配套有用于将其封闭起来的封盖；

[0018] 挤压风机，固定设于所述储胶筒上，用于向储胶筒内加压以使得胶水通过出胶头被挤出；

[0019] 抹胶刷，固定设于所述储胶筒外壁上，用于将落至板材上的胶水均匀抹开。

[0020] 在一种可选方案中：所述转轴远离储胶筒的一端设有用于将储胶筒进行转动的转

盘，所述转盘上旋有用于将储胶筒固定起来的定位丝杆。

[0021] 在一种可选方案中：所述驱动组件包括：

[0022] 两根螺纹杆，所述涂胶台为空心壳状结构，其顶部开设有两道通槽，所述滑动座底部固定设有两块连接板，两块连接板一一对应分别滑动卡设于两道通槽中，两根所述螺纹杆均转动设于涂胶台内且一一对应分别穿过两块连接板，螺纹杆与连接板之间为螺纹副传动；

[0023] 驱动电机，固定设于所述涂胶台上且其为正反转电机，用于驱动两根螺纹杆其中一根转动，两根螺纹杆之间通过皮带传动机构相连接。

[0024] 相较于现有技术，本实用新型实施例的有益效果如下：

[0025] 本涂胶机先通过夹持组件将待涂胶的板材涂胶面朝上夹持固定起来，然后通过驱动组件对夹持组件进行驱动使其滑动，即带动板材途径涂胶组件从而完成涂胶，整体结构能够根据待涂胶的板材实际规格灵活进行调整，操作简单，使用方便，大大提高胶合板生产加工效率。

附图说明

[0026] 图1为本实用新型实施例的结构示意图。

[0027] 图2为本实用新型实施例中涂胶台和夹持组件之间的俯视图。

[0028] 图3为本实用新型实施例中储胶筒对板材进行涂胶时的位置示意图。

[0029] 附图标记注释：1-涂胶台、2-连接板、3-滑动座、4-支杆、5-定位丝杆、6-转盘、7-转轴、8-注胶口、9-储胶筒、10-挤压风机、11-出胶头、12-封盖、13-紧固旋钮、14-活动板、15-板材、16-抹胶刷、17-通槽、18-螺纹杆、19-驱动电机、20-弹簧、21-夹板、22-皮带传动机构。

具体实施方式

[0030] 为了使本实用新型的目的、技术方案及优点更加清楚明白，以下结合附图及实施例，对本实用新型进行进一步详细说明。应当理解，此处所描述的具体实施例仅仅用以解释本实用新型，并不用于限定本实用新型。

[0031] 以下结合具体实施例对本实用新型的具体实现进行详细描述。

[0032] 请参阅图1，本实用新型实施例中，一种胶合板加工用涂胶机，所述涂胶机包括：

[0033] 涂胶台1；

[0034] 夹持组件，滑动设于所述涂胶台1上，用于将板材15夹持固定以进行涂胶；

[0035] 涂胶组件，设于所述涂胶台1上，用于对固定在夹持组件上的板材15进行涂胶；

[0036] 驱动组件，设于所述涂胶台1上，用于驱动所述夹持组件滑动以使得板材15途径涂胶组件从而完成涂胶。

[0037] 在本实施例中，先通过夹持组件将待涂胶的板材15涂胶面朝上夹持固定起来，然后通过驱动组件对夹持组件进行驱动使其滑动，即带动板材15途径涂胶组件从而完成涂胶，操作简单，使用方便，大大提高胶合板生产加工效率。

[0038] 请参阅图2，本实用新型的一个实施例中，所述夹持组件包括：

[0039] 滑动座3，滑动设于所述涂胶台1上；

[0040] 两块活动板14，均滑动设于所述滑动座3上，两块活动板14靠近滑动座中心的一侧

均设有夹板21，两块夹板21上均设有多根弹簧20，弹簧20远离夹板21的一端均固定连接于与其相近的活动板14上，两块所述夹板21上均设有用于将板材15两侧底部托着的凸台且二者相同的一端部均为弧形结构。

[0041] 在本实施例中，先根据待涂胶的板材15实际大小调整两块活动板14之间距离以使得两块夹板21之间距离稍小于板材15宽度或长度，然后将板材15从两块夹板21呈弧形的一端插装进去并使得板材15两侧底部分别搭放在两块夹板21上设有的凸台上，此时，在多根弹簧20的弹力作用下，板材15被夹持固定起来以进行后续涂胶。

[0042] 进一步的，两块所述活动板14上均旋有至少一个用于将其固定起来的紧固旋钮13，在调整好两块活动板14间距后，依次旋紧两块活动板14上的紧固旋钮13即可。

[0043] 请参阅图3，本实用新型的一个实施例中，涂胶组件包括：

[0044] 支杆4，固定设于所述涂胶台1上；

[0045] 储胶筒9，通过转轴7转动设于所述支杆4上，转轴7远离储胶筒9的一端设有用于将储胶筒9进行转动的转盘6，所述转盘6上旋有用于将储胶筒9固定起来的定位丝杆5，所述储胶筒9筒壁上设有用于向其内部添加补充胶水的注胶口8以及均匀的设有多个出胶头11，所述出胶头11上均一一对应配套有用于将其封闭起来的封盖12；

[0046] 挤压风机10，固定设于所述储胶筒9上，用于向储胶筒9内加压以使得胶水通过出胶头11被挤出；

[0047] 抹胶刷16，固定设于所述储胶筒9外壁上，用于将落至板材15上的胶水均匀抹开。

[0048] 在本实施例中，先根据板材15的实际宽度调整多个出胶头11，将位于板材15宽度之外的出胶头11均用封盖12封住，使得经出胶头11挤出的胶水能够全部落在板材15上，然后根据板材15实际厚度转动储调整胶筒9使得抹胶刷16与板材15涂胶面充分接触，从而有效解决板材15厚度较小时，抹胶刷16与板材15接触不充分或板材厚度较大时，抹胶刷16与板材15过分挤压接触而导致抹胶刷16损坏变形的问题，上述调整过后，启动挤压风机10向储胶筒9内输气加压从而将胶水通过各个出胶头11挤出滴落在板材15上，随后经抹胶刷16均匀抹开。

[0049] 本实用新型的一个实施例中，所述驱动组件包括：

[0050] 两根螺纹杆18，所述涂胶台1为空心壳状结构，其顶部开设有两道通槽17，所述滑动座3底部固定设有两块连接板2，两块连接板2一一对应分别滑动卡设于两道通槽17中，两根所述螺纹杆18均转动设于涂胶台1内且一一对应分别穿过两块连接板2，螺纹杆18与连接板2之间为螺纹副传动；

[0051] 驱动电机19，固定设于所述涂胶台1上且其为正反转电机，用于驱动两根螺纹杆18其中一根转动，两根螺纹杆18之间通过皮带传动机构22相连接。

[0052] 在本实施例中，在皮带传动机构22传动作用下，驱动电机19带动两根螺纹杆18同步同向转动从而驱动滑动座3沿通槽17滑动，即带动板材15途径储胶筒9从而完成涂胶，随后，驱动电机19反向转动带动滑动座3复位，此时，工作人员将涂抹好胶水的板材15抽下并更换下一块待涂胶的板材，重复上述过程，以此循环。

[0053] 本实用新型上述实施例中提供了一种胶合板加工用涂胶机，先通过夹持组件将待涂胶的板材15涂胶面朝上夹持固定起来，然后通过驱动组件对夹持组件进行驱动使其滑动，即带动板材15途径涂胶组件从而完成涂胶，操作简单，使用方便，大大提高胶合板生产

加工效率。

[0054] 以上所述仅为本实用新型的较佳实施例而已，并不用以限制本实用新型，凡在本实用新型的精神和原则之内所作的任何修改、等同替换和改进等，均应包含在本实用新型的保护范围之内。

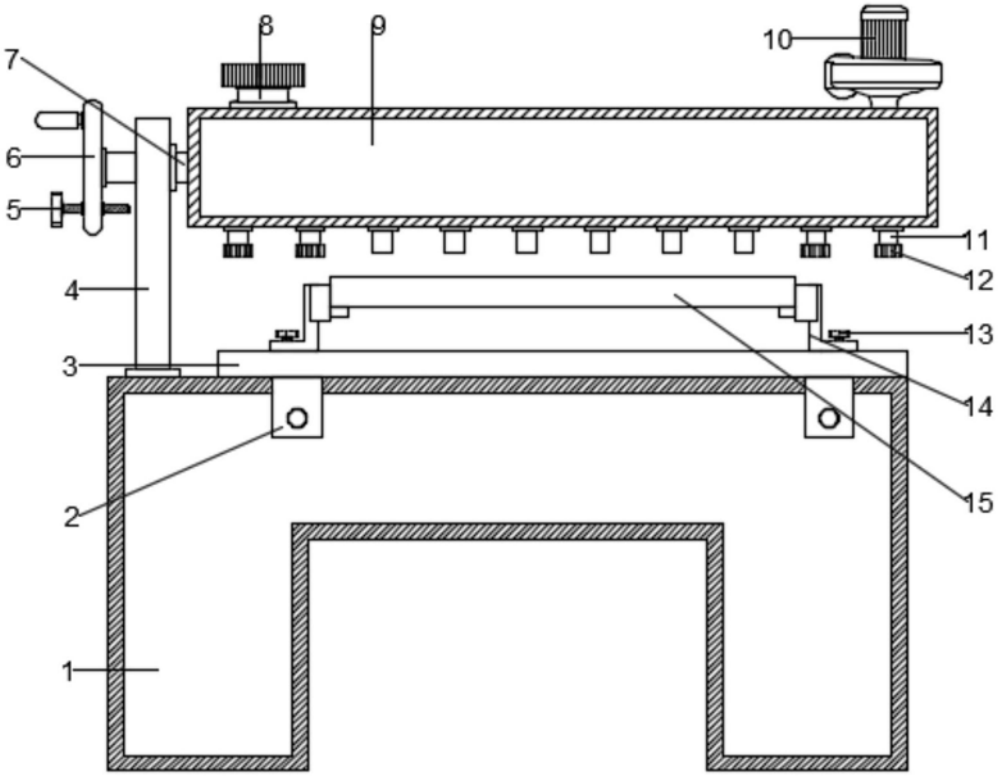

图1

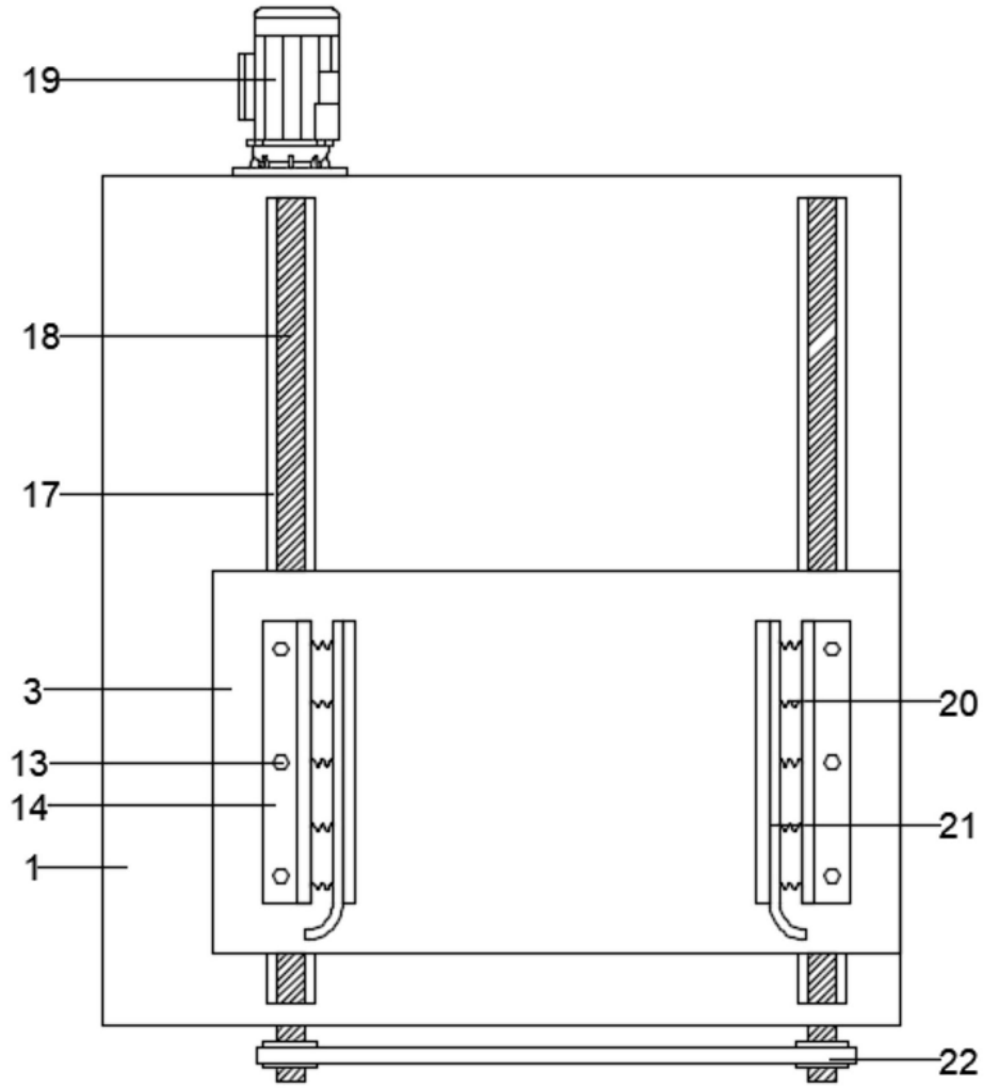

图2

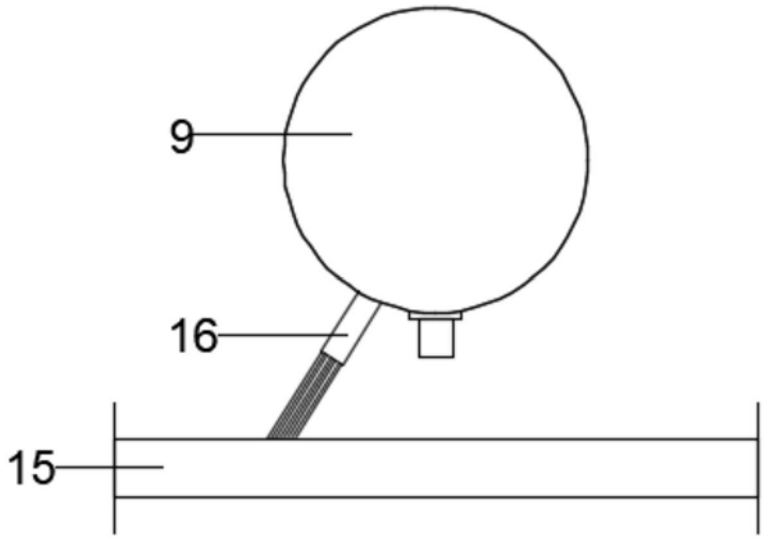

图3