(19)中华人民共和国国家知识产权局

(12)实用新型专利

(10)授权公告号 CN 207510872 U
(45)授权公告日 2018.06.19

(21)申请号 201721421710.7

(22)申请日 2017.10.30

(73)专利权人 无锡市瑞升农牧机械有限公司
地址 214000 江苏省无锡市锡山区羊尖镇

(72)发明人 李渊

(74)专利代理机构 无锡华源专利商标事务所（普通合伙）32228
代理人 聂启新

(51)Int.Cl.
B65B 69/00(2006.01)

权利要求书1页 说明书2页 附图2页

(54)实用新型名称

秸秆破包机

(57)摘要

本实用新型涉及一种秸秆破包机，包括支架，所述支架的上部安装有输送装置，所述输送装置的上部为破碎箱，所述破碎箱的一端设置有进料口，所述进料口处安装有活动门，所述破碎箱的另一端设置有出料口；所述破碎箱内安装有一对破包转子，所述支架上安装有输送电机和破包电机，所述破包电机的输出端通过第一带传动机构与破包转子的传动部，所述输送电机通过第三带传动机构与输送装置连接。本实用新型结构紧凑、合理，操作方便，通过破包转子的转动，刀片的作用，将整捆的秸秆进行拆开并均匀破碎，工作效率高，无需人工操作。

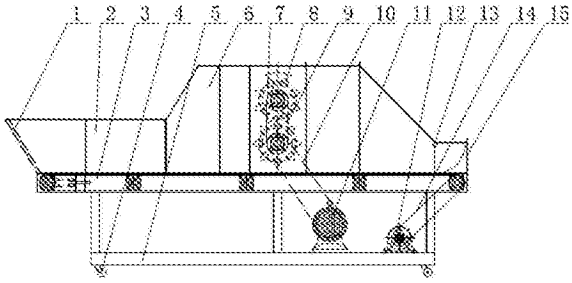

CN 207510872 U

1.一种秸秆破包机，其特征在于：包括支架(5)，所述支架(5)的上部安装有输送装置(3)，所述输送装置(3)的上部为破碎箱(6)，所述破碎箱(6)的一端设置有进料口(2)，所述进料口(2)处安装有活动门(1)，所述破碎箱(6)的另一端设置有出料口(15)；所述破碎箱(6)内安装有一对破包转子(7)，所述支架(5)上安装有输送电机(12)和破包电机(11)，所述破包电机(11)的输出端通过第一带传动机构(10)与破包转子(7)的传动部，所述输送电机(12)通过第三带传动机构(14)与输送装置(3)连接。

2.如权利要求1所述的秸秆破包机，其特征在于：所述破包转子(7)的安装结构为：上下两根破包转子(7)平行安装，并在其内部安装传动轴(16)，在传动轴(16)的端部通过第二带传动机构(9)连接，所述单个破包转子(7)的外圆周上通过紧固件均匀分布有多个刀片(8)。

3.如权利要求2所述的秸秆破包机，其特征在于：所述上下两个破包转子(7)的转向相反。

4.如权利要求2所述的秸秆破包机，其特征在于：刀片(8)成三角形结构，并在其底部延伸有矩形结构。

5.如权利要求1所述的秸秆破包机，其特征在于：所述出料口(15)处安装有调节板(13)。

6.如权利要求1所述的秸秆破包机，其特征在于：所述支架(5)的底部安装有移动轮子(4)。

秸秆破包机

技术领域

[0001] 本实用新型涉及粮食加工设备技术领域，尤其是一种秸秆破包机。

背景技术

[0002] 秸秆破碎机主要用来对玉米秸秆进行破碎，具有结构合理，效率高，紧凑，外形美观，线条流畅，易损件更换方便快捷，易损件耗用少，运行成本低等特点。

[0003] 现有技术中，通过收割机收割玉米，大捆的秸秆通过人工进行拆开，然后人工送入喂料机进行粉碎，其工作效率低。

实用新型内容

[0004] 本申请人针对上述现有生产技术中的缺点，提供一种结构合理的秸秆破包机，从而采用全自动机械化操作，无需人工操作，大大提高了工作效率，提高了工作可靠性，秸秆破碎均匀。

[0005] 本实用新型所采用的技术方案如下：

[0006] 一种秸秆破包机，包括支架，所述支架的上部安装有输送装置，所述输送装置的上部为破碎箱，所述破碎箱的一端设置有进料口，所述进料口处安装有活动门，所述破碎箱的另一端设置有出料口；所述破碎箱内安装有一对破包转子，所述支架上安装有输送电机和破包电机，所述破包电机的输出端通过第一带传动机构与破包转子的传动部，所述输送电机通过第三带传动机构与输送装置连接。

[0007] 作为上述技术方案的进一步改进：

[0008] 所述破包转子的安装结构为：上下两根破包转子平行安装，并在其内部安装传动轴，在传动轴的端部通过第二带传动机构连接，所述单个破包转子的外圆周上通过紧固件均匀分布有多个刀片。

[0009] 所述上下两个破包转子的转向相反。

[0010] 刀片成三角形结构，并在其底部延伸有矩形结构。

[0011] 所述出料口处安装有调节板。

[0012] 所述支架的底部安装有移动轮子。

[0013] 本实用新型的有益效果如下：

[0014] 本实用新型结构紧凑、合理，操作方便，通过破包转子的转动，刀片的作用，将整捆的秸秆进行拆开并均匀破碎，工作效率高，无需人工操作。

附图说明

[0015] 图1为本实用新型的主视图。

[0016] 图2为图1的侧视图。

[0017] 图3为本实用新型破包转子的安装示意图。

[0018] 图4为图3的侧视图。

[0019] 其中：1、活动门；2、进料口；3、输送装置；4、移动轮子；5、支架；6、破碎箱；7、破包转子；8、刀片；9、第二带传动机构；10、第一带传动机构；11、破包电机；12、输送电机；13、调节板；14、第三带传动机构；15、出料口；16、传动轴。

具体实施方式

[0020] 下面结合附图，说明本实用新型的具体实施方式。

[0021] 如图1、图2、图3和图4所示，本实施例的秸秆破包机，包括支架5，支架5的上部安装有输送装置3，输送装置3的上部为破碎箱6，破碎箱6的一端设置有进料口2，进料口2处安装有活动门1，破碎箱6的另一端设置有出料口15；破碎箱6内安装有一对破包转子7，支架5上安装有输送电机12和破包电机11，破包电机11的输出端通过第一带传动机构10与破包转子7的传动部，输送电机12通过第三带传动机构14与输送装置3连接。

[0022] 破包转子7的安装结构为：上下两根破包转子7平行安装，并在其内部安装传动轴16，在传动轴16的端部通过第二带传动机构9连接，单个破包转子7的外圆周上通过紧固件均匀分布有多个刀片8。

[0023] 上下两个破包转子7的转向相反。

[0024] 刀片8成三角形结构，并在其底部延伸有矩形结构。

[0025] 出料口15处安装有调节板13。

[0026] 支架5的底部安装有移动轮子4。

[0027] 进料口2和破碎箱6处均采用侧面板。

[0028] 实际使用过程中，活动门1打开，启动破包电机11盒输送电机12，整捆的玉米秸秆从进料口2进入，通过输送装置3的作用，输送到破包转子7处，进行破碎工作，破碎完毕后通过输送装置3的作用继续送到出料口15输出。工作方便，工作可靠性好，工作效率高。

[0029] 以上描述是对本实用新型的解释，不是对实用新型的限定，本实用新型所限定的范围参见权利要求，在本实用新型的保护范围之内，可以作任何形式的修改。

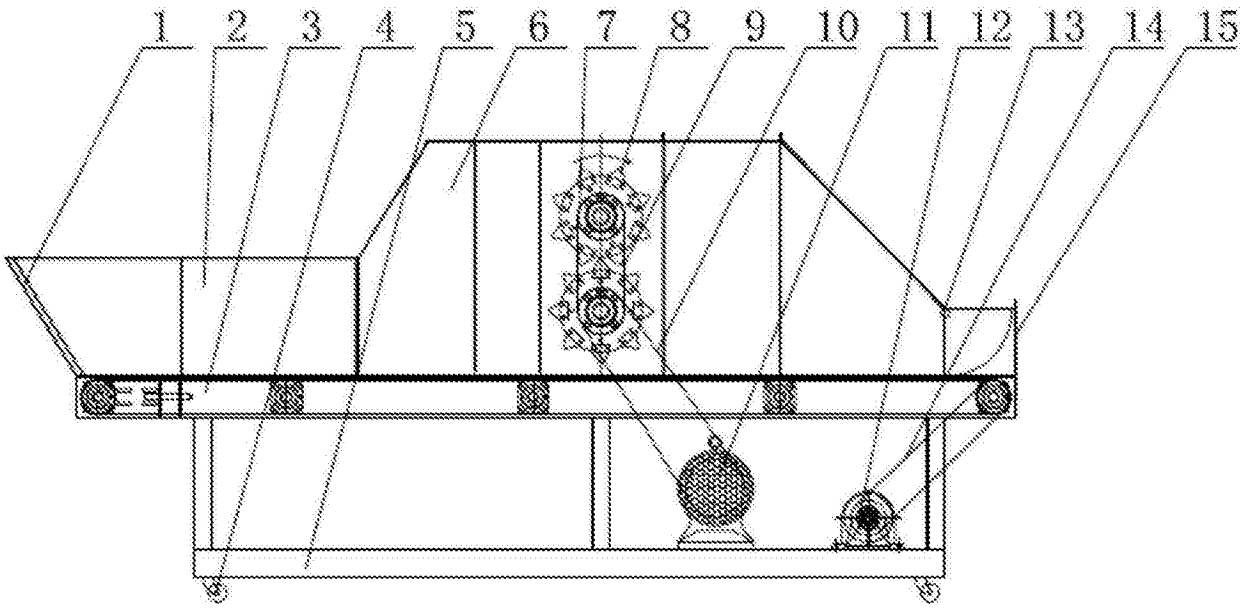

图1

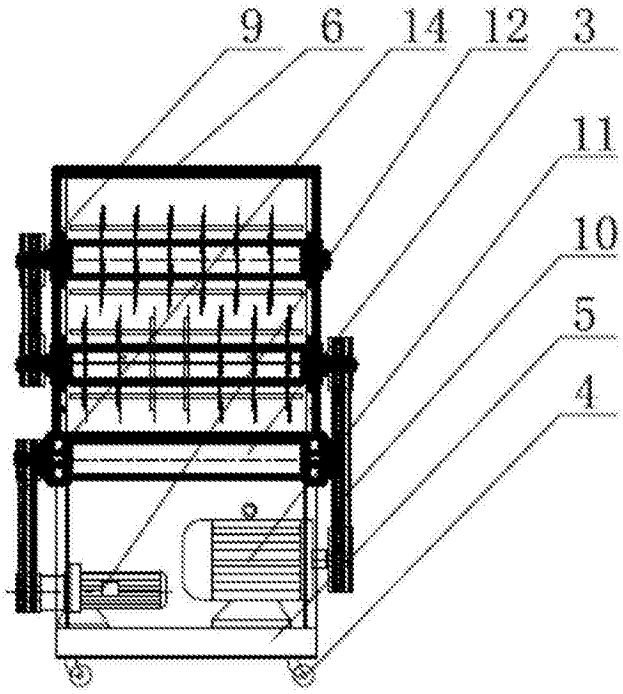

图2

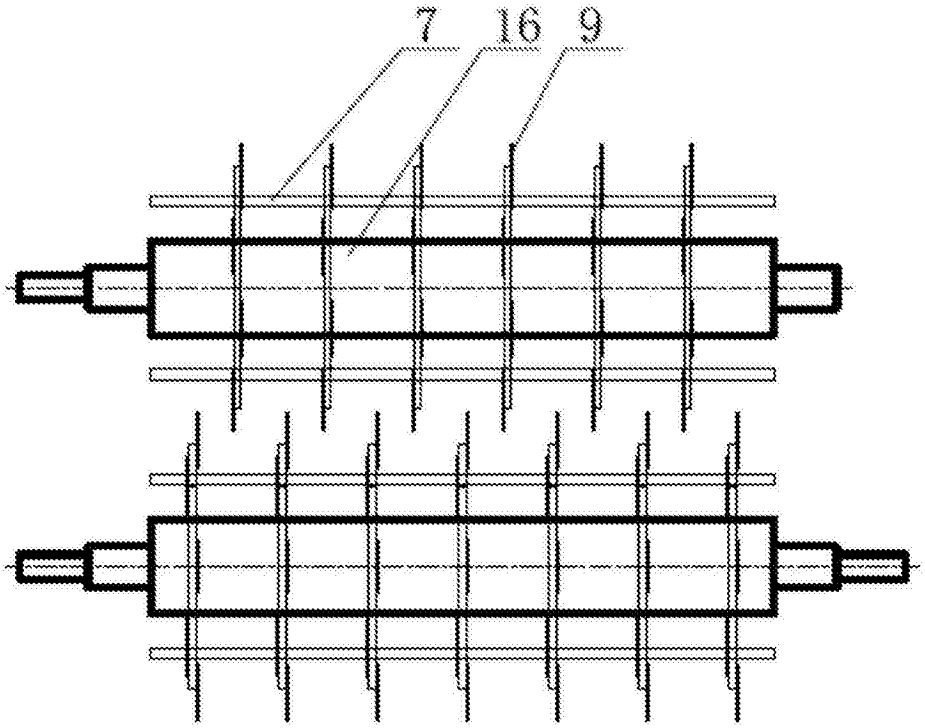

图3

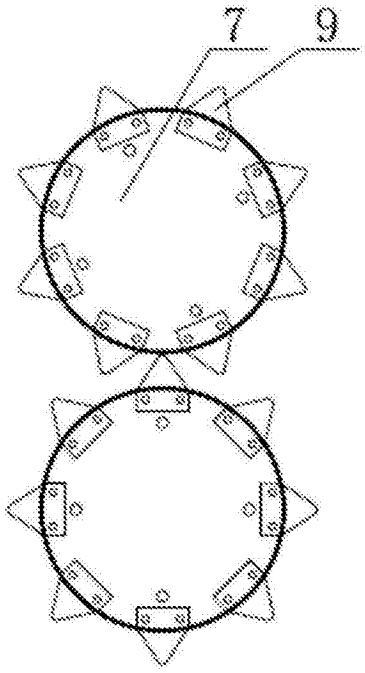

图4