D209056

(19)中華民國智慧財產局

(12)設計說明書公告本　**(11)證書號數：TW D209056 S**

**(45)公告日： 中華民國 109 (2020) 年 12 月 21 日**

(21)申請案號：109302241　(22)申請日： 中華民國 109 (2020) 年 04 月 24 日

(51)LOC.(11)Cl.：12-16

(30)優先權：2020/02/03　美國　29/722,980

(71)申請人：美商普羅斯輪有限公司 (美國) WHEEL PROS, LLC　(US)
美國

(72)設計人：特蘭　彼得 TRAN, PETER (US)

(74)代理人：陳哲宏

(56)參考文獻：

| | | | |
|---|---|---|---|
| US | D791675 | US | D833950 |
| US | D848927 | US | D849657 |
| US | D852110 | | |

審查人員：黃龍寶

圖式數：8 共 9 頁

(54)名稱

車輛輪圈

代表圖：

D209056

**TW D209056 S**

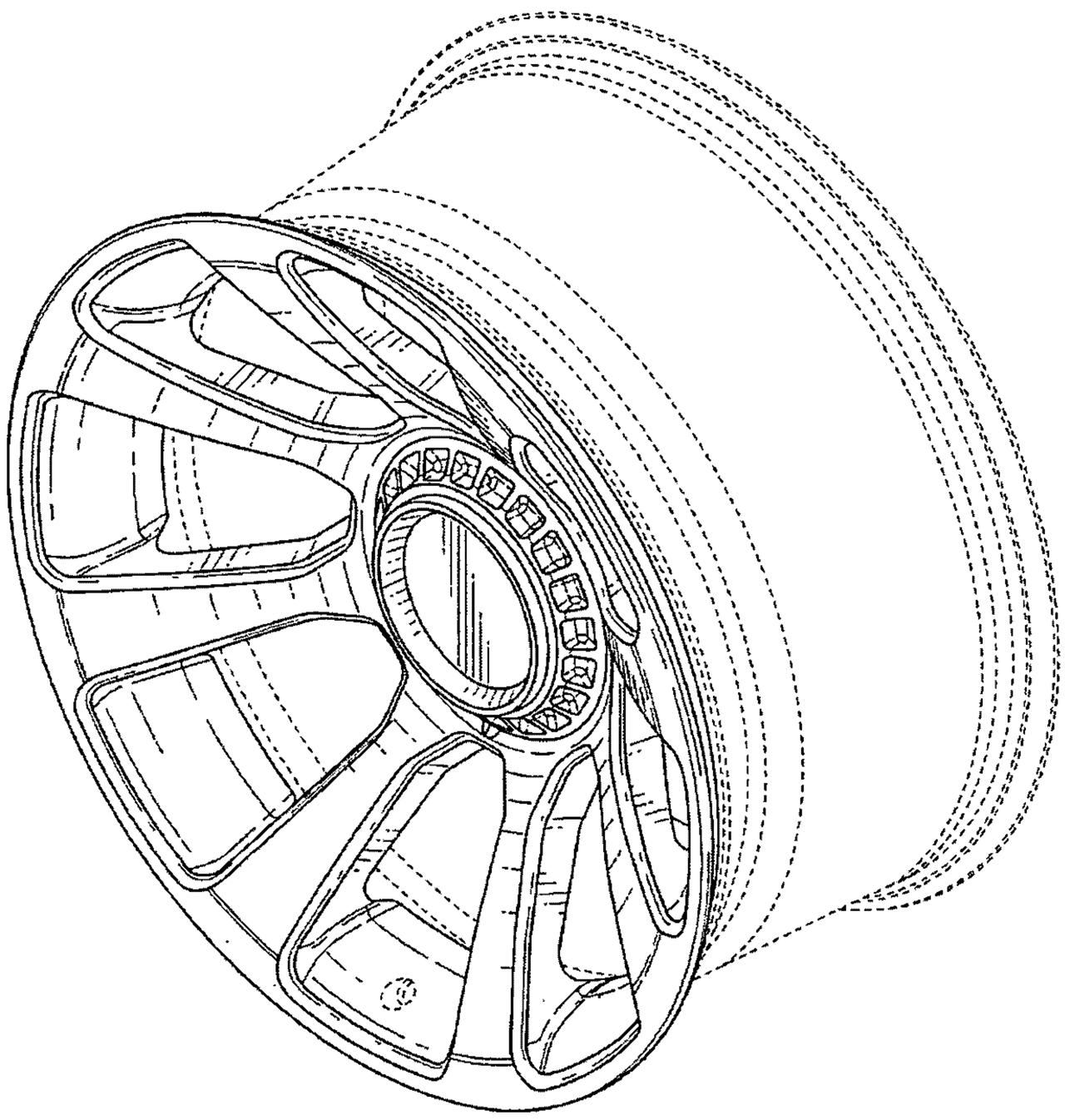

立體圖（代表圖）

公告本

D209056

# 設計專利說明書

（本說明書格式、順序，請勿任意更動，※記號部分請勿填寫）

## 【設計名稱】（中文/英文）

車輛輪圈

Wheel

## 【物品用途】

【0001】

## 【設計說明】

【0002】　圖式所揭露之虛線部分，為本案不主張設計之部分。

D209056

# 圖式

(指定之代表圖，請單獨置於圖式第 1 頁)

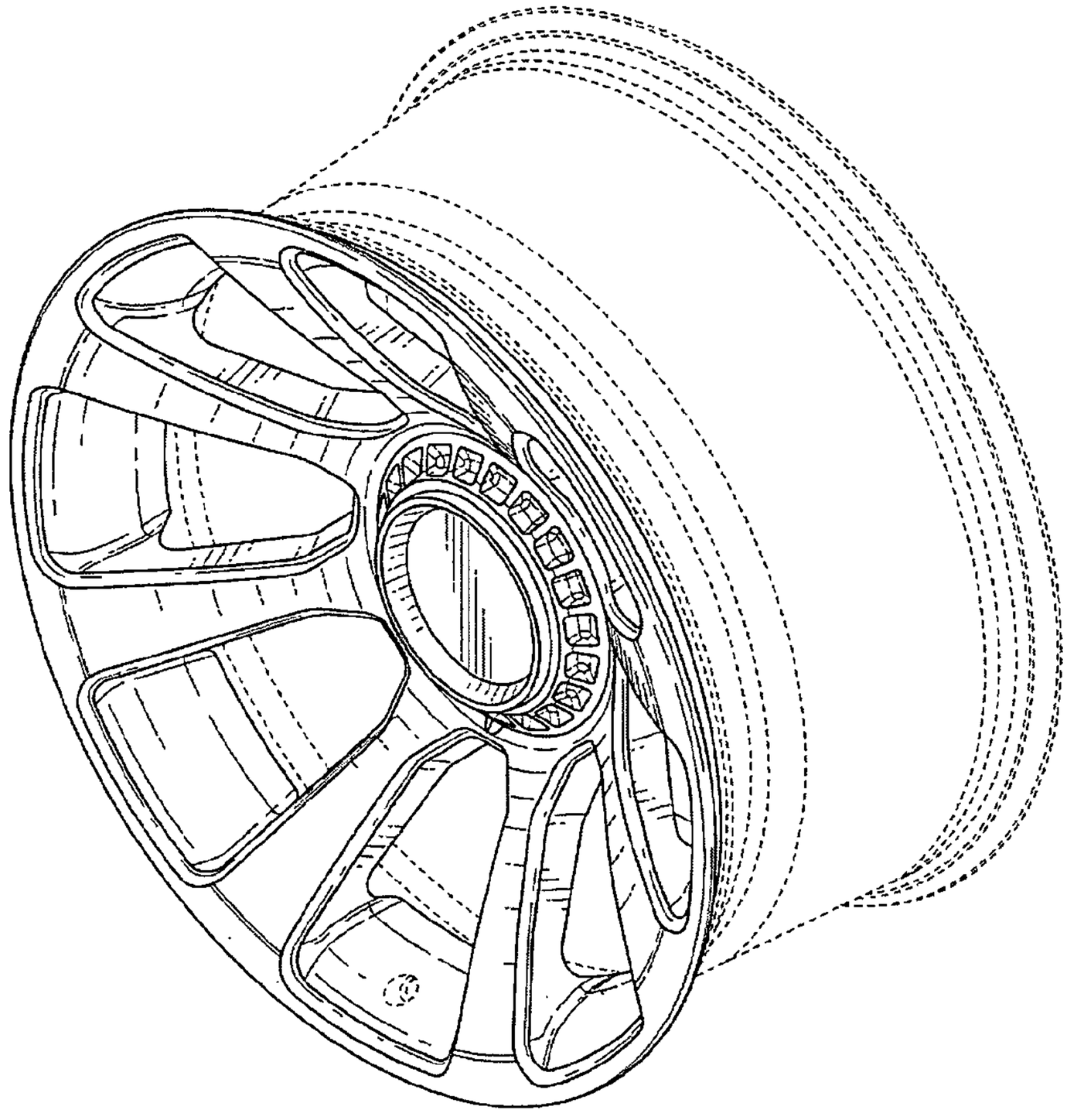

立體圖（代表圖）

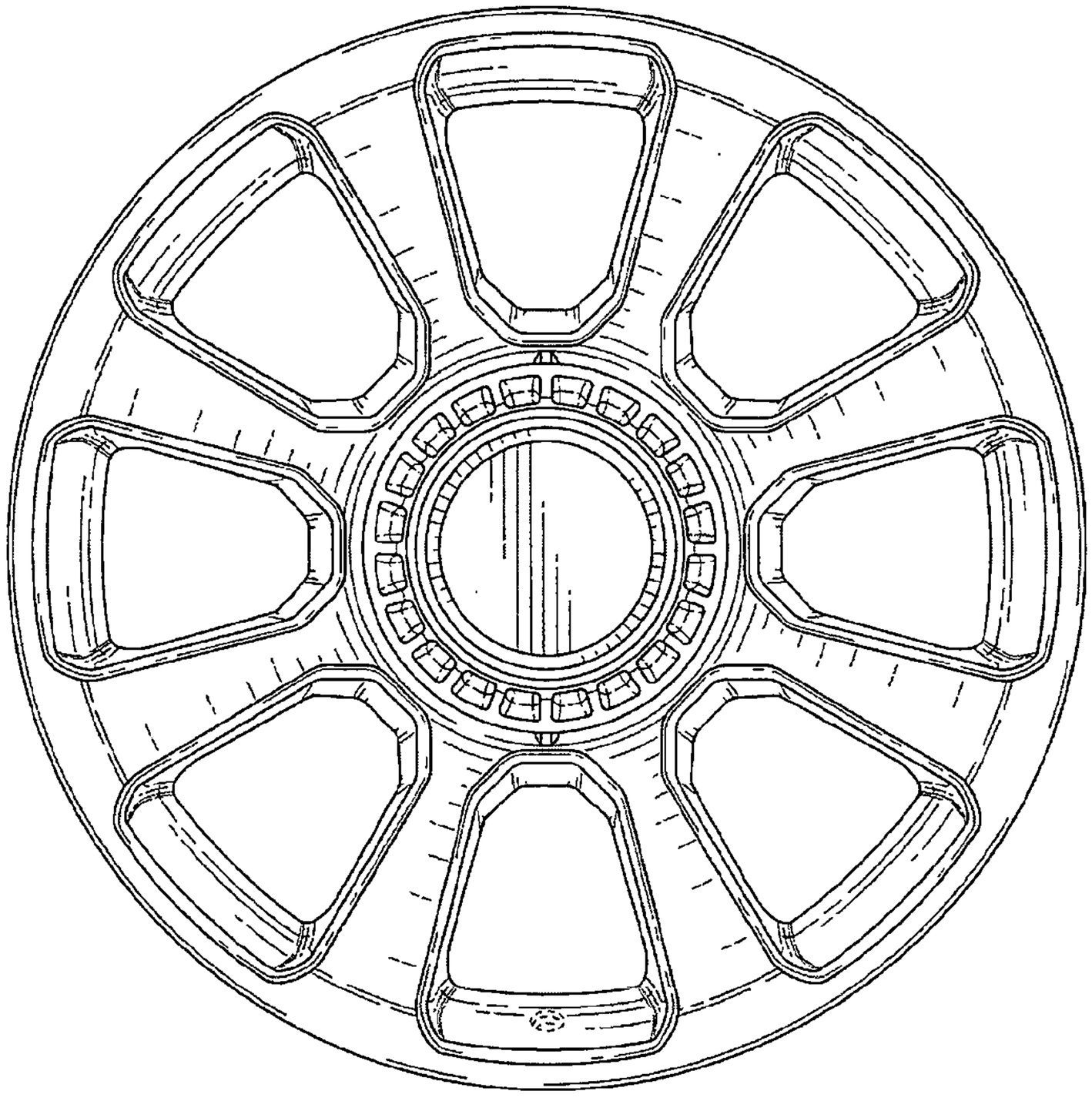

前視圖

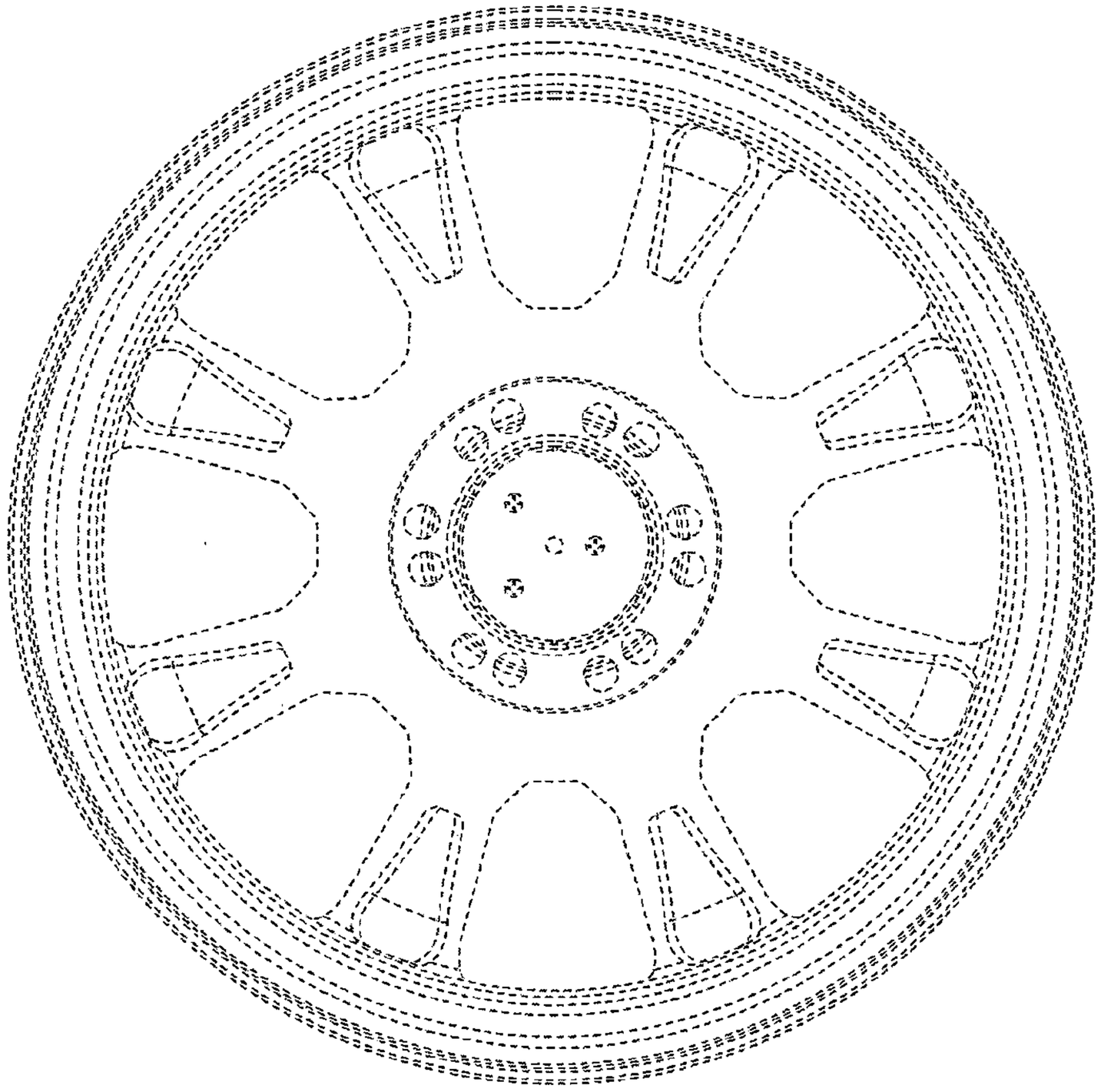

後視圖

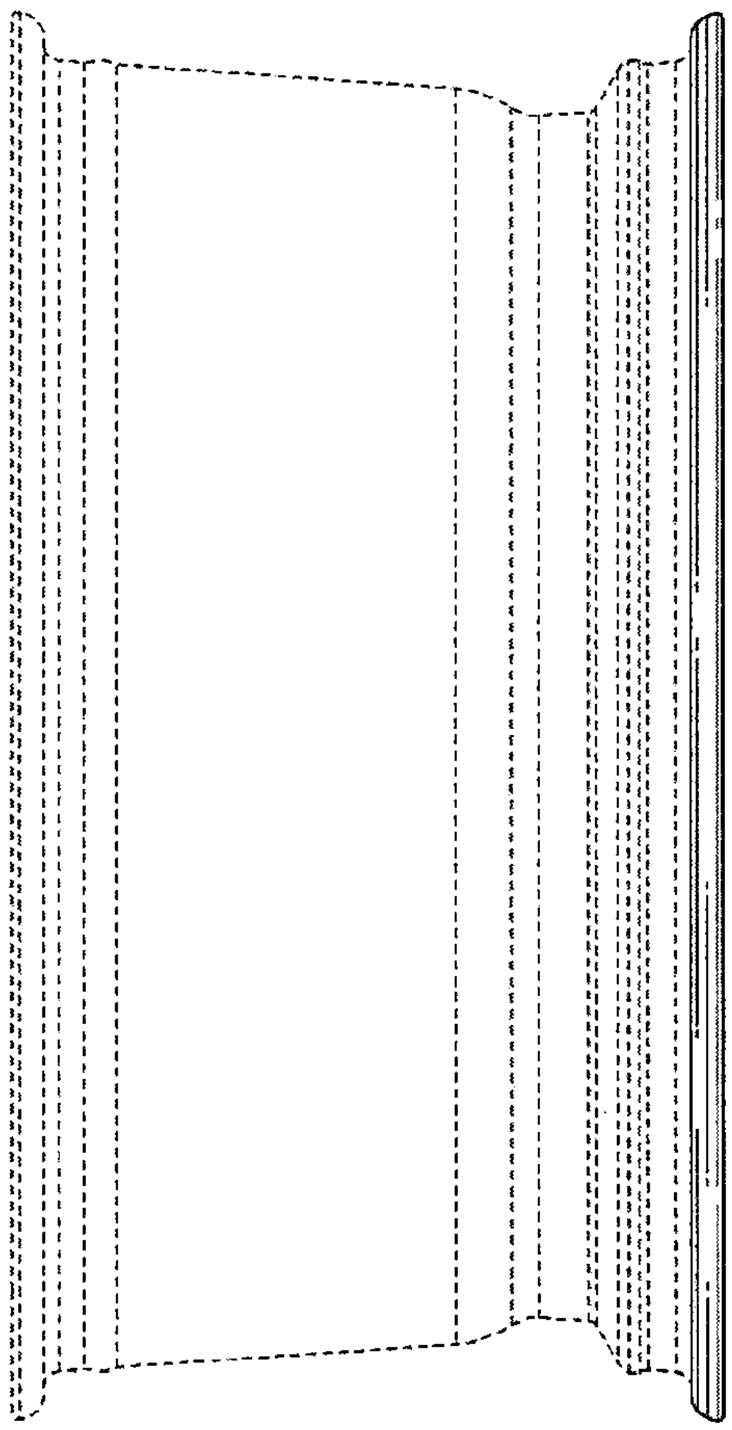

左側視圖

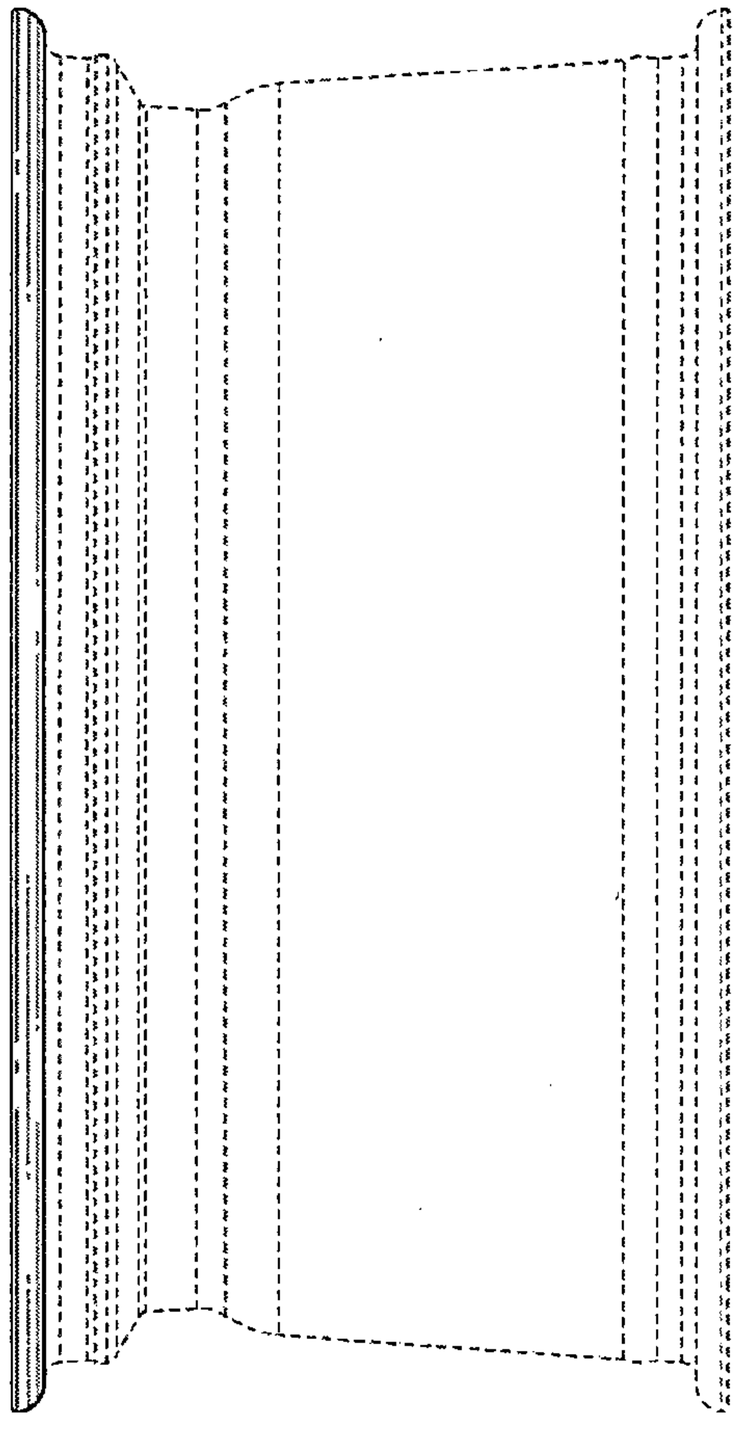

右側視圖

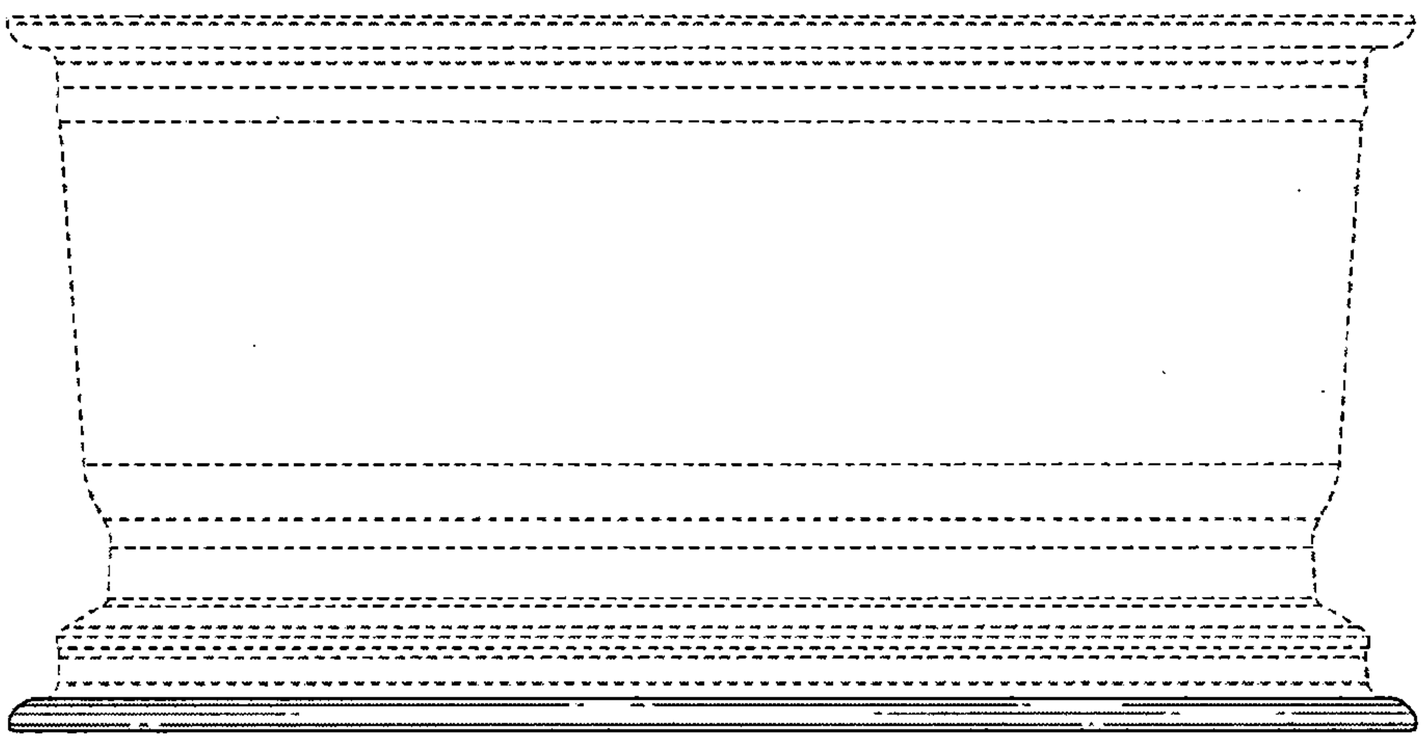

俯視圖

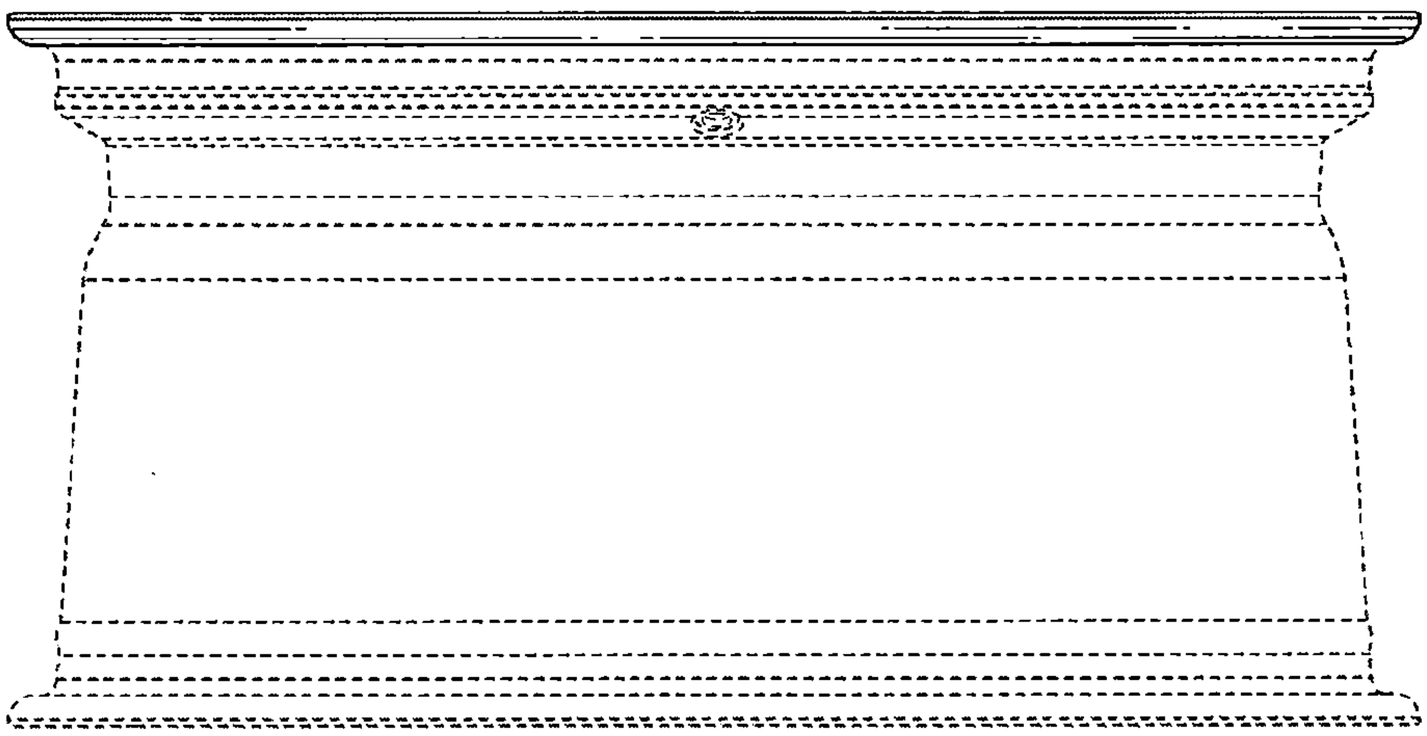

仰視圖

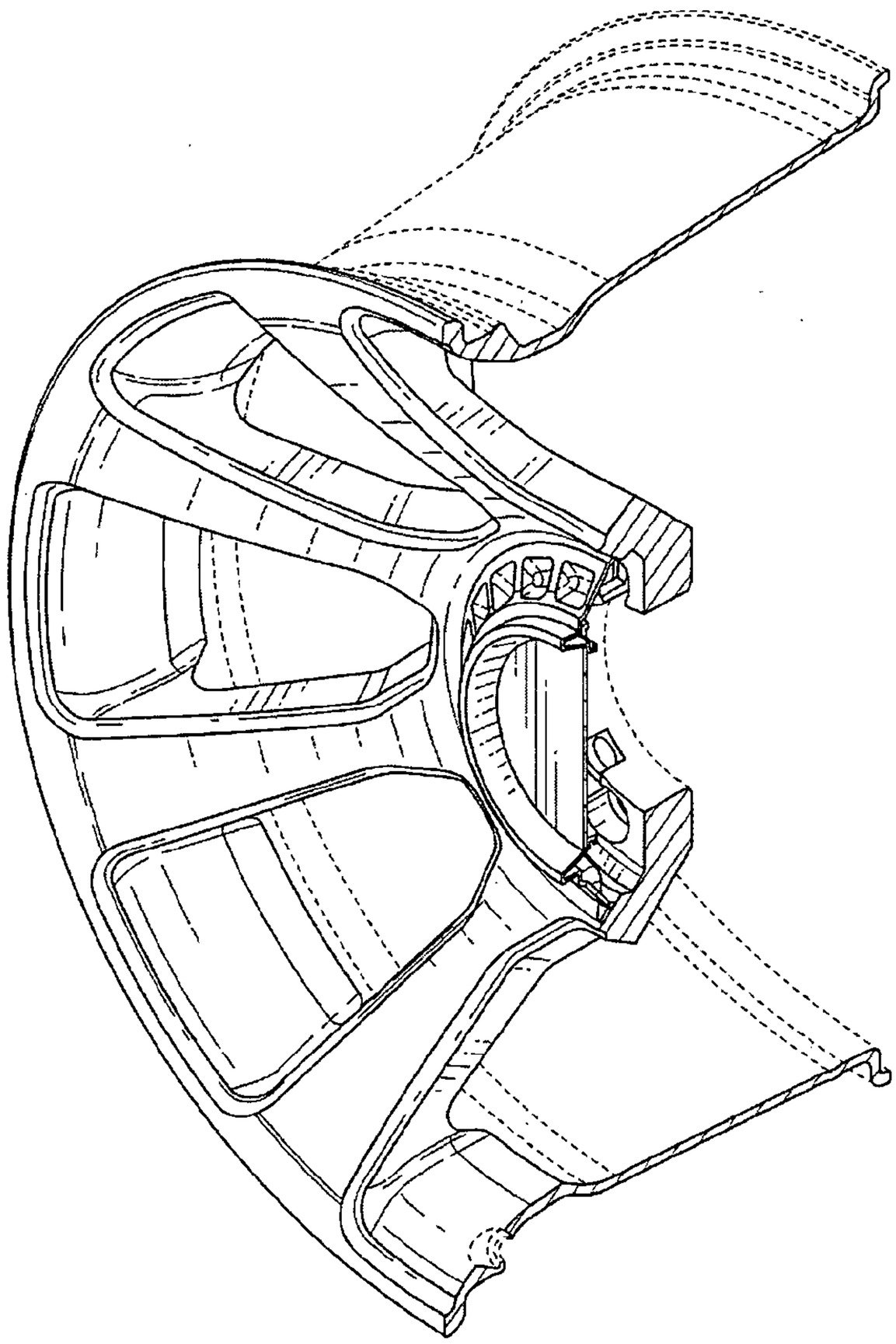

剖面圖