(19) DANMARK

(12) PATENTANSØGNING (10) DK 1305/86 A

DIREKTORATET FOR
PATENT- OG VAREMÆRKEVÆSENET

(21) Patentansøgning nr.: 1305/86
(22) Indleveringsdag:.... 21 mar 1986
(24) Løbedag:..... 21 mar 1986
(41) Alm. tilgængelig:.... 23 sep 1986
(62) Stamansøgningsnummer:.....
(86) International ansøgning nr.:.. -
(86) International indleveringsdag:
(85) Videreførselsdag:
(30) Prioritet: 22 mar 1985 US 715122
22 mar 1985 US 715131
22 mar 1985 US 715219
22 mar 1985 US 715234
22 mar 1985 US 715239
(51) Int. Cl. 4: **A 61 B 17/36**
(71) Ansøger: *MASSACHUSETTS INSTITUTE OF TECHNOLOGY, Cambridge, US
(72) Opfinder:
(74) Fuldmægtig: Hofman-Bang & Boutard A/S, Adelgade 15, 1304, København K

(54) Laser-kateter til indføring i arterier

(57) Sammendrag

SAMMENDRAG 1305-86

Et laserkateter omfatter optiske fibre, der forsynet med laserlys, er monteret i et kateter for indføring i en arterie til at afgive en kontrolleret laserstråle for percutanøs intravskulær laserbehandling af atherioscle-rotiske sygdomme. En transparent beskyttende skærm er monteret ved den distale ende af kateteret for mekanisk fortrængning af intravaskulært blod og beskyttelse af fibrene fra det intravaskulære indhold samt til at be-skytte patienten i tilfælde af svigt af fiberoptikken. Multiple optiske fibre tillader udvælgelse af væv, der skal fjernes. Et computerkontrolleret system retter au-tomatisk fibrene ind efter laseren og styrer ekspone-ringstiden. Spektroskopiske diagnosesystemer bestemmer, hvilket væv der skal fjernes.

fortsættes

1305-86

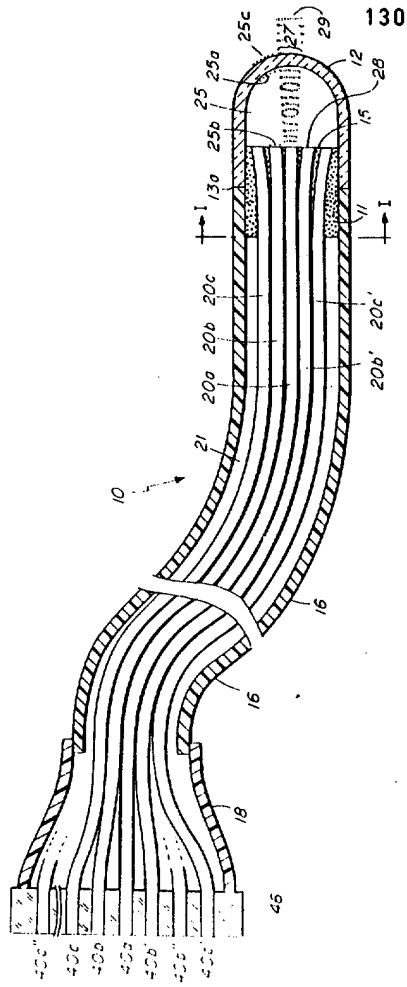

25c
27
29
25a
12
28
25
15
25b
13a
I
11
I
20c
20c'
20b
20b'
20a
21
10
16
16
18
46

FIG. 1