(19)中华人民共和国国家知识产权局

(12)实用新型专利

(10)授权公告号 CN 209103774 U
(45)授权公告日 2019.07.12

(21)申请号 201821821421.0

(22)申请日 2018.11.06

(73)专利权人 东莞市三零泉塑胶模具有限公司
地址 523000 广东省东莞市横沥镇山厦发展工业区1栋

(72)发明人 刘泉

(74)专利代理机构 深圳快马专利商标事务所（普通合伙）44362
代理人 赵亮 刘朗星

(51)Int.Cl.
G09F 15/02(2006.01)

权利要求书1页 说明书2页 附图2页

(54)实用新型名称

一种拆卸方便的广告牌

(57)摘要

本实用新型公开了一种拆卸方便的广告牌，包括固定板、第一卡扣组、第二卡扣组、支撑杆组和广告张贴板，所述固定板前端下侧边缘设置有第一卡扣组，所述固定板前端上侧边缘设置有第二卡扣组；本实用新型在结构上设计合理，使用起来方便快捷，实用性很高，工作时，通过第一卡扣组和第二卡扣组将本装置牢牢卡接在陈列盒后板上，并且组装、拆卸方便快速，在广告张贴板的作用下，方便粘贴广告和价格牌，避免了价格牌直接贴于陈列盒上容易掉落的问题，同时方便展示陈列盒内的商品信息，固定板通过设置若干椭圆通槽可减少塑料的使用量，更加环保节约，同时本装置结构简单，加工难度低，生产成本低，易于推广。

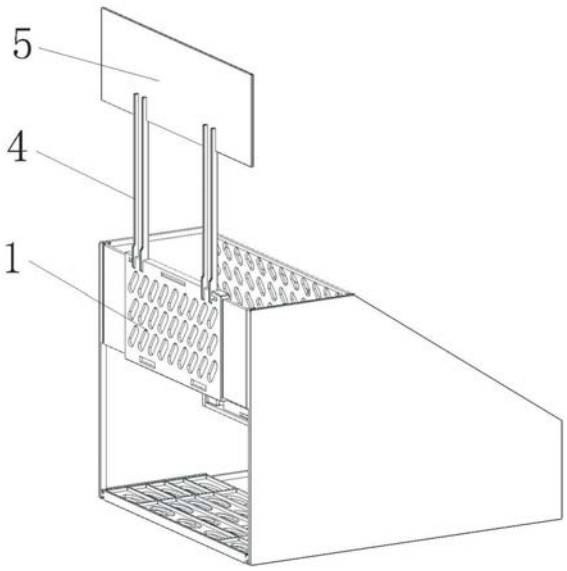

CN 209103774 U

1.一种拆卸方便的广告牌,包括固定板(1)、第一卡扣组(2)、第二卡扣组(3)、支撑杆组(4)和广告张贴板(5),其特征在于,所述固定板(1)前端下侧边缘设置有第一卡扣组(2),所述固定板(1)前端上侧边缘设置有第二卡扣组(3),所述固定板(1)上端中部设置有支撑杆组(4),所述支撑杆组(4)前端上侧设置有广告张贴板(5)。

2.根据权利要求1所述的一种拆卸方便的广告牌,其特征在于,所述固定板(1)前端设置有若干椭圆通槽。

3.根据权利要求1所述的一种拆卸方便的广告牌,其特征在于,所述固定板(1)和广告张贴板(5)的材料均为塑料。

4.根据权利要求1所述的一种拆卸方便的广告牌,其特征在于,所述固定板(1)通过第一卡扣组(2)和第二卡扣组(3)卡接陈列盒后板。

一种拆卸方便的广告牌

技术领域

[0001] 本实用新型涉及广告牌设计技术领域,具体是一种拆卸方便的广告牌。

背景技术

[0002] 广告,顾名思义,就是广而告之,即向社会广大公众告知某件事物。广告就其含义来说,有广义和狭义之分。广义广告是指不以营利为目的的广告,如政府公告,政党、宗教、教育、文化、市政、社会团体等方面的启事、声明等。狭义广告是指以营利为目的的广告,通常指的是商业广告,或称经济广告,它是工商企业为推销商品或提供服务,以付费方式,通过广告媒体向消费者或用户传播商品或服务信息的手段。商品广告就是这样的经济广告,目前在商场或门店中经常能看到门头或店内有众多的广告信息,而广告牌就是承载广告信息的一个重要的载体。

[0003] 目前,现有的门头或店内承装产品的陈列盒上均难以设置广告信息,或者张贴广告单容易妨碍陈列盒美观,导致了顾客无法了解商品的详细信息或者卖点,商家销售额较低,而单独买广告展架,价格高昂,成本高,且占地面积大(商场店面寸土寸金)。因此,本领域技术人员提供了一种拆卸方便的广告牌,以解决上述背景技术中提出的问题。

发明内容

[0004] 本实用新型的目的在于提供一种拆卸方便的广告牌,以解决上述背景技术中提出的问题。

[0005] 为实现上述目的,本实用新型提供如下技术方案:

[0006] 一种拆卸方便的广告牌,包括固定板、第一卡扣组、第二卡扣组、支撑杆组和广告张贴板,所述固定板前端下侧边缘设置有第一卡扣组,所述固定板前端上侧边缘设置有第二卡扣组,所述固定板上端中部设置有支撑杆组,所述支撑杆组前端上侧设置有广告张贴板。

[0007] 作为本实用新型进一步的方案:所述固定板前端设置有若干椭圆通槽。

[0008] 作为本实用新型再进一步的方案:所述固定板和广告张贴板的材料均为塑料。

[0009] 作为本实用新型再进一步的方案:所述固定板通过第一卡扣组和第二卡扣组卡接陈列盒后板。

[0010] 与现有技术相比,本实用新型的有益效果是:

[0011] 本实用新型在结构上设计合理,使用起来方便快捷,实用性很高,工作时,通过第一卡扣组和第二卡扣组将本装置牢牢卡接在陈列盒后板上,并且组装、拆卸方便快速,在广告张贴板的作用下,方便粘贴广告和价格牌,避免了价格牌直接贴于陈列盒上容易掉落的问题,同时方便展示陈列盒内的商品信息,固定板通过设置若干椭圆通槽可减少塑料的使用量,更加环保节约,同时本装置结构简单,加工难度低,生产成本低,易于推广。

附图说明

[0012] 图1为一种拆卸方便的广告牌的安装示意图。

[0013] 图2为一种拆卸方便的广告牌的轴测图。

[0014] 图3为一种拆卸方便的广告牌的正视图。

[0015] 图中：固定板1、第一卡扣组2、第二卡扣组3、支撑杆组4、广告张贴板5。

具体实施方式

[0016] 下面将结合本实用新型实施例中的附图，对本实用新型实施例中的技术方案进行清楚、完整地描述，显然，所描述的实施例仅仅是本实用新型一部分实施例，而不是全部的实施例。基于本实用新型中的实施例，本领域普通技术人员在没有做出创造性劳动前提下所获得的所有其他实施例，都属于本实用新型保护的范围。

[0017] 请参阅图1～3，本实用新型实施例中，一种拆卸方便的广告牌，包括固定板1、第一卡扣组2、第二卡扣组3、支撑杆组4和广告张贴板5，所述固定板1前端下侧边缘设置有第一卡扣组2，所述固定板1前端上侧边缘设置有第二卡扣组3，所述固定板1上端中部设置有支撑杆组4，所述支撑杆组4前端上侧设置有广告张贴板5。

[0018] 所述固定板1前端设置有若干椭圆通槽。

[0019] 所述固定板1和广告张贴板5的材料均为塑料。

[0020] 所述固定板1通过第一卡扣组2和第二卡扣组3卡接陈列盒后板。

[0021] 本实用新型的工作原理是：

[0022] 本实用新型涉及一种拆卸方便的广告牌，工作时，通过第一卡扣组2和第二卡扣组3将本装置牢牢卡接在陈列盒后板上，并且组装、拆卸方便快速，在广告张贴板5的作用下，方便粘贴广告和价格牌，避免了价格牌直接贴于陈列盒上容易掉落的问题，同时方便展示陈列盒内的商品信息，固定板1通过设置若干椭圆通槽可减少塑料的使用量，更加环保节约，同时本装置结构简单，加工难度低，生产成本低，易于推广。

[0023] 本实用新型在结构上设计合理，使用起来方便快捷，实用性很高，工作时，通过第一卡扣组和第二卡扣组将本装置牢牢卡接在陈列盒后板上，并且组装、拆卸方便快速，在广告张贴板的作用下，方便粘贴广告和价格牌，避免了价格牌直接贴于陈列盒上容易掉落的问题，同时方便展示陈列盒内的商品信息，固定板通过设置若干椭圆通槽可减少塑料的使用量，更加环保节约，同时本装置结构简单，加工难度低，生产成本低，易于推广。

[0024] 对于本领域技术人员而言，显然本实用新型不限于上述示范性实施例的细节，而且在不背离本实用新型的精神或基本特征的情况下，能够以其他的具体形式实现本实用新型。因此，无论从哪一点来看，均应将实施例看作是示范性的，而且是非限制性的，本实用新型的范围由所附权利要求而不是上述说明限定，因此旨在将落在权利要求的等同要件的含义和范围内的所有变化囊括在本实用新型内。不应将权利要求中的任何附图标记视为限制所涉及的权利要求。

[0025] 此外，应当理解，虽然本说明书按照实施方式加以描述，但并非每个实施方式仅包含一个独立的技术方案，说明书的这种叙述方式仅仅是为清楚起见，本领域技术人员应当将说明书作为一个整体，各实施例中的技术方案也可以经适当组合，形成本领域技术人员可以理解的其他实施方式。

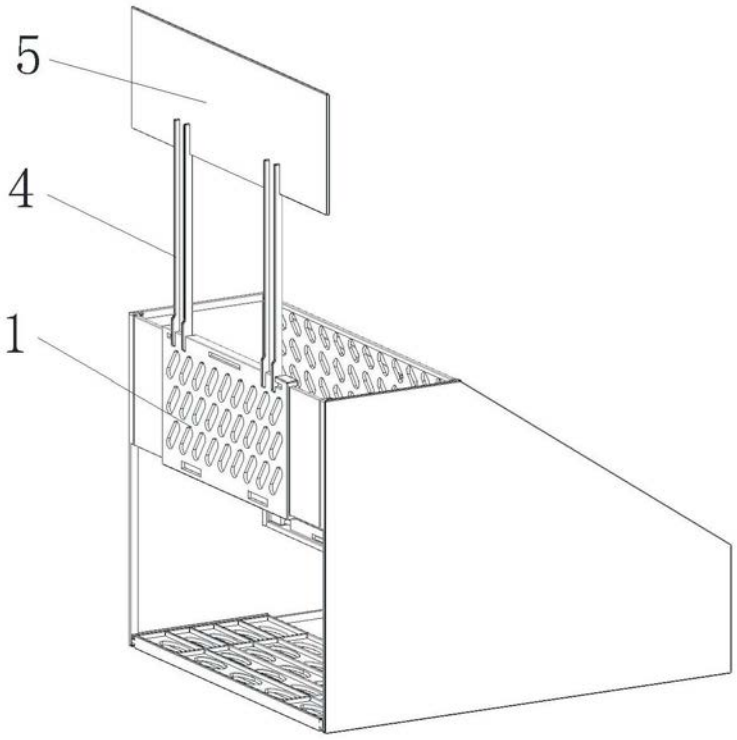

图1

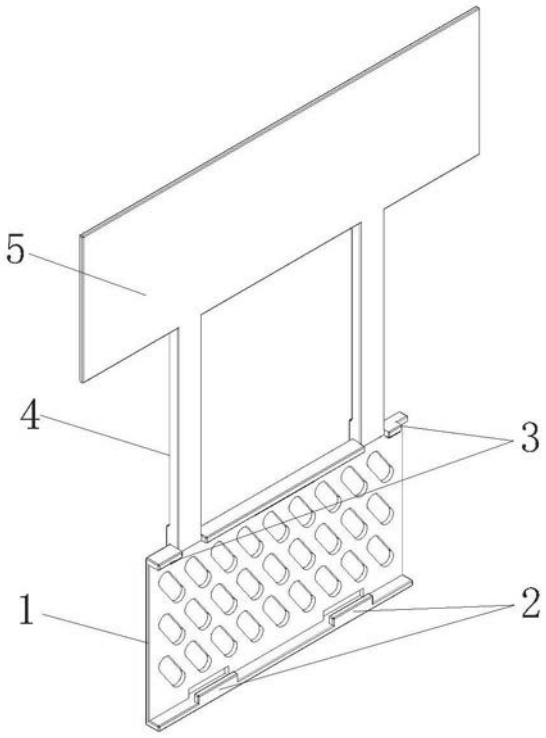

图2

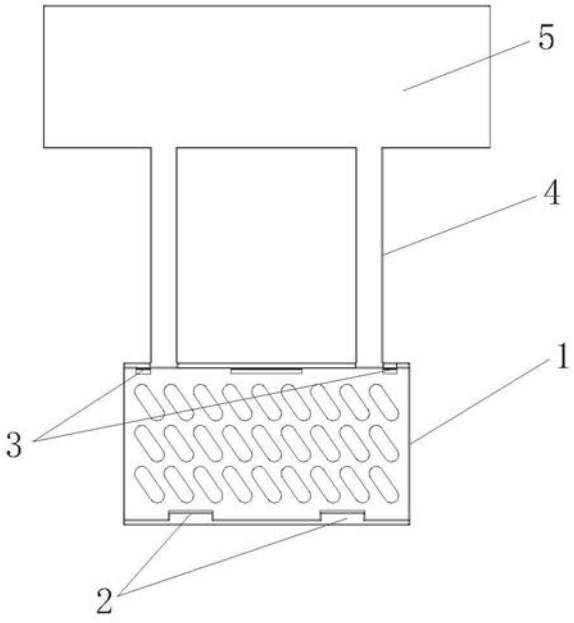

图3