(19)中华人民共和国国家知识产权局

(12)实用新型专利

(10)授权公告号 CN 203188481 U
(45)授权公告日 2013.09.11

(21)申请号 201320096060.9

(22)申请日 2013.03.01

(73)专利权人 江苏沃能光伏科技有限公司
地址 213000 江苏省常州市新北区春江镇魏村青城村委

(72)发明人 郝启强 张小卫 周小刚

(74)专利代理机构 常州市维益专利事务所 32211
代理人 何学成

(51)Int.Cl.
E04D 3/365(2006.01)

权利要求书1页 说明书1页 附图1页

(54)实用新型名称

彩钢瓦夹紧装置

(57)摘要

本实用新型涉及一种彩钢瓦夹紧装置，包括与彩钢瓦想对应的本体、螺栓以及安装孔，所述本体与相配套的彩钢瓦接触，所述本体上设有安装孔，所述螺栓通过安装孔固定在本体上。采用上述结构后，本实用新型可以通过左右旋转螺栓实现改变夹紧装置对彩钢瓦夹紧力度的大小。

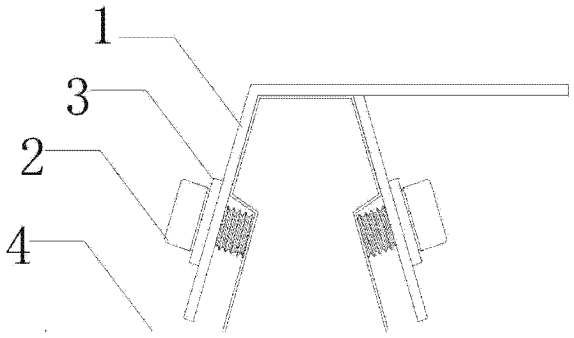

CN 203188481 U

1. 一种彩钢瓦夹紧装置，其特征在于：包括与彩钢瓦(4)相对应的本体(1)、螺栓(2)以及安装孔(3)，所述本体(1)与相配套的彩钢瓦(4)接触，所述本体(1)上设有安装孔(3)，所述螺栓(2)通过安装孔(3)固定在本体(1)上。

彩钢瓦夹紧装置

技术领域

[0001] 本实用新型涉及一种夹紧装置，特别是一种用在彩钢瓦上的夹紧装置。

背景技术

[0002] 目前市场上的用于夹紧瓦的夹紧装置只是利用其夹紧装置自身的弹性以及彩钢瓦的弹性实现对彩钢瓦的夹紧效果，并不能根据具体的情形改变对彩钢瓦的夹紧力度的大小，不够灵活。

发明内容

[0003] 本实用新型的目的是提供一种可以改变夹紧力度大小的彩钢瓦夹紧装置。

[0004] 实现本实用新型目的的技术方案如下：

[0005] 一种彩钢瓦夹紧装置，包括与彩钢瓦相对应的本体、螺栓以及安装孔，所述本体与相配套的彩钢瓦接触，所述本体上设有安装孔，所述螺栓通过安装孔固定在本体上。

[0006] 采用上述结构后，本实用新型可以通过左右旋转螺栓实现改变夹紧装置对彩钢瓦夹紧力度的大小。

附图说明

[0007] 下面结合附图和具体实施方式对本实用新型作进一步详细的说明。

[0008] 图 1 为本实用新型彩钢瓦夹紧装置的结构示意图。

[0009] 图中：1 为本体，2 为螺栓，3 为安装孔。

具体实施方式

[0010] 由图 1 可知，本实用新型彩钢瓦夹紧装置包括与彩钢瓦 4 相对应的本体 1、螺栓 2 以及安装孔 3，所述本体 1 与相配套的彩钢瓦 4 接触，所述本体 1 上设有安装孔 3，所述螺栓 2 通过安装孔 3 固定在本体 1 上。

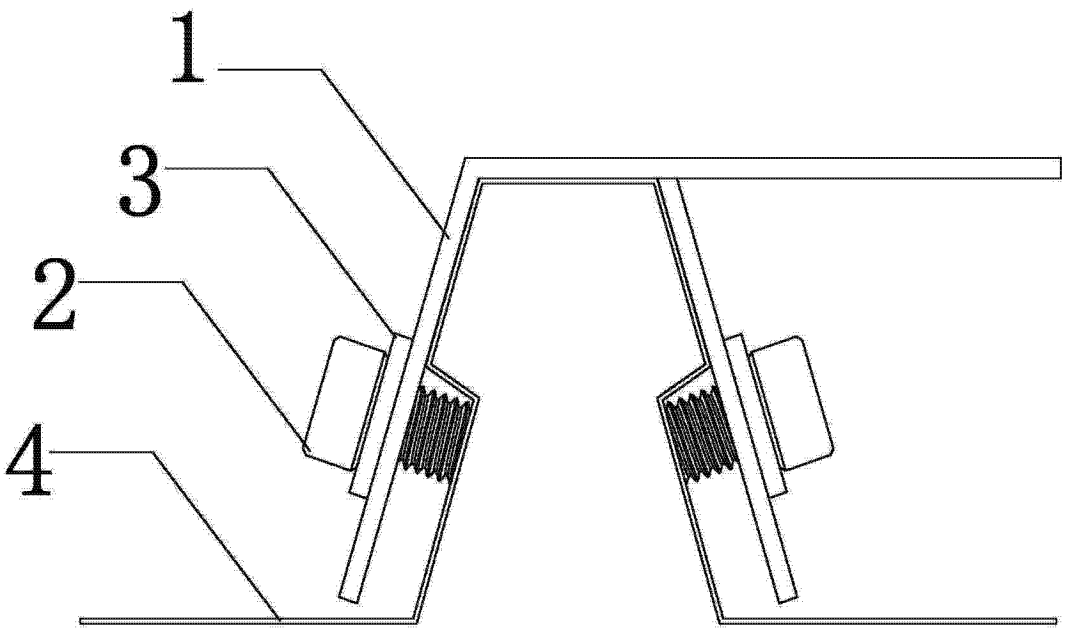

图 1