(19)中华人民共和国国家知识产权局

(12)实用新型专利

(10)授权公告号 CN 203444745 U
(45)授权公告日 2014.02.19

(21)申请号 201320496619.7

(22)申请日 2013.08.10

(73)专利权人 何秀亮
地址 276000 山东省临沂市罗庄区册山办事处黑虎墩村 455 号

(72)发明人 何秀亮

(51)Int.Cl.
G10D 3/18(2006.01)

权利要求书1页 说明书2页 附图1页

(54)实用新型名称

板胡底托

(57)摘要

本实用新型涉及一种乐器配件，具体地说，涉及一种板胡底托。包括底座和托体，所述底座与托体为一体式结构，底座的底部设有上凹的弧面，托体的整体是与板胡的底部外形相对应的弧形结构；所述托体的内弧面底部设置有一凸台，所述凸台的顶面为下凹的弧面，在其中部设置有一插孔。本实用新型的托体内弧面上设有凸台，可以减少其与与板胡的底部接触面，从而可以改善板胡演奏时发出的声音，能够使板胡的音色更好，音量更大，而且，本实用新型的板胡底托和天然椰壳（即板胡的发音装置）匹配时的通用性更好。

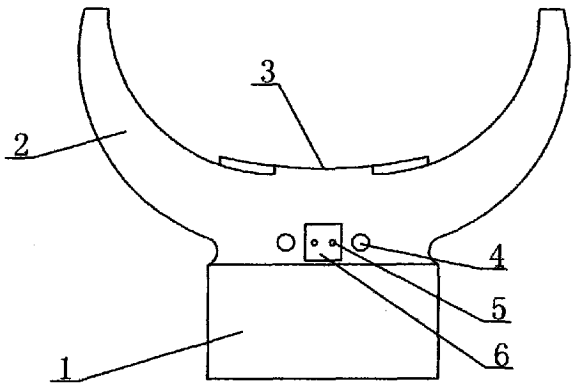

CN 203444745 U

1. 一种板胡底托，包括底座 (1) 和托体 (2)，所述底座 (1) 与托体 (2) 为一体式结构，底座 (1) 的底部设有上凹的弧面，托体 (2)，的整体是与板胡的底部外形相对应的弧形结构，其特征在于：所述托体 (2) 的内弧面底部设置有一凸台 (3)，所述凸台 (3) 的项面为下凹的弧面，在其中部设置有一插孔 (7)。

2. 根据权利要求 1 所述的板胡底托，其特征在于：所述托体 (2) 的前侧壁上设有一侧孔 (6)，侧孔 (6) 内设置有两个用于固定琴弦的琴弦螺钉 (5)，所述侧孔 (6) 的两侧对称设置有用于调节音罩的音罩螺钉 (4)。

板胡底托

技术领域

[0001] 本实用新型涉及一种乐器配件，具体地说，涉及一种板胡底托。

背景技术

[0002] 板胡属于中国民乐中的弓弦乐器，琴筒由木料或椰子壳制成，它的发音清脆而响亮，适用于表现热情奔放的曲子。除了独奏外，它也是北方的戏曲（如河北梆子、评剧、豫剧等）的主要伴奏乐器。板胡底托则是板胡的主要配件之一，由底座和托体构成，一般底座和托体为一体式结构，底座的底部设有上凹的弧面，演奏时，底座的弧面卡在人体的腿部，托体的整体呈下凹的弧形结构，与板胡的底部外形相对应。现有的板胡底托，其托体的弧面是一个平滑的弧面，与板胡的底部接触面过大，从而导致了板胡演奏时发出的声音音色较差，音量较小，而且，现有的板胡底托和天然椰壳（即板胡的发音装置）匹配时通用性也较差。

实用新型内容

[0003] 本实用新型的目的在于，提供一种板胡底托，以解决上述的技术问题。

[0004] 为解决上述问题，本实用新型所采用的技术方案是：

[0005] 一种板胡底托，包括底座和托体，所述底座与托体为一体式结构，底座的底部设有上凹的弧面，托体的整体是与板胡的底部外形相对应的弧形结构，其特征在于：所述托体的内弧面底部设置有一凸台，所述凸台的项面为下凹的弧面，在其中部设置有一插孔。

[0006] 进一步地说，所述托体的前侧壁上设有一侧孔，侧孔内设置有两个用于固定琴弦的琴弦螺钉，所述侧孔的两侧对称设置有用于调节音罩的音罩螺钉。

[0007] 有益效果：与现有技术相比，本实用新型的托体内弧面上设有凸台，可以减少其与与板胡的底部接触面，从而可以改善板胡演奏时发出的声音，能够使板胡的音色更好，音量更大，而且，本实用新型的板胡底托和天然椰壳（即板胡的发音装置）匹配时的通用性更好。

附图说明

[0008] 图 1 为本实用新型的侧视结构示意图；

[0009] 图 2 为本实用新型的俯视结构示意图。

具体实施方式

[0010] 下面结合附图和具体实施方式对本实用新型做进一步的描述。

[0011] 参照图 1、图 2，本实用新型所述的板胡底托，包括底座 1 和托体 2，所述底座 1 与托体 2 为一体式结构，底座 1 的底部设有上凹的弧面，托体 2 的整体是与板胡的底部外形相对应的弧形结构。所述托体 2 的内弧面底部设置有一凸台 3，所述凸台 3 的顶面为下凹的弧面，在其中部设置有一插孔 7。

[0012] 所述托体 2 的前侧壁上设有一侧孔 6，侧孔 6 内设置有两个用于固定琴弦的琴弦螺

钉 5,所述侧孔 6 的两侧对称设置有用于调节音罩的音罩螺钉 4。

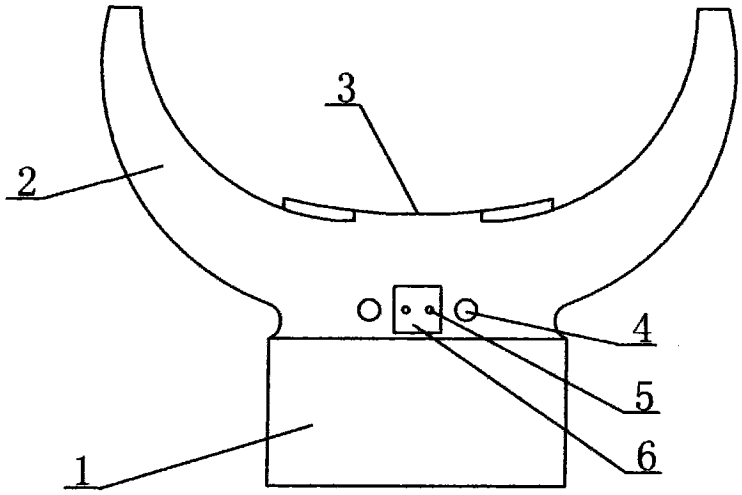

图 1

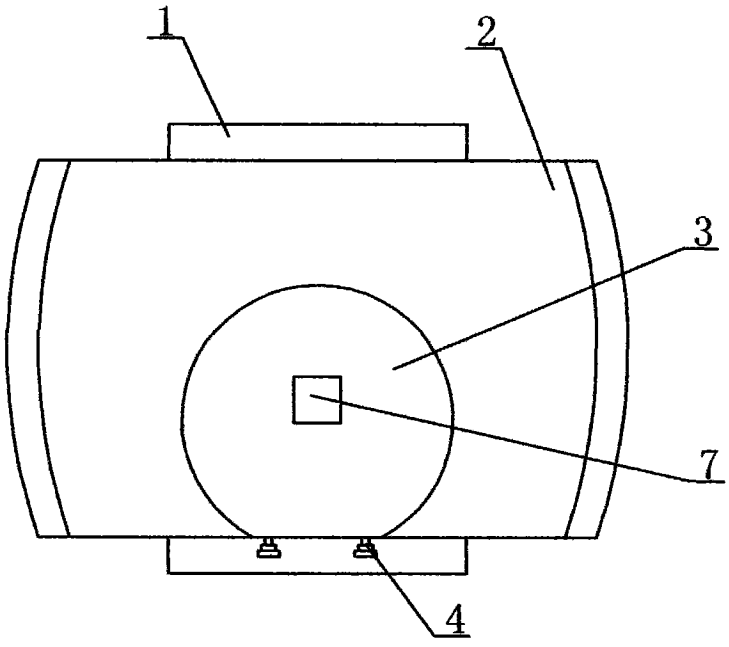

图 2