(19)中华人民共和国国家知识产权局

(12)实用新型专利

(10)授权公告号 CN 207988314 U
(45)授权公告日 2018.10.19

(21)申请号 201721737525.9

(22)申请日 2017.12.11

(73)专利权人 成都雅巢建材有限公司
地址 610000 四川省成都市金牛区金牛万达甲级写字楼A座1404

(72)发明人 胡兵

(74)专利代理机构 深圳市兴科达知识产权代理有限公司 44260
代理人 陈婷婷

(51)Int.Cl.
E04B 9/22(2006.01)
E04B 9/06(2006.01)

权利要求书1页 说明书3页 附图3页

(54)实用新型名称

斜坡顶

(57)摘要

本实用新型提供一种斜坡顶。所述斜坡顶为铝合金材质，包括吊顶框及吊顶本体，所述吊顶本体设于所述吊顶框内，所述吊顶本体包括多级斜顶，多个所述多级斜顶并列设置，所述多级斜顶包括方条扣及反光灯槽，所述方条扣并列设置，所述反光灯槽设于相邻的所述多级斜顶之间，所述方条扣端部与所述反光灯槽连接。本实用新型提供的一种斜坡顶以铝合金滚涂板为原材料，制作了反光灯槽底板，反光灯槽立板以及方条扣相搭接的形式，完全避免施工周期较长问题，而且还具有轻便、易安装、防火、不变色、风格搭配可以变换以及规格尺寸多变等优点。

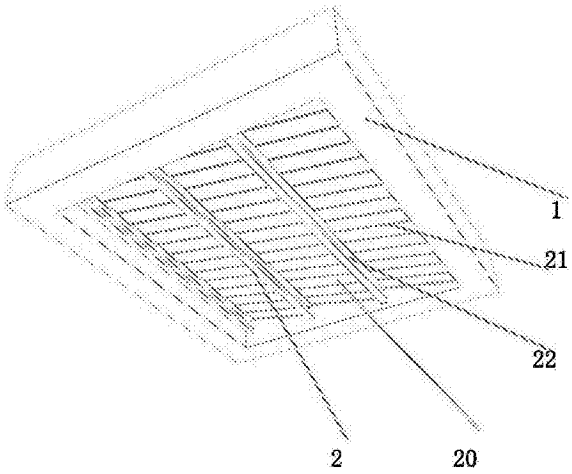

CN 207988314 U

1.一种斜坡顶，其特征在于，为铝合金材质，包括吊顶框及吊顶本体，所述吊顶本体设于所述吊顶框内，所述吊顶本体包括多级斜顶，多个所述多级斜顶并列设置，所述多级斜顶包括方条扣及反光灯槽，所述方条扣并列设置形成所述多级斜顶的平面，所述反光灯槽设于相邻的所述多级斜顶之间，所述方条扣端部与所述反光灯槽连接。

2.根据权利要求1中所述的斜坡顶，其特征在于，所述方条扣倾斜设置，多个所述方条扣平行设置形成所述多级斜顶的主体结构，一个所述方条扣端部与所述反光灯槽相对上方连接，相邻的所述多级斜顶的所述方条扣端与所述反光灯槽相对下方连接。

3.根据权利要求1中所述的斜坡顶，其特征在于，所述反光灯槽包括反光灯槽立板及反光灯槽底板，所述反光灯槽立板设于所述反光灯槽相对上方，灯具设于所述反光灯槽底板上。

4.根据权利要求3中所述的斜坡顶，其特征在于，所述反光灯槽立板包括上端弯折搭接板、中部立板及下端弯折搭接板，所述上端弯折搭接板、中部立板及下端弯折搭接板依次相对从上至下一体化连接设置，所述上端弯折搭接板与所述方条扣连接，所述下端弯折搭接板与所述反光灯槽底板搭接。

5.根据权利要求3中所述的斜坡顶，其特征在于，所述反光灯槽底板包括灯具凹槽部及左部弯折搭接板，所述灯具凹槽部与所述左部弯折搭接板连接，所述左部弯折搭接板与所述方条扣连接，所述反光灯槽立板与所述灯具凹槽部连接。

6.根据权利要求3中所述的斜坡顶，其特征在于，所述反光灯槽立板及反光灯槽底板为直角形凹槽或圆弧形凹槽，凹槽底面为透明结构、镂空结构或有通过嵌入固定的装饰条。

7.根据权利要求1中所述的斜坡顶，其特征在于，所述方条扣可为方扣或条扣。

8.根据权利要求1中所述的斜坡顶，其特征在于，所述斜坡顶为镂空雕花结构，或为装饰图案结构，或为云石结构。

9.根据权利要求1中所述的斜坡顶，其特征在于，所述方条扣及反光灯槽之间采用与各梁横截面宽度相同的固定块将各折边压紧固定，固定块通过螺栓与墙面连接固定。

斜坡顶

技术领域

[0001] 本实用新型涉及家具领域，尤其涉及一种斜坡顶。

背景技术

[0002] 传统的集成吊顶都是出于一个平面、无法满足现实情况所需、并造型单一缺乏美感，而使用实木制作出来笨重，施工麻烦，以及不能满足如今社会客户的审美和装修时风格多样不能更换。传统的集成吊顶制作出来笨重，实木制作破坏树木，并且不防火、不防潮、不防水、不防霉、时间久了还容易被虫蛀、开裂变形，影响美观。防腐木、桑拿木等浪费木材资源，不环保，易变色。并且制作过程中涉及到喷漆等工艺不环保，制作完成后只能是固定样式，实木的本身成本高昂，木纹纹理、色彩不协调大大影响装修时客户想要达到的效果，客户想要更多的样式，传统搭接的方式不能保证造型的美观只能搭接简单造型。

实用新型内容

[0003] 为解决上述的技术问题，本实用新型提供一种避免施工周期较长、具有轻便、防火、不变色、风格搭配可以变换以及规格尺寸多变的斜坡顶。

[0004] 本实用新型提供的斜坡顶为铝合金材质，包括吊顶框及吊顶本体，所述吊顶本体设于所述吊顶框内，所述吊顶本体包括多级斜顶，多个所述多级斜顶并列设置，所述多级斜顶包括方条扣及反光灯槽，所述方条扣并列设置形成所述多级斜顶的平面，所述反光灯槽设于相邻的所述多级斜顶之间，所述方条扣端部与所述反光灯槽连接。

[0005] 在本实用新型提供的斜坡顶一种较佳实施例中，所述方条扣倾斜设置，多个所述方条扣平行设置形成所述多级斜顶的主体结构，一个所述方条扣端部与所述反光灯槽相对上方连接，相邻的所述多级斜顶的所述方条扣端与所述反光灯槽相对下方连接。

[0006] 在本实用新型提供的斜坡顶一种较佳实施例中，所述反光灯槽包括反光灯槽立板及反光灯槽底板，所述反光灯槽立板设于所述反光灯槽相对上方，灯具设于所述反光灯槽底板上。

[0007] 在本实用新型提供的斜坡顶一种较佳实施例中，所述反光灯槽立板包括上端弯折搭接板、中部立板及下端弯折搭接板，所述上端弯折搭接板、中部立板及下端弯折搭接板依次相对从上至下一体化连接设置，所述上端弯折搭接板与所述方条扣连接，所述下端弯折搭接板与所述反光灯槽底板搭接。

[0008] 在本实用新型提供的斜坡顶一种较佳实施例中，所述反光灯槽底板包括灯具凹槽部及左部弯折搭接板，所述灯具凹槽部与所述左部弯折搭接板连接，所述左部弯折搭接板与所述方条扣连接，所述反光灯槽立板与所述灯具凹槽部连接。

[0009] 在本实用新型提供的斜坡顶一种较佳实施例中，所述反光灯槽立板及反光灯槽底板为直角形凹槽或圆弧形凹槽，凹槽底面为透明结构、镂空结构或有通过嵌入固定的装饰条。

[0010] 在本实用新型提供的斜坡顶一种较佳实施例中，所述方条扣可为方扣或条扣。

[0011] 在本实用新型提供的斜坡顶一种较佳实施例中，所述斜坡顶为镂空雕花结构，或为装饰图案结构，或为云石结构。

[0012] 在本实用新型提供的斜坡顶一种较佳实施例中，所述方条扣及反光灯槽之间采用与各梁横截面宽度相同的固定块将各折边压紧固定，固定块通过螺栓与墙面连接固定。

[0013] 本实用新型的斜坡顶具有如下有益效果：以铝合金滚涂板为原材料，制作了反光灯槽底板，反光灯槽立板以及方条扣相搭接的形式，完全避免施工周期较长问题，而且还具有轻便、易安装、防火、不变色、风格搭配可以变换以及规格尺寸多变等优点。由方条扣跟反光灯槽底板、反光灯槽立板组合构成，反光灯槽组合搭接的方式，加上每一级都是独立的单体，并且可以向任意角度倾斜，加上每个反光灯槽节点灯光的烘托，使顶面的层次感增强不少，适用空间多样，对于空高高的房间最适合。弯折搭接板折弯区域方便卡木方固定或者胶水或铆钉固定，木方固定于顶面，梁的菱角可以做成圆角或直角，根据需求而定。

附图说明

[0014] 为了更清楚地说明本实用新型实施例中的技术方案，下面将对实施例描述中所需要使用的附图作简单地介绍，显而易见地，下面描述中的附图仅仅是本实用新型的一些实施例，对于本领域普通技术人员来讲，在不付出创造性劳动的前提下，还可以根据这些附图获得其它的附图，其中：

[0015] 图1是本实用新型提供的斜坡顶一较佳实施例的结构示意图；

[0016] 图2是图1所示的斜坡顶的方条扣及反光灯槽的结构示意图；

[0017] 图3是图1所示的斜坡顶的反光灯槽底板的结构示意图；

[0018] 图4是图1所示的斜坡顶的反光灯槽立板的结构示意图；

[0019] 图5是图1所示的斜坡顶的反光灯槽底板与反光灯槽立板的结构示意图。

具体实施方式

[0020] 下面将结合本实用新型实施例中的附图，对本实用新型实施例中的技术方案进行清楚、完整地描述，显然，所描述的实施例仅是本实用新型的一部分实施例，而不是全部的实施例。基于本实用新型中的实施例，本领域普通技术人员在没有做出创造性劳动前提下所获得的所有其它实施例，都属于本实用新型保护的范围。

[0021] 请参阅图1及图5，图1是本实用新型提供的斜坡顶一较佳实施例的结构示意图；图2是图1所示的斜坡顶的方条扣及反光灯槽的结构示意图；图3是图1所示的斜坡顶的反光灯槽底板的结构示意图；图4是图1所示的斜坡顶的反光灯槽立板的结构示意图；图5是图1 所示的斜坡顶的反光灯槽底板与反光灯槽立板的结构示意图。

[0022] 所述斜坡顶为铝合金材质，包括吊顶框1及吊顶本体2。所述吊顶本体2设于所述吊顶框1内。所述吊顶本体2包括多级斜顶20。多个所述多级斜顶20并列设置。所述多级斜顶20包括方条扣21及反光灯槽22。所述方条扣21并列设置形成所述多级斜顶20的平面，所述反光灯槽22设于相邻的所述多级斜顶20之间，所述方条扣21 端部与所述反光灯槽22连接。所述方条扣21可为方扣或条扣。

[0023] 所述斜坡顶为镂空雕花结构，或为装饰图案结构，或为云石结构，。

[0024] 所述方条扣21及反光灯槽22之间采用与各梁横截面宽度相同的固定块将各折边

压紧固定，固定块通过螺栓与墙面连接固定。

[0025] 所述方条扣21倾斜设置，多个所述方条扣21平行设置形成所述多级斜顶20的主体结构，一个所述方条扣21端部与所述反光灯槽 22相对上方连接，相邻的所述多级斜顶20的所述方条扣21端与所述反光灯槽22相对下方连接。

[0026] 所述反光灯槽22包括反光灯槽立板221及反光灯槽底板222。所述反光灯槽立板221设于所述反光灯槽22相对上方，灯具设于所述反光灯槽底板222上。

[0027] 所述反光灯槽立板221包括上端弯折搭接板2211、中部立板2212 及下端弯折搭接板2213。所述上端弯折搭接板2211、中部立板2212 及下端弯折搭接板2213依次相对从上至下一体化连接设置，所述上端弯折搭接板2211与所述方条扣21连接，所述下端弯折搭接板2212 与所述反光灯槽底板222搭接。

[0028] 所述反光灯槽底板222包括灯具凹槽部2221及左部弯折搭接板 2222。所述灯具凹槽部2221与所述左部弯折搭接板2222连接，所述左部弯折搭接板2222与所述方条扣21连接，所述反光灯槽立板221 与所述灯具凹槽部2221连接。

[0029] 所述反光灯槽立板221及反光灯槽底板222为直角形凹槽或圆弧形凹槽，凹槽底面为透明结构、镂空结构或有通过嵌入固定的装饰条。

[0030] 本实用新型的斜坡顶具有如下有益效果：

[0031] 以铝合金滚涂板为原材料，制作了反光灯槽底板222，反光灯槽立板221以及方条扣21相搭接的形式，完全避免施工周期较长问题，而且还具有轻便、易安装、防火、不变色、风格搭配可以变换以及规格尺寸多变等优点。由方条扣21跟反光灯槽底板222、反光灯槽立板221组合构成，反光灯槽22组合搭接的方式，加上每一级都是独立的单体，并且可以向任意角度倾斜，加上每个反光灯槽22节点灯光的烘托，使顶面的层次感增强不少，适用空间多样，对于空高高的房间最适合。弯折搭接板折弯区域方便卡木方固定或者胶水或铆钉固定，木方固定于顶面，菱角可以做成圆角或直角，根据需求而定。

[0032] 所述反光灯槽22可嵌入不同的装饰板，颜色可以更换，还可以用透光板、镂空雕花替代，更能符合装饰需求。各梁结构采用开放的 U形结构，并在U形结构的两角边设置折边结构用于粘接或铆接连接，在施工制作中拼接、固定方式具有轻便、易安装、防火、不变色、风格搭配可以变换以及规格尺寸多变等优点，应用更灵活方便。

[0033] 以上所述仅为本实用新型的实施例，并非因此限制本实用新型的专利范围，凡是利用本实用新型说明书及附图内容所作的等效结构或等效流程变换，或直接或间接运用在其它相关的技术领域，均同理包括在本实用新型的专利保护范围内。

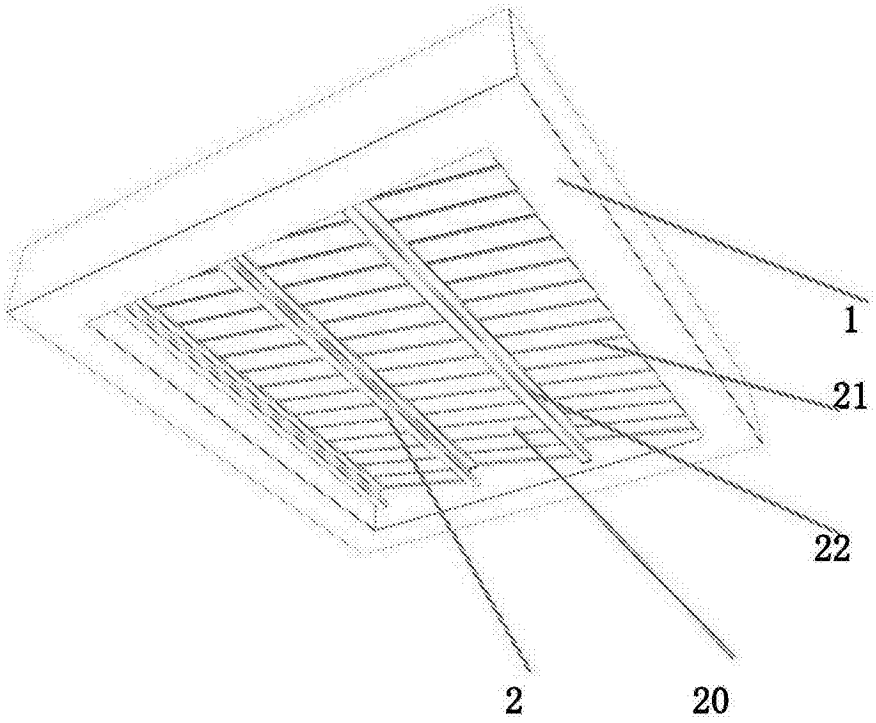

图1

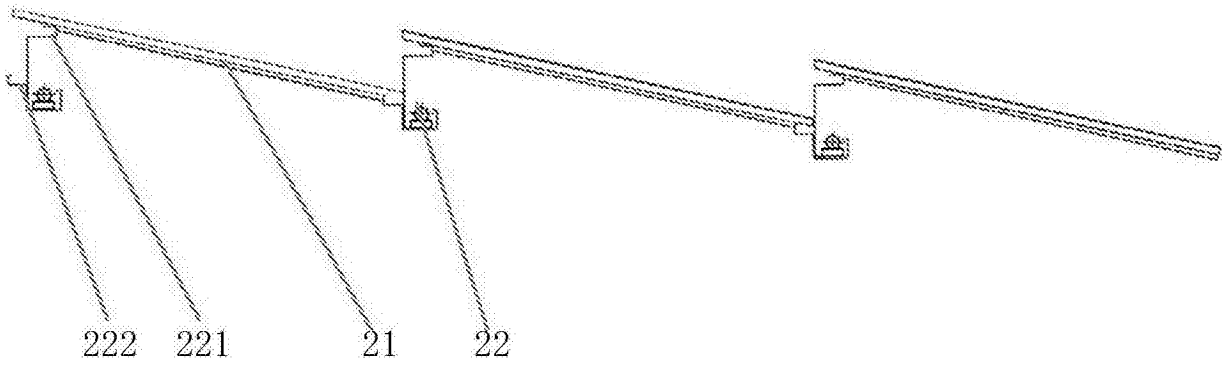

图2

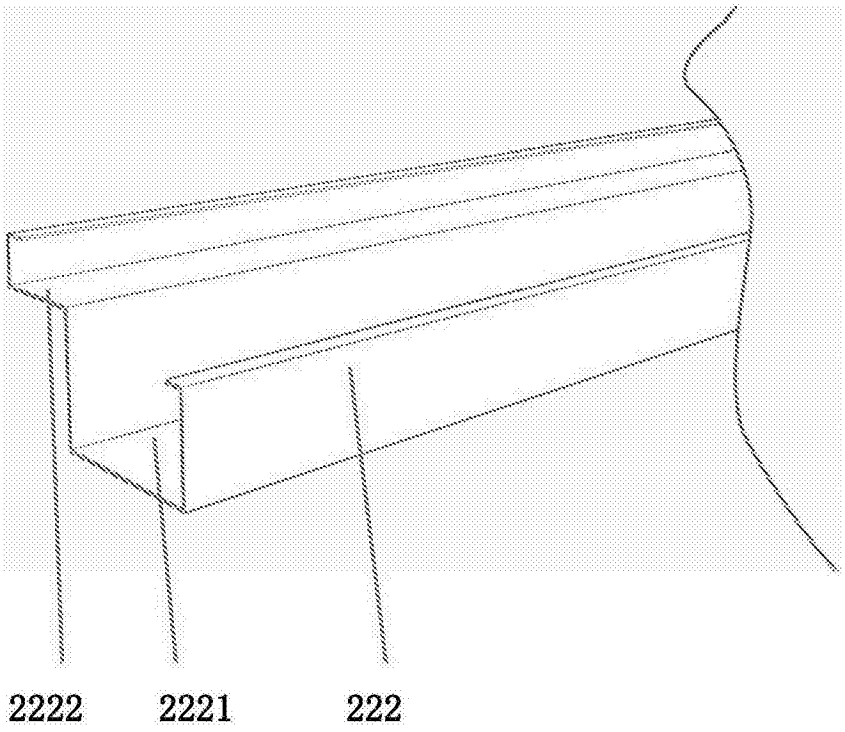

图3

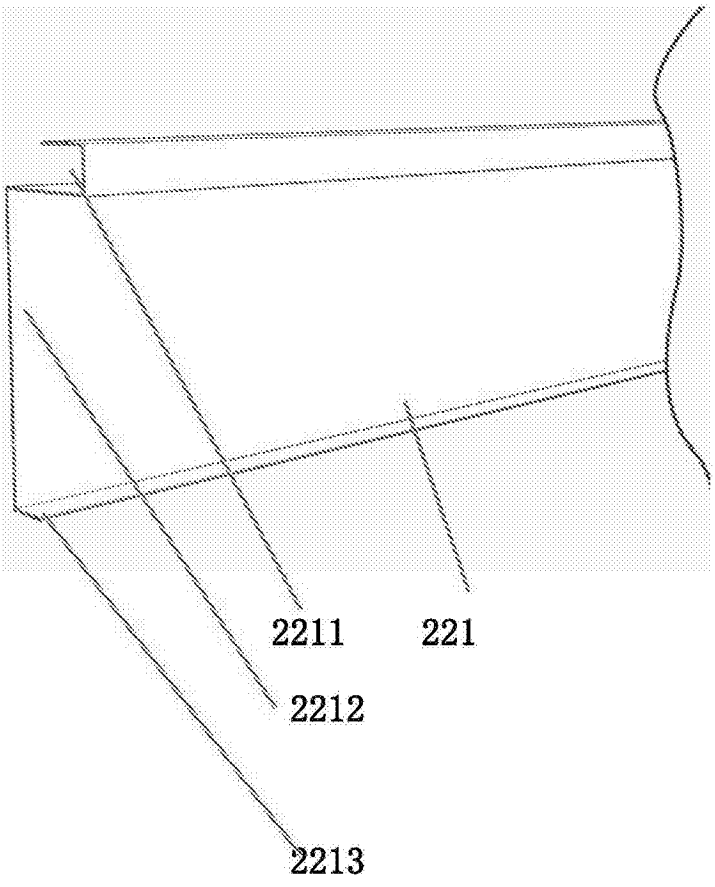

图4

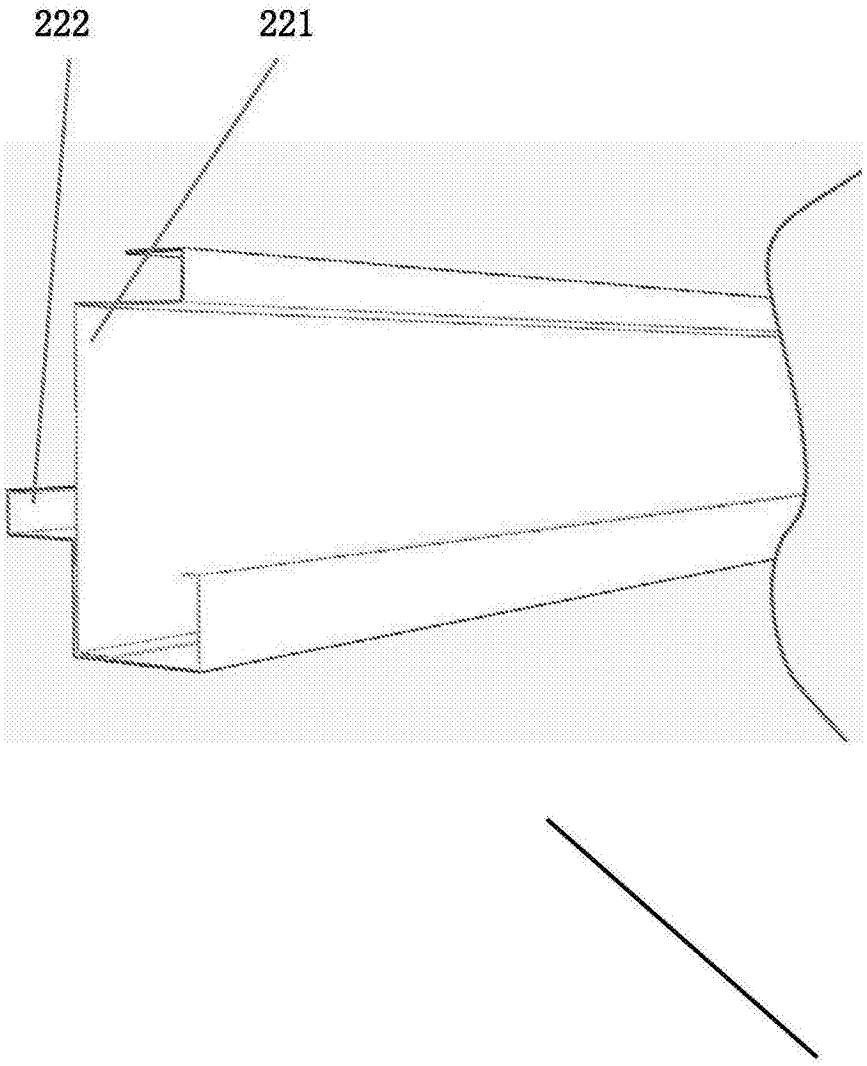

图5