(19)中华人民共和国国家知识产权局

(12)实用新型专利

(10)授权公告号 CN 202457579 U
(45)授权公告日 2012.10.03

(21)申请号 201220010543.8

(22)申请日 2012.01.11

(73)专利权人 中国国际航空汕头实业发展公司
地址 515000 广东省汕头市龙湖区珠池路珠津工业区珠业南街 4 号永兴大厦 601A 室

(72)发明人 洪少霖

(74)专利代理机构 广州三环专利代理有限公司 44202
代理人 温旭

(51)Int.Cl.
A47G 19/22(2006.01)

权利要求书 1 页 说明书 2 页 附图 1 页

(54)实用新型名称

一种防烫手隔热杯

(57)摘要

本实用新型涉及一种防烫手隔热杯，包括杯体(1)和防烫圈(2)，所述防烫圈(2)为分布于杯体(1)外侧壁(3)上的凸条(4)组成，本实用新型所述的隔热杯，通过由一圈凸条组成的防烫圈，减小了手与杯子的直接接触面积，起到很好的隔热效果。

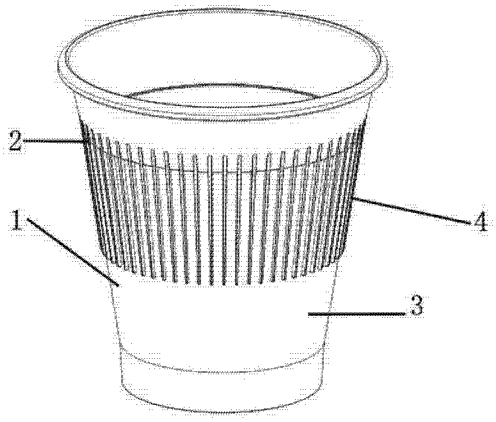

CN 202457579 U

1. 一种防烫手隔热杯，由杯体（1）和防烫圈（2）组成，其特征是：所述防烫圈（2）设置于杯体（1）的外侧壁（3）上，所述防烫圈（2）为分布于杯体（1）外侧壁（3）上的凸条（4）。

2. 根据权利要求 1 所述的一种防烫手隔热杯，其特征是：所述的凸条（4）均匀分布在杯体（1）的外侧壁（3）上。

3. 根据权利要求 1 所述的一种防烫手隔热杯，其特征是：所述的凸条（4）长度略长于杯子外侧壁（3）上握杯处。

4. 根据权利要求 1 或 2 所述的一种防烫手隔热杯，其特征是：所述的凸条（4）为竖向分布。

一种防烫手隔热杯

技术领域

[0001] 本实用新型涉及一种隔热杯，尤其涉及一种带有凸条防烫圈的隔热杯。

背景技术

[0002] 一次性杯子在装热饮时，由于杯身比较滚烫，不方便拿取，而且杯身的光滑面容易打滑使饮品洒出，而现有的隔热杯则是在杯身加一个杯套隔热，使用起来非常不方便，或是在杯子的外侧壁有一小圈凸起，均未很好的起到隔热的作用，且不美观。

实用新型内容

[0003] 针对现有隔热杯的不足，本实用新型的目的在于提供一种使用方便，隔热效果好，且外形美观的防烫手隔热杯。

[0004] 为了达到上述目的，本实用新型采用的技术方案如下：

[0005] 一种防烫手隔热杯，由杯体和防烫圈组成，所述防烫圈设置于杯体的外侧壁上，所述防烫圈为分布于杯体外侧壁上的凸条。

[0006] 所述的凸条均匀分布在杯体的外侧壁上。

[0007] 所述的凸条长度略长于杯子外侧壁上握杯处。

[0008] 所述的凸条为竖向分布。

[0009] 本实用新型对照现有的隔热杯的不足，其具有的有益效果是：所述隔热杯由杯体和防烫圈组成，所述防烫圈为分布于杯体外侧壁上的凸条，且所述的凸条长度略长于杯子外侧壁上握杯处，起到很好的隔热和防滑的作用，且外观更加美观、实用性高。

附图说明

[0010] 下面结合附图和具体实施方法对本实用新型做进一步说明

[0011] 图 1 是本实用新型立体结构示意图；

[0012] 其中图中 1. 杯体、2. 防烫圈、3. 外侧壁、4. 凸条。

具体实施方式

[0013] 实施例：

[0014] 如图 1 所示，一种防烫手隔热杯，由杯体 1 和防烫圈 2 组成，所述的防烫圈 2 设置于杯体 1 的外侧壁 3 上，所述的防烫圈 2 为分布于杯体外侧壁 3 上的凸条 4，由凸条 4 所组成的防烫圈，在杯子和手之间产生了空隙，使手不会直接接触杯体外侧壁 3，手与杯体外侧壁 3 之间还间隔有凸条 4，起到了很好的隔热作用，并且，由凸条 4 所组成的防烫圈 2，均匀分布在杯体 1 的外侧壁 3 上，并且凸条 4 的长度略长于杯子外侧壁 3 上握杯处，这样不仅可以起到很好的隔热效果，而且由于凸条 4 分布于杯体外侧壁 3 上，相对光滑的杯体外侧壁 3 变得粗糙，握杯时增大了手和杯子的摩擦力，防止杯子打滑，且凸条 4 的长度略长于杯子外侧壁 3 上握杯处，杯子更易拿取，隔热效果也更佳。

[0015] 如图 1 所示，杯体 1 上的凸条 4 为竖向分布，握杯手感更加好，并且形状更加美观大方。

[0016] 根据本实用新型所设计的防烫圈，不仅可以应用于杯子上，而且还可以应用于各种餐饮容器上，比如碗、瓶子等。

[0017] 本实用新型包括但不局限于上述实施例所描述的实施方式，还可根据本实用新型所述的技术方案结合具体的应用情况设计其他实施方式。

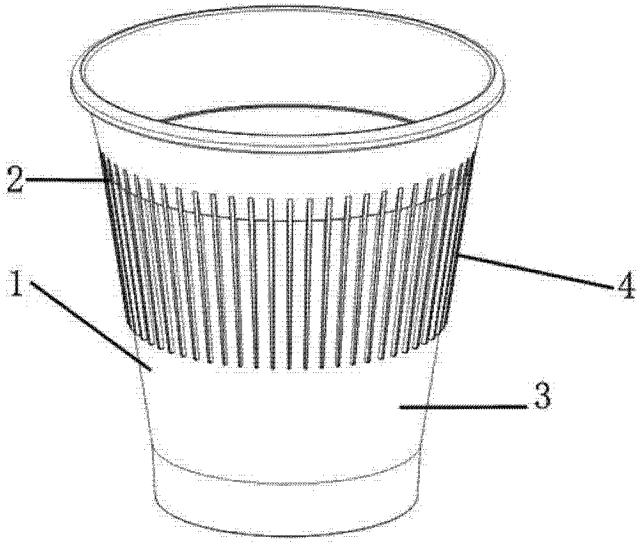

图 1