(19)国家知识产权局

(12)实用新型专利

(10)授权公告号 CN 222722634 U
(45)授权公告日 2025.04.08

(21)申请号 202420335270.7
(22)申请日 2024.02.23
(73)专利权人 安徽绩优科技有限公司
地址 246300 安徽省安庆市潜山县经济园区三合路88号B6幢
(72)发明人 黄凤
(74)专利代理机构 北京天盾知识产权代理有限公司 11421
专利代理师 袁庆峰
(51)Int.Cl.
A47B 41/00(2006.01)
A47B 41/02(2006.01)
A47B 41/06(2006.01)
A47B 65/00(2006.01)
A47B 97/00(2006.01)
A47B 97/02(2006.01)

权利要求书1页 说明书2页 附图2页

(54)实用新型名称

一种便于收纳的学习桌

(57)摘要

本实用新型提供一种便于收纳的学习桌。包括支撑腿,所述支撑腿的顶端固定有桌面,所述桌面的两侧转动有连接块,且连接块上固定有固定框,所述固定框内滑动设置有收纳匣,所述收纳匣内设置有收纳槽,且收纳槽的内壁两侧均设置有滑槽,所述滑槽内滑动设置有放置板,且放置板的顶部两侧均设置有弹簧夹,所述收纳匣上固定有防护膜,且防护膜上固定有第一磁吸贴,且收纳匣上固定有与第一磁吸贴相适配的第二磁吸贴。本实用新型提供的便于收纳的学习桌,解决了现有的学习桌收纳功能单一,通常是在桌面和桌底设置收纳空间,这种设置不利于桌面资料的整理和拿放,并且占用桌面使用面积,大大影响学习效率的问题。

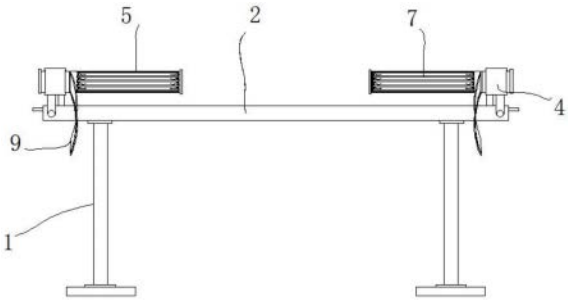

CN 222722634 U

1.一种便于收纳的学习桌,其特征在于,包括支撑腿(1),所述支撑腿(1)的顶端固定有桌面(2),所述桌面(2)的两侧转动有连接块(3),且连接块(3)上固定有固定框(4),所述固定框(4)内滑动设置有收纳匣(5);

所述收纳匣(5)内设置有收纳槽,且收纳槽的内壁两侧均设置有滑槽(6),所述滑槽(6)内滑动设置有放置板(7),且放置板(7)的顶部两侧均设置有弹簧夹(8);

所述收纳匣(5)上固定有防护膜(9),且防护膜(9)上固定有第一磁吸贴(10),且收纳匣(5)上固定有与第一磁吸贴(10)相适配的第二磁吸贴(11)。

2.根据权利要求1所述的一种便于收纳的学习桌,其特征在于,所述支撑腿(1)的底端固定有支撑脚。

3.根据权利要求1所述的一种便于收纳的学习桌,其特征在于,所述收纳匣(5)的一侧固定有第一挡板(12),且收纳匣(5)的另一侧固定有第二挡板(13)。

4.根据权利要求1所述的一种便于收纳的学习桌,其特征在于,所述固定框(4)的底部固定有支撑块(14)。

5.根据权利要求1所述的一种便于收纳的学习桌,其特征在于,所述桌面(2)的两侧均固定有与支撑块(14)相对应的限位块(15)。

一种便于收纳的学习桌

技术领域

[0001] 本实用新型涉及桌椅领域,尤其涉及一种便于收纳的学习桌。

背景技术

[0002] 学习桌通常指专门用于学习或办公的桌子,设计得可以提供舒适的学习或工作环境,学习桌通常具有较大的桌面空间,以便容纳书籍、笔记本电脑、文件夹等学习或工作所需物品,学习桌通常需要经受长时间的使用,因此结构稳固、材质耐用是选择学习桌时需要考虑的因素大多数学习桌设计简洁实用,注重功能性和实用性,以提高学习或工作效率。

[0003] 当选择学习桌时,可以根据个人的学习或工作习惯、空间大小以及个人喜好来考虑合适的款式和尺寸,现有的学习桌收纳功能单一,通常是在桌面和桌底设置收纳空间,这种设置不利于桌面资料的整理和拿放,并且占用桌面使用面积,大大影响学习效率。

[0004] 因此,有必要提供一种便于收纳的学习桌解决上述技术问题。

实用新型内容

[0005] 本实用新型提供一种便于收纳的学习桌,解决了现有的学习桌收纳功能单一,通常是在桌面和桌底设置收纳空间,这种设置不利于桌面资料的整理和拿放,并且占用桌面使用面积,大大影响学习效率的问题。

[0006] 为解决上述技术问题,本实用新型提供的一种便于收纳的学习桌,包括支撑腿,所述支撑腿的顶端固定有桌面,所述桌面的两侧转动有连接块,且连接块上固定有固定框,所述固定框内滑动设置有收纳匣;

[0007] 所述收纳匣内设置有收纳槽,且收纳槽的内壁两侧均设置有滑槽,所述滑槽内滑动设置有放置板,且放置板的顶部两侧均设置有弹簧夹;

[0008] 所述收纳匣上固定有防护膜,且防护膜上固定有第一磁吸贴,且收纳匣上固定有与第一磁吸贴相适配的第二磁吸贴。

[0009] 优选的,所述支撑腿的底端固定有支撑脚。

[0010] 优选的,所述收纳匣的一侧固定有第一挡板,且收纳匣的另一侧固定有第二挡板。

[0011] 优选的,所述固定框的底部固定有支撑块。

[0012] 优选的,所述桌面的两侧均固定有与支撑块相对应的限位块。

[0013] 与相关技术相比较,本实用新型提供的便于收纳的学习桌具有如下有益效果:

[0014] 本实用新型提供一种便于收纳的学习桌,通过将放置板取出,资料文件放置在放置板上,通过弹簧夹固定,再放入到收纳槽内,收纳完成后,将防护膜贴上,通过收纳匣上固定有与第一磁吸贴相适配的第二磁吸贴,进行磁力贴附,再拉动收纳匣,使得第一挡板与固定框接触,转动固定框使得支撑块搭在限位块上,使得收纳匣竖直放置,减小桌面的占用面积,解决了现有的学习桌收纳功能单一,通常是在桌面和桌底设置收纳空间,这种设置不利于桌面资料的整理和拿放,并且占用桌面使用面积,大大影响学习效率的问题。

附图说明

[0015] 图1为本实用新型提供的一种便于收纳的学习桌的一种较佳实施例的结构示意图；

[0016] 图2为本实用新型结构示意图；

[0017] 图3为图1所示收纳匣的结构图；

[0018] 图4为图3中A处的局部放大图。

[0019] 图中标号:1、支撑腿,2、桌面,3连接块,4、固定框,5、收纳匣,6、滑槽,7、放置板,8、弹簧夹,9、防护膜,10、第一磁吸贴,11、第二磁吸贴,12、第一挡板,13、第二挡板,14、支撑块,15、限位块。

具体实施方式

[0020] 下面结合附图和实施方式对本实用新型作进一步说明。

[0021] 请结合参阅图1-4所示,一种便于收纳的学习桌,包括支撑腿1,支撑腿1的顶端固定有桌面2,支撑腿1的底端固定有支撑脚,桌面2的两侧转动有连接块3,且连接块3上固定有固定框4,固定框4的底部固定有支撑块14,收纳匣5转动至桌面2的顶部,通过支撑块14搭在桌面2上,桌面2的两侧均固定有与支撑块14相对应的限位块15,转动固定框4使得支撑块14搭在限位块15上,使得收纳匣5竖直放置,减小桌面的占用面积,固定框4内滑动设置有收纳匣5,收纳匣5的一侧固定有第一挡板12,且收纳匣5的另一侧固定有第二挡板13,起到限位的作用；

[0022] 本实用新型收纳匣5内设置有收纳槽,且收纳槽的内壁两侧均设置有滑槽6,滑槽6内滑动设置有放置板7,且放置板7的顶部两侧均设置有弹簧夹8,将放置板7取出,资料文件放置在放置板7上,通过弹簧夹8固定,再放入到收纳槽内,完成收纳；

[0023] 本实用新型收纳匣5上固定有防护膜9,且防护膜9上固定有第一磁吸贴10,且收纳匣5上固定有与第一磁吸贴10相适配的第二磁吸贴11,通过收纳匣5上固定有与第一磁吸贴10相适配的第二磁吸贴11,防护膜9进行磁力贴附。

[0024] 本实用新型提供的便于收纳的学习桌的工作原理如下:整理资料时,使用者将固定框4转动,使得收纳匣5转动至桌面2的顶部,通过支撑块14搭在桌面2上,使用者移动收纳匣5,使得收纳匣5在固定框4上滑动,将第二挡板13与固定框4接触,将防护膜9拉开,露出收纳匣5内的收纳槽,将放置板7取出,资料文件放置在放置板7上,通过弹簧夹8固定,再放入到收纳槽内,收纳完成后,将防护膜9贴上,通过收纳匣5上固定有与第一磁吸贴10相适配的第二磁吸贴11,进行磁力贴附,再拉动收纳匣5,使得第一挡板12与固定框4接触,转动固定框4使得支撑块14搭在限位块15上,使得收纳匣5竖直放置,减小桌面的占用面积,提高学习使用面积。

[0025] 以上所述仅为本实用新型的实施例,并非因此限制本实用新型的专利范围,凡是利用本实用新型说明书及附图内容所作的等效结构或等效流程变换,或直接或间接运用在其它相关的技术领域,均同理包括在本实用新型的专利保护范围内。

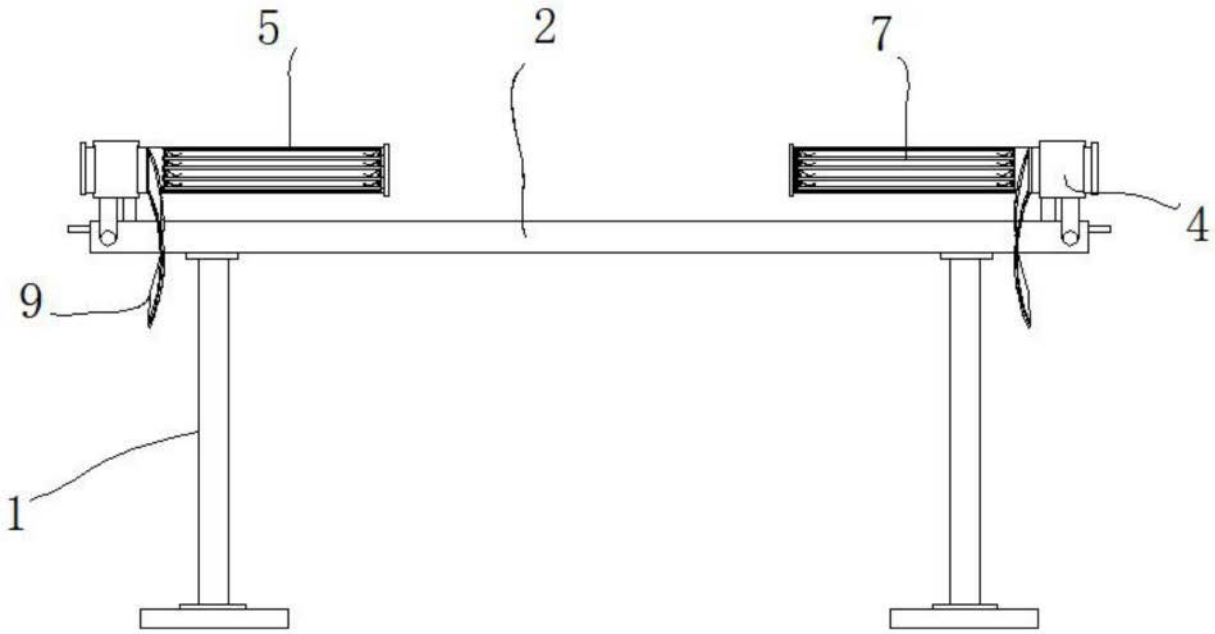

图1

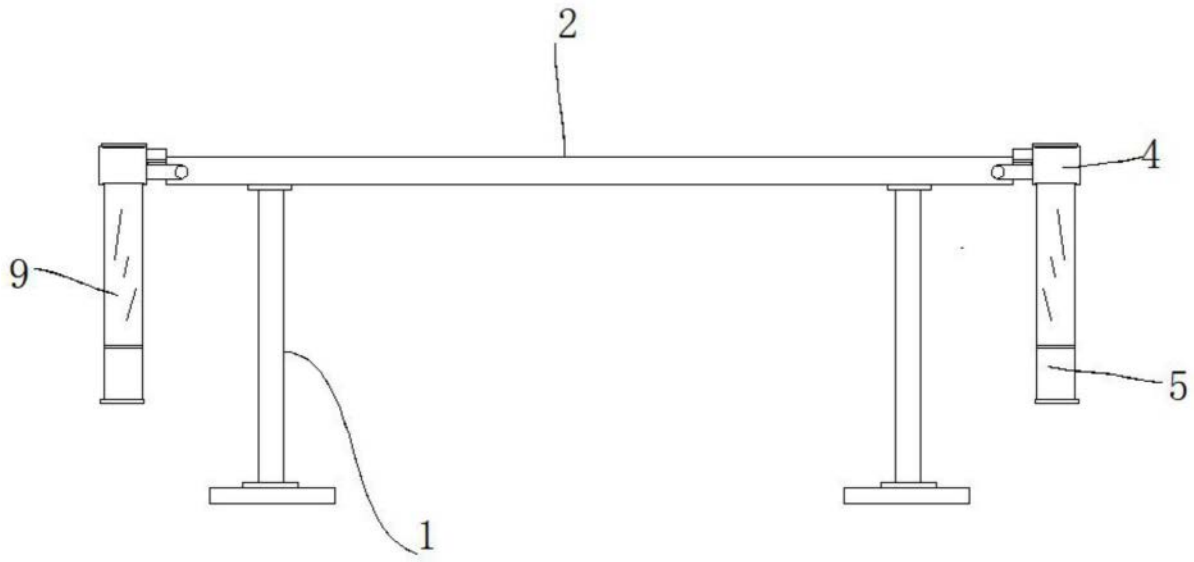

图2

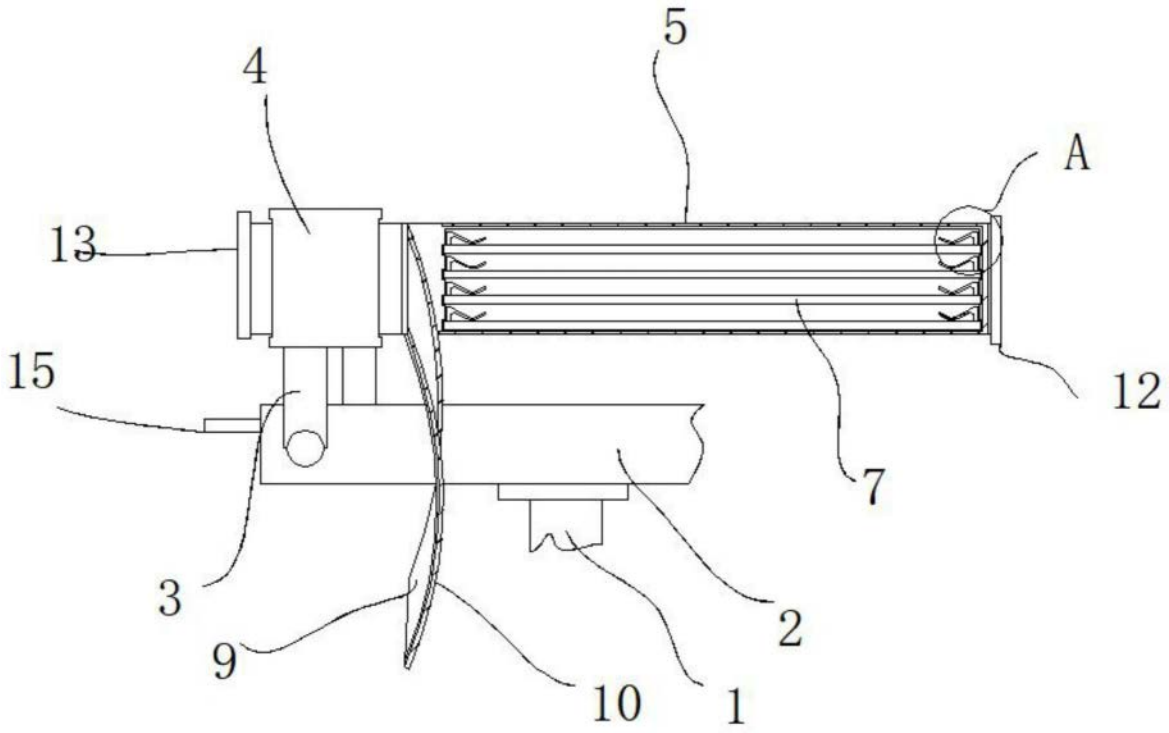

图3

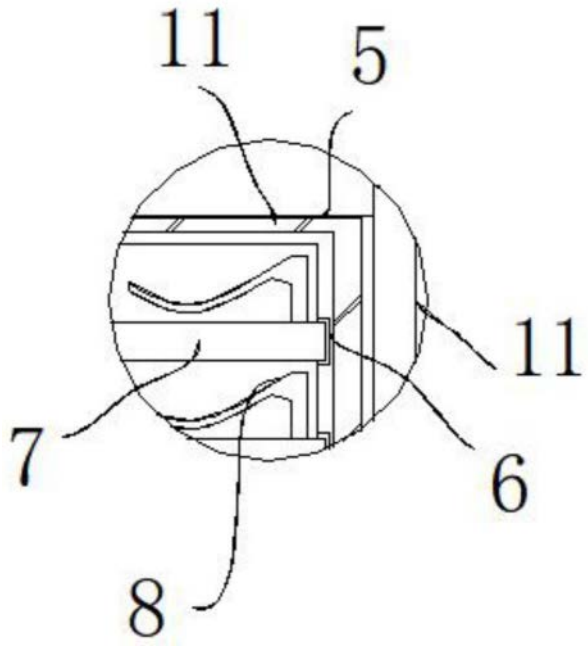

图4