(19)中华人民共和国国家知识产权局

(12)实用新型专利

(10)授权公告号 CN 212730390 U
(45)授权公告日 2021.03.19

(21)申请号 202020435385.5

(22)申请日 2020.03.30

(73)专利权人 广西医科大学第一附属医院
地址 530021 广西壮族自治区南宁市青秀区双拥路6号

(72)发明人 李爱兰

(74)专利代理机构 广西中知科创知识产权代理有限公司 45130
代理人 赵团军

(51)Int.Cl.
A61H 35/04(2006.01)
A61M 1/00(2006.01)

权利要求书1页 说明书3页 附图1页

(54)实用新型名称

一种鼻腔清洗装置

(57)摘要

本实用新型公开了一种鼻腔清洗装置，涉及鼻腔清洗装置技术领域，其技术方案要点是：其包括有装冲洗液的冲洗瓶、连接在冲洗瓶上的冲洗液输液管以及连接在冲洗输液管端部的冲洗喷头、用于接收冲洗废液的集液面罩、连接在集液面罩下端且与集液面罩连通的的集液管以及与集液管相连的用于收集冲洗废液的集液袋，所述集液面罩粘设在人脸的下颌部以及下巴位置，且所述集液面罩通过粘附带相扣接的方式固定在人后脑勺上。本实用新型能够收集冲洗废液且具有排液的功能，减轻使用者佩戴的压力，使其使用更为舒适，较好的提高了冲洗效果。

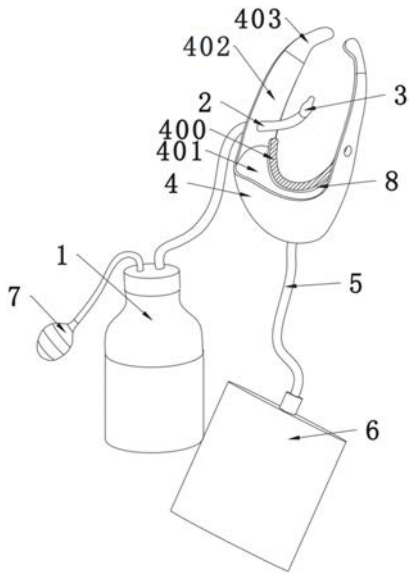

CN 212730390 U

1.一种鼻腔清洗装置,包括有装冲洗液的冲洗瓶(1)、连接在冲洗瓶(1)上的冲洗液输液管以及连接在冲洗输液管(2)端部的冲洗喷头(3),其特征在于,还包括有用于接收冲洗废液的集液面罩(4)、连接在集液面罩(4)下端且与集液面罩(4)连通的集液管(5)以及与集液管(5)相连的用于收集冲洗废液的集液袋(6),所述集液面罩(4)粘设在人脸的下颌部以及下巴位置,且所述集液面罩(4)通过粘附带(402)相扣接的方式固定在人后脑勺上。

2.根据权利要求1所述的一种鼻腔清洗装置,其特征在于,所述集液面罩(4)上具有用于接收冲洗废液的集液腔(401),所述集液腔(401)为半椭圆形状。

3.根据权利要求2所述的一种鼻腔清洗装置,其特征在于,所述集液面罩(4)采用医用pp塑料材质制成,且其与人脸部相接处设有双层粘贴膜(400)。

4.根据权利要求1所述的一种鼻腔清洗装置,其特征在于,所述冲洗瓶(1)上设有气囊件(7),所述气囊件(7)通过输气管连通冲洗瓶(1),通过按压所述气囊件(7)以使冲洗喷头(3)喷出冲洗液。

5.根据权利要求4所述的一种鼻腔清洗装置,其特征在于,所述冲洗输液管(2)穿设在所述集液面罩(4)靠近人耳部的一端,且其管部外圈与集液面罩(4)为密封连接。

6.根据权利要求1所述的一种鼻腔清洗装置,其特征在于,所述粘附带(402)分别连接在集液面罩(4)靠近人耳部的两端,所述粘附带(402)通过魔术贴(403)固定。

7.根据权利要求1所述的一种鼻腔清洗装置,其特征在于,所述集液面罩(4)与人脸部相接的边缘处设有呈凸起状的防漏条(8)。

一种鼻腔清洗装置

技术领域

[0001] 本实用新型涉及鼻腔冲洗装置技术领域，特别涉及一种鼻腔清洗装置。

背景技术

[0002] 目前鼻腔冲洗已被广泛应用于鼻腔及鼻窦的各种疾病的治疗中，包括急性和慢性鼻.鼻窦炎、变应性和非变应性鼻炎、非特定的鼻腔症状(如鼻涕后流)、鼻中隔穿孔、鼻腔术后、鼻腔放疗后等情况。同时还可应用于普通感冒。它不仅仅是一种辅助治疗手段，而是治疗过程中的重要组成部分，鼻腔冲洗作为鼻窦炎、鼻息肉的治疗中一项重要治疗措施。

[0003] 目前使用的鼻腔冲洗装置不能对冲洗鼻腔后的废液进行处理，使得患者在进行鼻腔冲洗操作时需要变化姿势，以避免鼻腔冲洗废液弄湿衣物，操作不便，甚至会影响到冲洗效果。如公开号为CN205411622U的专利公开了鼻腔冲洗装置，其包括有储污袋和喷管，储污袋有口罩和袋体组成，通过松紧袋可以将储污袋挂在使用者的耳后，以便于鼻腔冲洗的废液。但是在使用过程中，带着面罩会阻碍到鼻腔的清洗以及不利于使用者呼吸，其次，收集废液的袋体通过挂绳挂在使用者的耳朵后面，当冲洗液收集一定量时会使患者头部下垂，增加使用者的负担。

实用新型内容

[0004] 针对现有的技术问题，本实用新型的目的在于提供，以解决上述问题，能够收集冲洗废液且具有排液的功能，减轻使用者佩戴的压力，使其使用更为舒适，较好的提高了冲洗效果。

[0005] 本实用新型的上述技术目的是通过以下技术方案得以实现的：

[0006] 一种鼻腔清洗装置，包括有装冲洗液的冲洗瓶、连接在冲洗瓶上的冲洗液输液管以及连接在冲洗输液管端部的冲洗喷头，还包括有用于接收冲洗废液的集液面罩、连接在集液面罩下端且与集液面罩连通的的集液管以及与集液管相连的用于收集冲洗废液的集液袋，所述集液面罩粘设在人脸的下颌部以及下巴位置，且所述集液面罩通过粘附带相扣接的方式固定在人后脑勺上。

[0007] 作为优选，所述集液面罩上具有用于接收冲洗废液的集液腔，所述集液腔为半椭圆形状。

[0008] 作为优选，所述集液面罩采用医用pp塑料材质制成，且其与人脸部相接处设有双层粘贴膜。

[0009] 作为优选，所述冲洗瓶上设有气囊件，所述气囊件通过输气管连通冲洗瓶，通过按压所述气囊件以使冲洗喷头喷出冲洗液。

[0010] 作为优选，所述冲洗输液管穿设在所述集液面罩靠近人耳部的一端，且其管部外圈与集液面罩为密封连接。

[0011] 作为优选，所述粘附带分别连接在集液面罩靠近人耳部的两端，所述粘附带通过魔术贴固定。

[0012] 作为优选，所述集液面罩与人脸部相接的边缘处设有呈凸起状的防漏条。

[0013] 综上所述，本实用新型具有以下有益效果：

[0014] 1、通过冲洗瓶、冲洗输液管、冲洗喷头、集液面罩、集液管以及集液带的设置，利用冲洗瓶、冲洗输液管以及冲洗喷头的配合能够便于使用者冲洗鼻腔，再配合集液面罩能够收集从鼻部留下的冲洗废液，冲洗废液通过集液管引流至集液袋，集液面罩固定在人的后脑勺上能够实现稳定的固定作用，且集液面罩通过双层粘贴膜与人脸部的下颌以及下巴处的皮肤固定粘贴，能够避免漏液；整体上，通过集液面罩的集液腔能够收集冲洗废液且具有排液的功能，减轻使用者佩戴的压力，使其使用更为舒适，较好的提高了冲洗效果。

[0015] 2、通过气囊件、粘附带的魔术贴、冲洗输液管外管壁与集液面罩的密封式连接以及防漏条的设置，各部件之间相互配合，气囊件能方便使用输出冲洗液，部分冲洗废液沿着冲洗输液管外壁下流时，冲洗废液滴落至集液面罩；粘附带的魔术贴具有可调节的功能，通过粘附带能够使集液面罩更好的与人脸部贴合，再配合集液面罩的粘贴膜以及防漏条能够避免漏液，冲洗废液能够沿着凸起的防漏条顺流而下进而汇集到集液面罩的集液腔中，起到了较好的引导液体流向的作用。

附图说明

[0016] 图1为本实用新型清洗装置的整体示意图。

[0017] 附图标记：1、冲洗瓶；2、冲洗输液管；3、冲洗喷头；4、集液面罩；400、粘贴膜；401、集液腔；402、粘附带；403、魔术贴；5、集液管；6、集液袋； 7、气囊件；8、防漏条。

具体实施方式

[0018] 以下结合附图对本实用新型作进一步详细说明。

[0019] 如图1所示，本申请的一种典型的实施例，提供了一种鼻腔清洗装置，包括有装冲洗液的冲洗瓶1、冲洗输液管2以及冲洗喷头3，冲洗液输液管一端连接在冲洗瓶1上，其另一端与冲洗喷头3连通，冲洗瓶1上设有气囊件7，气囊件 7通过输气管连通冲洗瓶1，通过按压气囊件7以使冲洗喷头3喷出冲洗液，气囊件7能方便使用者输出冲洗液且能够根据使用者的情况通过手捏气囊件7来调节冲洗喷头的冲洗液流速的快慢。在其他实施例中，冲洗瓶1的结构可以是悬挂式的冲洗袋结构，冲洗输液管2上设置有流量调节器，以通过滑动滑轮的方式调节冲洗喷头3的冲洗液流速的快慢。

[0020] 装置还包括有用于接收冲洗废液的集液面罩4、集液管5以及用于收集冲洗废液的集液袋6，集液面罩4上具有用于接收冲洗废液的集液腔401，集液腔401 为半椭圆形状，集液管5连接在集液面罩4下端且连通集液腔401，集液管5远离集液面罩4的另一端与集液袋6连通，其连接方式为螺纹连接，能够方便取下集液袋6，取下后的集液袋内的冲洗液可以从其开口倒出，处理方便，能够循环使用。

[0021] 集液面罩4的边缘设有粘贴膜400，粘贴膜400采用pu胶布，集液面罩4 采用医用pp塑料材质制成，且其与人脸部相接处设有双层粘贴膜400，集液面罩4通过粘附带402相扣接的方式固定在人后脑勺上，粘附带402分别连接在集液面罩4靠近人耳部的两端，粘附带402之间通过魔术贴403固定，粘附带402 的魔术贴403具有可调节的功能，通过粘附带402能够使集液面罩4更好的与人脸部贴合。通过将集液面罩4贴紧人脸的下颌部和下巴部的皮肤，

在粘附带402 的拉紧后通过魔术贴403固定在人的后脑勺上。

[0022] 为了提高集液面罩4与人脸的密封性，集液面罩4与人脸部相接的边缘处设有呈凸起状的防漏条8，各部件之间相互配合，配合集液面罩4的粘贴膜400以及防漏条8能够避免漏液，冲洗废液能够沿着凸起的防漏条8顺流而下进而汇集到集液面罩4的集液腔401中，起到了较好的引导液体流向的作用。

[0023] 整体上，本实用新型利用冲洗瓶1、冲洗输液管2以及冲洗喷头3的配合能够便于使用者冲洗鼻腔，再配合集液面罩4能够收集从鼻部留下的冲洗废液，冲洗废液通过集液管5引流至集液袋6，集液面罩4固定在人的后脑勺上能够实现稳定的固定作用，且集液面罩4通过双层粘贴膜400与人脸部的下颌以及下巴处的皮肤固定粘贴，能够避免漏液；集液面罩4的集液腔401能够收集冲洗废液且具有排液的功能，减轻使用者佩戴的压力，使其使用更为舒适，较好的提高了冲洗效果。本装置鼻也能够用于鼻咽癌放疗后的患者，具有较好的适用性。

[0024] 本具体实施例仅仅是对本实用新型的解释，其并不是对本实用新型的限制，本领域技术人员在阅读完本说明书后可以根据需要对本实施例做出没有创造性贡献的修改，但只要在本实用新型的权利要求范围内都受到专利法的保护。

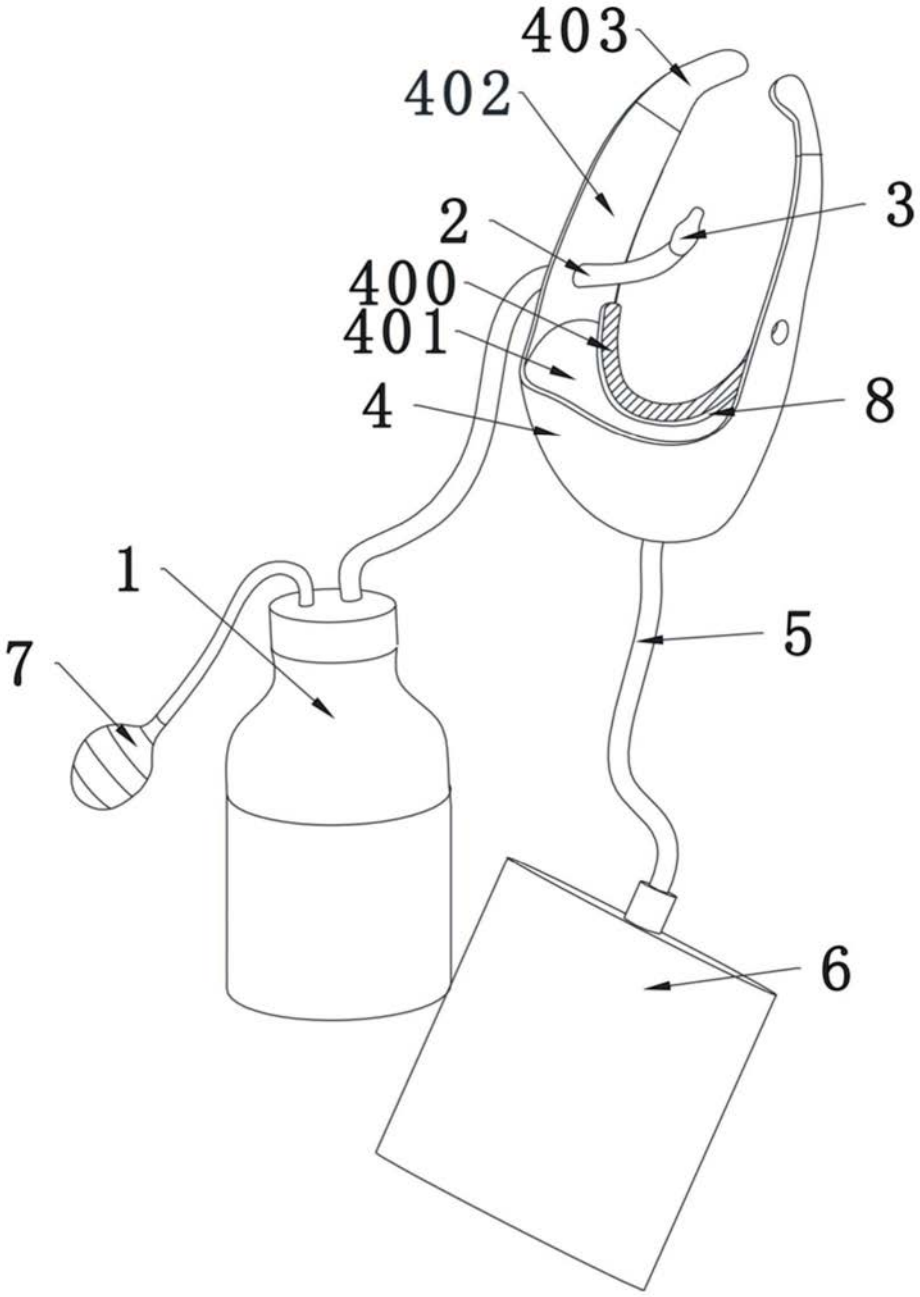

图1