(19)中华人民共和国国家知识产权局

(12)实用新型专利

(10)授权公告号 CN 204934712 U
(45)授权公告日 2016.01.06

(21)申请号 201520611173.7

(22)申请日 2015.08.13

(73)专利权人 天津市津南区巨龙餐具有限公司
地址 300350 天津市津南区葛沽镇三合村

(72)发明人 崔树江

(51)Int.Cl.
B23D 27/00(2006.01)

(ESM)同样的发明创造已同日申请发明专利

权利要求书1页 说明书2页 附图1页

(54)实用新型名称

一种不锈钢勺子的专用裁断设备

(57)摘要

本实用新型提供一种不锈钢勺子的专用裁断设备，包括刀头主体和机架，所述的机架上设置有下压板，下压板上有四个液压柱，液压柱上设置有刀头主体；机架后端左侧设置有左支撑框，右侧设置有右支撑框，左支撑框内设置有左滑槽，左滑槽内设置有左调节液压柱，左调节液压柱一端连接机架，另一端固定在活动挡板左侧，活动挡板右侧固定有右调节液压柱，右调节液压柱设置在右滑槽内，右滑槽设置在右支撑框上。本实用新型提供一种能够快速的进行钢材裁断的不锈钢勺子的专用裁断设备，能够快速的，简单的，无脑的完成生产任务，降低了工人的精神消耗，同时提高了裁断过程中工人的人身安全，并进一步的提升了工作效率，保证了裁断出的短钢材长度一致。

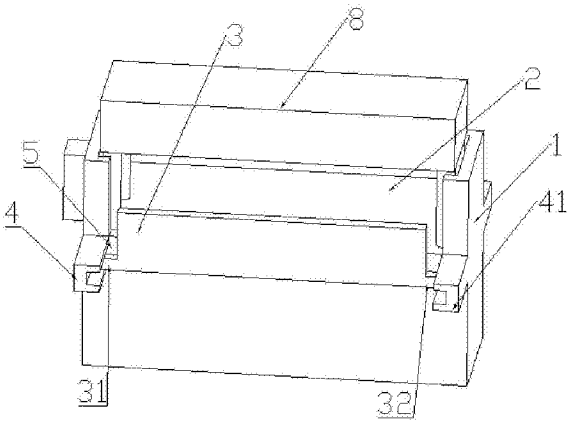

CN 204934712 U

1. 一种不锈钢勺子的专用裁断设备，包括刀头主体 (8) 和机架 (1)，其特征在于：所述的机架 (1) 上设置有下压板 (2)，下压板 (2) 上有四个液压柱，液压柱上设置有刀头主体 (8)；机架 (1) 后端左侧设置有左支撑框 (4)，右侧设置有右支撑框 (41)，左支撑框 (4) 内设置有左滑槽 (6)，左滑槽 (6) 内设置有左调节液压柱 (7)，左调节液压柱 (7) 一端连接机架 (1)，另一端固定在活动挡板 (3) 左侧，活动挡板 (3) 右侧固定有右调节液压柱 (71)，右调节液压柱 (71) 设置在右滑槽 (61) 内，右滑槽 (61) 设置在右支撑框 (41) 上。

2. 根据权利要求 1 所述的一种不锈钢勺子的专用裁断设备，其特征在于：所述的活动挡板 (3) 左侧的左支撑框 (4) 与右侧的右支撑框 (41) 对称。

3. 根据权利要求 1 所述的一种不锈钢勺子的专用裁断设备，其特征在于：所述的活动挡板 (3) 与上压板之间形成一个掉落间隙 (5)，用于不锈钢短钢材掉落。

4. 根据权利要求 1 所述的一种不锈钢勺子的专用裁断设备，其特征在于：所述的活动挡板 (3) 为倒 T 型，左侧设置有左连接板 (31)，右侧设置有右连接板 (32)。

5. 根据权利要求 4 所述的一种不锈钢勺子的专用裁断设备，其特征在于：左连接板 (31) 上固定连接左调节液压柱 (7)，右连接板 (32) 上固定连接右调节液压柱 (71)。

一种不锈钢勺子的专用裁断设备

技术领域

[0001] 本实用新型涉及厨具机械领域，尤其是涉及一种不锈钢勺子的专用裁断设备。

背景技术

[0002] 不锈钢钢厨具广泛用在我们生活中，不锈钢餐具也是我们经常使用的，有不易滋生细菌的优点；在不锈钢餐具生产过程中，需要将不锈钢的钢材进行裁断成若干个等长的待加工钢材，然后进行冲压等工序，生产成我们生活中使用的餐具；为了方便生产，提高工作效率，将大量钢材裁断成合适长短的适合加工勺子的不锈钢短钢材，解决以前工人进行裁断效率低，技术难度高的裁断方法，降低工人劳动强度的同时提高工作效率，保证裁断的质量和合格率。

发明内容

[0003] 本实用新型要解决的问题是提供一种不锈钢勺子的专用裁断设备。

[0004] 为解决上述技术问题，本实用新型采用的技术方案是：一种不锈钢勺子的专用裁断设备，包括刀头主体和机架，所述的机架上设置有下压板，下压板上有四个液压柱，液压柱上设置有刀头主体；机架后端左侧设置有左支撑框，右侧设置有右支撑框，左支撑框内设置有左滑槽，左滑槽内设置有左调节液压柱，左调节液压柱一端连接机架，另一端固定在活动挡板左侧，活动挡板右侧固定有右调节液压柱，右调节液压柱设置在右滑槽内，右滑槽设置在右支撑框上。

[0005] 进一步，所述的活动挡板左侧的左支撑框与右侧的右支撑框对称。

[0006] 进一步，所述的活动挡板与上压板之间形成一个掉落间隙，用于不锈钢短钢材掉落。

[0007] 进一步，所述的活动挡板为倒 T 型，左侧设置有左连接板，右侧设置有右连接板。

[0008] 进一步，左连接板上固定连接左调节液压柱，右连接板上固定连接右调节液压柱。

[0009] 本实用新型具有的优点和有益效果是：提供一种能够快速的进行钢材裁断的不锈钢勺子的专用裁断设备，能够快速的，简单的，无脑的完成生产任务，降低了工人的精神消耗，同时提高了裁断过程中工人的人身安全，并进一步的提升了工作效率，保证了裁断出的短钢材长度一致。

附图说明

[0010] 图 1 是本实用新型不锈钢勺子的专用裁断设备立体图；

[0011] 图 2 是图 1 中活动挡板结构示意图。

[0012] 图中：1、机架 2、下压板 3、活动挡板

[0013] 31、左连接板 32、右连接板 4、左支撑框

[0014] 41、右支撑框 5、掉落间隙 6、左滑槽

[0015] 61、右滑槽 7、左调节液压柱 71、右调节液压柱

[0016] 8、刀头主体

具体实施方式

[0017] 下面结合附图对本实用新型的具体实施例做详细说明。

[0018] 如图 1、图 2 所示，一种不锈钢勺子的专用裁断设备，包括刀头主体 8 和机架 1，机架 1 上设置有下压板 2，下压板 2 上有四个液压柱，液压柱上设置有刀头主体 8；机架 1 后端左侧设置有左支撑框 4，右侧设置有右支撑框 41，左支撑框 4 内设置有左滑槽 6，左滑槽 6 内设置有左调节液压柱 7，左调节液压柱 7 一端连接机架 1，另一端固定在活动挡板 3 左侧，活动挡板 3 右侧固定有右调节液压柱 71，右调节液压柱 71 设置在右滑槽 61 内，右滑槽 61 设置在右支撑框 41 上。活动挡板 3 为倒 T 型，左侧设置有左连接板 31，右侧设置有右连接板 32，左连接板 31 上固定连接左调节液压柱 7，右连接板 32 上固定连接右调节液压柱 71。

[0019] 活动挡板 3 左侧的左支撑框 4 与右侧的右支撑框 41 对称；活动挡板 3 与上压板之间形成一个掉落间隙 5，用于不锈钢短钢材掉落。通过调节左调节液压柱 7 和右调节液压柱 71 使活动挡板 3 的与刀头主体 8 的距离与想得到的不锈钢短钢材的距离相等，将不锈钢钢材放在下压板 2 上，不锈钢材顶在活动挡板 3 上，当刀头主体 8 将不锈钢钢材裁断，裁断下来的不锈钢短钢材的长度等于活动挡板 3 与刀头主体 8 的距离，得到想要的短钢材，短钢材由于重力的作用，从掉落间隙 5 掉落下去，如此循环，简单的裁断出我们想得到的短钢材，由于将不锈钢钢材顶在活动挡板 3 上，就完成了裁断长度的调节，这种调节长度的方法，简单，准确，提高了工作效率，也增加了工人的操作安全性，降低了工作难度。

[0020] 本实用新型提供一种能够快速的进行钢材裁断的不锈钢勺子的专用裁断设备，能够快速的，简单的，无脑的完成生产任务，降低了工人的精神消耗，同时提高了裁断过程中工人的人身安全，并进一步的提升了工作效率，保证了裁断出的短钢材长度一致。

[0021] 以上对本实用新型的一个实施例进行了详细说明，但所述内容仅为本实用新型的较佳实施例，不能被认为用于限定本实用新型的实施范围。凡依本实用新型申请范围所作的均等变化与改进等，均应仍归属于本实用新型的专利涵盖范围之内。

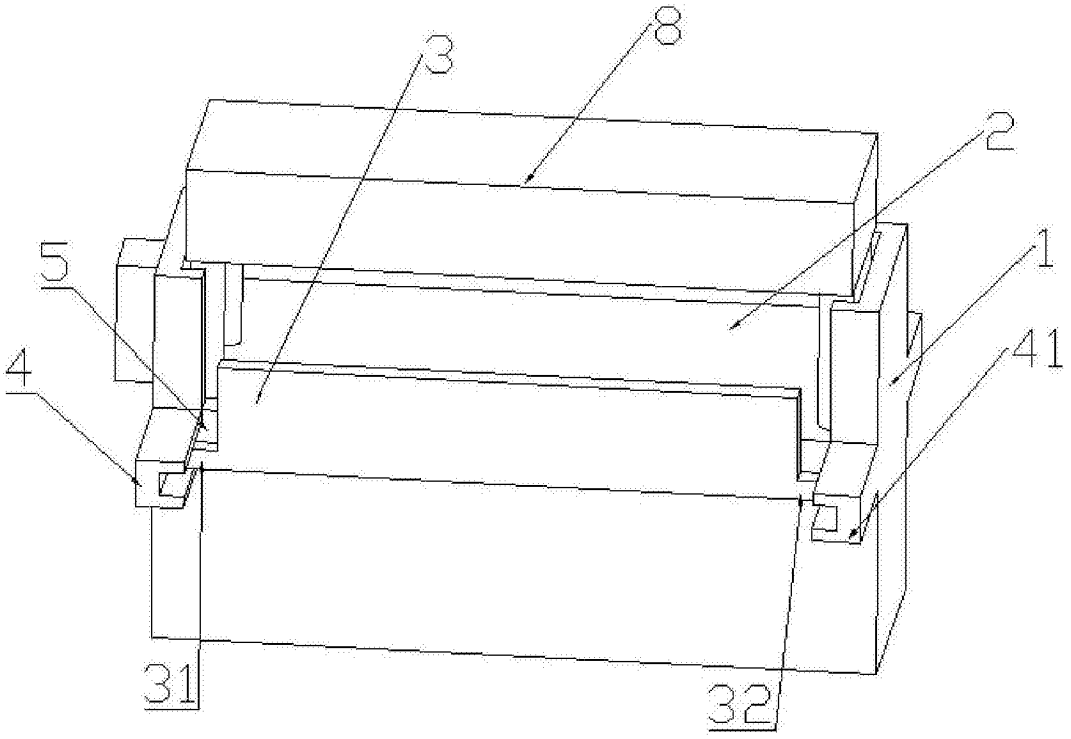

图 1

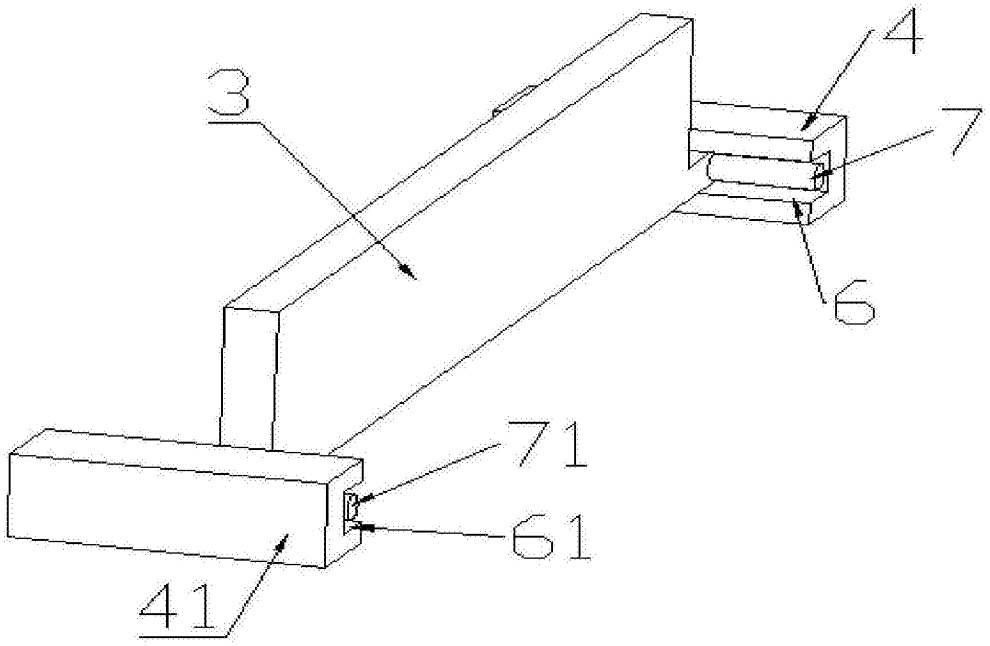

图 2