(19)中华人民共和国国家知识产权局

(12)实用新型专利

(10)授权公告号 CN 206601670 U
(45)授权公告日 2017.10.31

(21)申请号 201720334398.1

(22)申请日 2017.03.31

(73)专利权人 秦根金
地址 323300 浙江省丽水市遂昌县三仁畲族自治乡十三都村知方5号
专利权人 施伟谊

(72)发明人 秦根金 施伟谊

(51)Int.Cl.
G06F 1/18(2006.01)

权利要求书1页 说明书3页 附图2页

(54)实用新型名称

一种方便移动的计算机机箱

(57)摘要

本实用新型公开了一种方便移动的计算机机箱，包括机箱、安装座和万向轮，所述机箱一端的中间位置处通过螺栓安装有第二提手，且机箱的另一端设有安装座，所述安装座与机箱间均匀设有减震组件，且安装座底部的四个角位置处皆通过螺栓安装有万向轮，所述机箱顶部的中间位置处通过螺栓安装有第一提手，机箱的底部均匀设有四个支撑脚，且机箱背面靠近第二提手的位置处设有容纳槽，所述容纳槽的内部设有拉手，拉手两端的底部皆固定有拉杆，且拉杆远离拉手的一端延伸至机箱内部设有套管内。本实用新型通过在安装座与机箱间均匀设置减震组件，避免机箱内部零件在机箱移动、搬运过程中造成损坏。

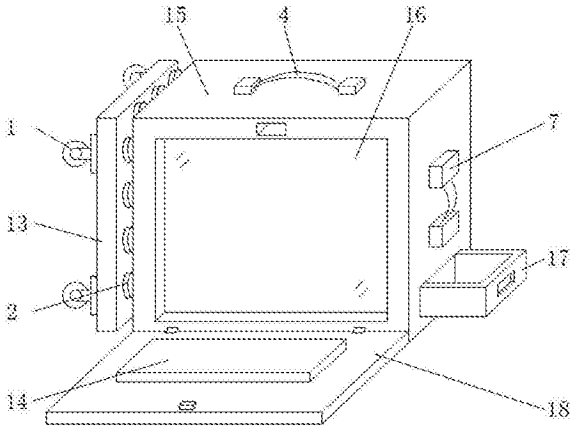

CN 206601670 U

1.一种方便移动的计算机机箱，包括机箱(15)、安装座(13)和万向轮(1)，其特征在于：所述机箱(15)的一侧镶嵌有显示屏(16)，显示屏(16)的下方机箱(15)上通过铰链活动安装有侧盖板(18)，且侧盖板(18)的内部安装有操作键盘(14)，所述机箱(15)一端的中间位置处通过螺栓安装有第二提手(7)，第二提手(7)的一侧机箱(15)上活动安装有储物抽屉(17)，且机箱(15)的另一端设有安装座(13)，所述安装座(13)与机箱(15)间均匀设有减震组件(2)，且安装座(13)底部的四个角位置处皆通过螺栓安装有万向轮(1)，所述机箱(15)顶部的中间位置处通过螺栓安装有第一提手(4)，机箱(15)的底部均匀设有四个支撑脚(12)，且机箱(15)背面靠近第二提手(7)的位置处设有容纳槽(9)，所述容纳槽(9)的内部设有拉手(8)，拉手(8)两端的底部皆固定有拉杆(6)，且拉杆(6)远离拉手(8)的一端延伸至机箱(15)内部设有套管(10)内，所述套管(10)的两侧机箱(15)上皆开设有矩形散热口(11)，散热口(11)的内部皆活动安装有百叶窗(5)，且百叶窗(5)一角位置处的机箱(15)上设有调节开关(3)。

2.根据权利要求1所述的一种方便移动的计算机机箱，其特征在于：所述减震组件(2)由两块固定板以及两根弹簧组合形成，且两根弹簧别列设置在两固定板之间，并与两固定板固定连接。

3.根据权利要求1所述的一种方便移动的计算机机箱，其特征在于：所述储物抽屉(17)的一端设有扣手。

4.根据权利要求1所述的一种方便移动的计算机机箱，其特征在于：所述拉手(8)的内侧均匀设有防滑凸起。

5.根据权利要求1所述的一种方便移动的计算机机箱，其特征在于：所述侧盖板(18)内侧顶端的中间位置处设有固定卡扣，且机箱(15)对应固定卡扣的位置处设有与固定卡扣相匹配的固定卡槽。

一种方便移动的计算机机箱

技术领域

[0001] 本实用新型涉及计算机配件技术领域，具体为一种方便移动的计算机机箱。

背景技术

[0002] 在同等价格下，台式计算机比笔记本计算机配置更高，性能更好，因此台式计算机有着非常广大的用户群体，然而，体积大，重量大仍然是台式计算机无法解决的问题，使其搬动起来非常困难。

[0003] 现阶段，已经有多项在机箱底部增加滚轮的专利出现，然而，这些技术方案只解决了机箱在水平路面上的行走问题，而没有解决机箱爬楼梯的问题，另外，机箱在搬运的过程中，连接机箱的显示屏、键盘以及鼠标等配件也要一同移动搬运，很不方便，同时，在搬运中容易丢失，造成经济损失。

实用新型内容

[0004] 本实用新型的目的在于提供一种方便移动的计算机机箱，以解决上述背景技术中提出的问题。

[0005] 为实现上述目的，本实用新型提供如下技术方案：一种方便移动的计算机机箱，包括机箱、安装座和万向轮，所述机箱的一侧镶嵌有显示屏，显示屏的下方机箱上通过铰链活动安装有侧盖板，且侧盖板的内部安装有操作键盘，所述机箱一端的中间位置处通过螺栓安装有第二提手，第二提手的一侧机箱上活动安装有储物抽屉，且机箱的另一端设有安装座，所述安装座与机箱间均匀设有减震组件，且安装座底部的四个角位置处皆通过螺栓安装有万向轮，所述机箱顶部的中间位置处通过螺栓安装有第一提手，机箱的底部均匀设有四个支撑脚，且机箱背面靠近第二提手的位置处设有容纳槽，所述容纳槽的内部设有拉手，拉手两端的底部皆固定有拉杆，且拉杆远离拉手的一端延伸至机箱内部设有套管内，所述套管的两侧机箱上皆开设有矩形散热口，散热口的内部皆活动安装有百叶窗，且百叶窗一角位置处的机箱上设有调节开关。

[0006] 优选的，所述减震组件由两块固定板以及两根弹簧组合形成，且两根弹簧别列设置在两固定板之间，并与两固定板固定连接。

[0007] 优选的，所述储物抽屉的一端设有扣手。

[0008] 优选的，所述拉手的内侧均匀设有防滑凸起。

[0009] 优选的，所述侧盖板内侧顶端的中间位置处设有固定卡扣，且机箱对应固定卡扣的位置处设有与固定卡扣相匹配的固定卡槽。

[0010] 与现有技术相比，本实用新型的有益效果是：该方便移动的计算机机箱，通过在机箱的一侧镶嵌显示屏，在显示屏的外侧设置侧盖板保护显示屏，并在侧盖板的内侧设置操作键盘，以及在机箱的一端设置用于放置鼠标和其他物品的储物抽屉，便于在移动搬运机箱的同时，将其他配件一同移动搬运，移动方便，同时还不用担心搬运过程中的配件遗漏、丢失等问题发生，通过在安装座的底部设置万向轮，配合机箱背面容纳槽内设有的拉手，当

需要移动搬运时，将拉手利用拉杆从套管内抽出，并利用拉手拉动箱体，机箱通过滚轮可以在平面上很容易被拉动，从而实现机箱的移动方便，另外，机箱上通过螺栓安装的第一提手和第二提手，可以在遇到楼梯或阶梯时将机箱提起，进一步提升了机箱的方便移动性，本实用新型通过在安装座与机箱间均匀设置减震组件，有效的减小了机箱在移动过程中产生的震动，从而避免机箱内部零件在机箱移动、搬运过程中造成损坏。

附图说明

[0011] 图1为本实用新型的整体结构示意图；

[0012] 图2为本实用新型的背视图。

[0013] 图中：1-万向轮；2-减震组件；3-调节开关；4-第一提手；5-百叶窗；6-拉杆；7-第二提手；8-拉手；9-容纳槽；10-套管；11-散热口；12-支撑脚；13-安装座；14-操作键盘；15-机箱；16-显示屏；17-储物抽屉；18-侧盖板。

具体实施方式

[0014] 下面将结合本实用新型实施例中的附图，对本实用新型实施例中的技术方案进行清楚、完整地描述，显然，所描述的实施例仅仅是本实用新型一部分实施例，而不是全部的实施例。基于本实用新型中的实施例，本领域普通技术人员在没有做出创造性劳动前提下所获得的所有其他实施例，都属于本实用新型保护的范围。

[0015] 请参阅图1-2，本实用新型提供的一种实施例：一种方便移动的计算机机箱，包括机箱15、安装座13和万向轮1，机箱15的一侧镶嵌有显示屏16，显示屏16的下方机箱15上通过铰链活动安装有侧盖板18，侧盖板18内侧顶端的中间位置处设有固定卡扣，且机箱15对应固定卡扣的位置处设有与固定卡扣相匹配的固定卡槽，且侧盖板18的内部安装有操作键盘14，机箱15一端的中间位置处通过螺栓安装有第二提手7，第二提手7的一侧机箱15上活动安装有储物抽屉17，便于在移动搬运机箱15的同时，将其他配件一同移动搬运，移动方便，同时还不用担心搬运过程中的配件遗漏、丢失等问题发生，储物抽屉17的一端设有扣手，且机箱15的另一端设有安装座13，安装座13与机箱15间均匀设有减震组件2，有效的减小了机箱15在移动过程中产生的震动，从而避免机箱15内部零件在机箱移动、搬运过程中造成损坏，减震组件2由两块固定板以及两根弹簧组合形成，且两根弹簧别列设置在两固定板之间，并与两固定板固定连接，且安装座13底部的四个角位置处皆通过螺栓安装有万向轮1，机箱15顶部的中间位置处通过螺栓安装有第一提手4，机箱15的底部均匀设有四个支撑脚12，且机箱15背面靠近第二提手7的位置处设有容纳槽9，容纳槽9的内部设有拉手8，拉手8的内侧均匀设有防滑凸起，增加拉手8的摩擦力，避免拉手8从手中滑落，造成机箱15的损坏，拉手8两端的底部皆固定有拉杆6，且拉杆6远离拉手8的一端延伸至机箱15内部设有套管10内，拉手8可通过拉杆6与套管10的配合调节高度，套管10的两侧机箱15上皆开设有矩形散热口11，散热口11的内部皆活动安装有百叶窗5，且百叶窗5一角位置处的机箱15上设有调节开关3，利用调节开关3调节百叶窗5的开合大小，从而对机箱15实现有的散热效果。

[0016] 工作原理：移动搬运时，将侧盖板18收起，并通过固定卡扣与固定卡槽的相互配合，经侧盖板18固定在机箱15上，并将鼠标等其他零配件放入储物抽屉17内，然后，将机箱

15翻转，使得安装座13底部设有的万向轮1与地面接触，并将拉手8通过拉杆6从套管10内拉出，并利用拉手8拉动机箱15，机箱15通过滚万向轮1可以在平面上很容易被拉动，从而实现机箱15的移动方便，当移动搬运的过程中遇到楼梯或阶梯时，可通过机箱15上通过螺栓安装的第一提手4或第二提手7将机箱15提起，进一步提升了机箱15的方便移动性，在机箱15移动搬运过程中，安装座3与机箱15间均匀设置减震组件2，有效的减小了机箱15在移动过程中产生的震动，从而避免机箱15内部零件在机箱移动、搬运过程中造成损坏，当机箱15移动搬运至指定位置时，将拉手8收入容纳槽9内，并将机箱15翻转，使得支撑脚12与桌面接触，然后，将机箱15连接电源，打开侧盖板18，并将储物抽屉17内的鼠标以及其他配件装上即可正常使用。

[0017] 对于本领域技术人员而言，显然本实用新型不限于上述示范性实施例的细节，而且在不背离本实用新型的精神或基本特征的情况下，能够以其他的具体形式实现本实用新型。因此，无论从哪一点来看，均应将实施例看作是示范性的，而且是非限制性的，本实用新型的范围由所附权利要求而不是上述说明限定，因此旨在将落在权利要求的等同要件的含义和范围内的所有变化囊括在本实用新型内。不应将权利要求中的任何附图标记视为限制所涉及的权利要求。

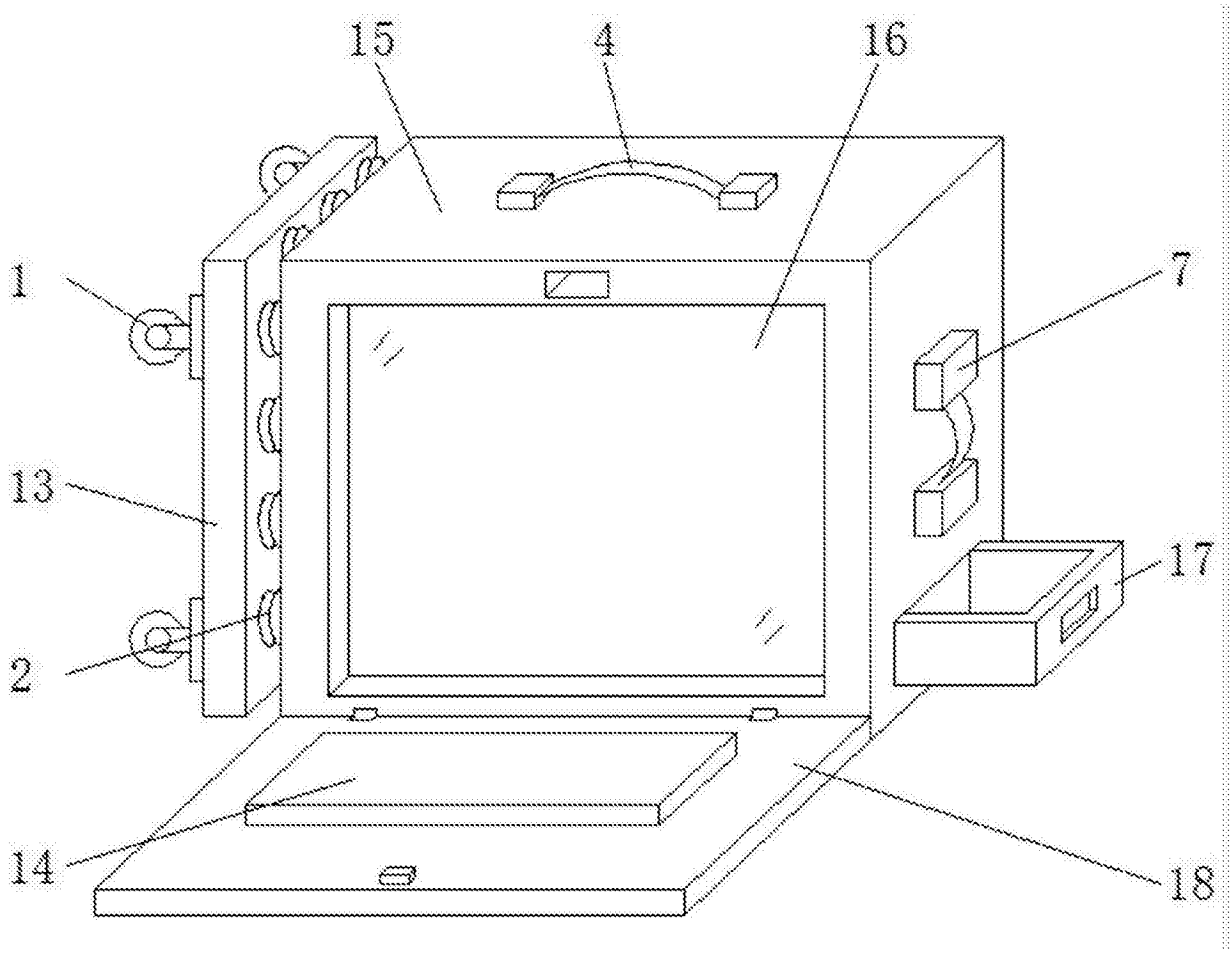

图1

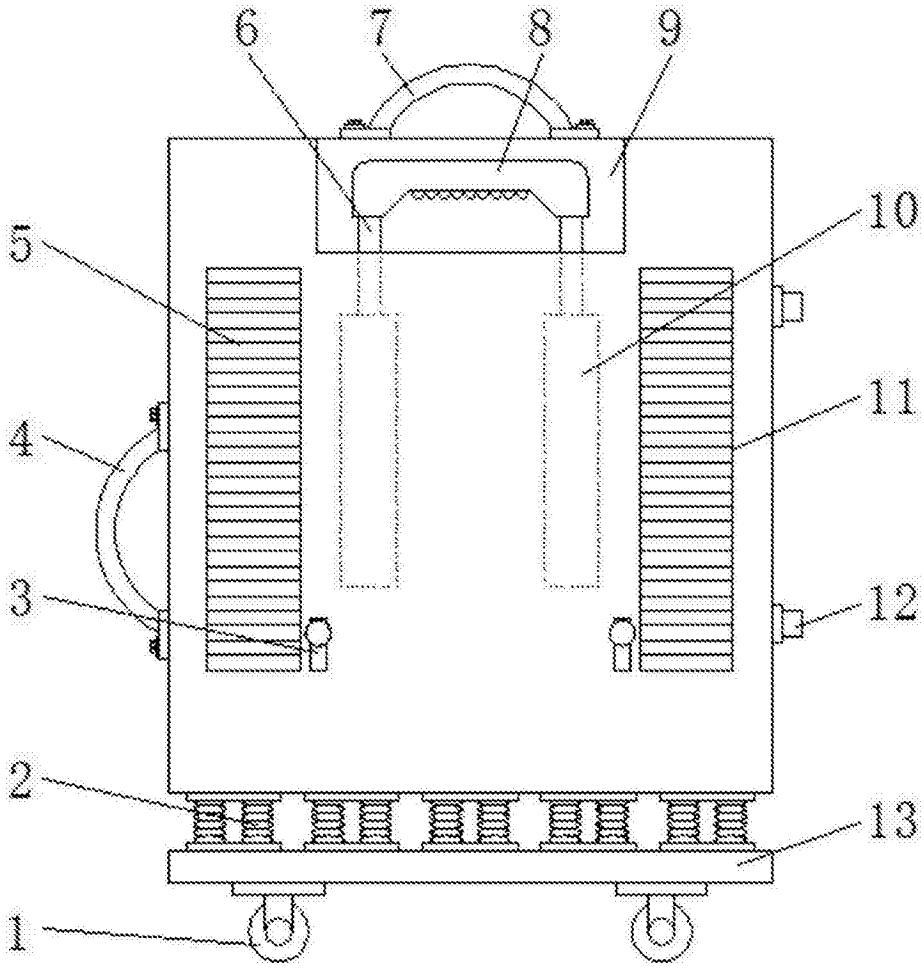

图2