(19)中华人民共和国国家知识产权局

(12)实用新型专利

(10)授权公告号 CN 201864096 U
(45)授权公告日 2011.06.15

(21)申请号 201020629653.3

(22)申请日 2010.11.19

(73)专利权人 吴淑霞
地址 276700 山东省临沂市临沭县育新街17号临沭县卫生局爱国卫生运动委员会

(72)发明人 吴淑霞

(51)Int.Cl.
B65B 67/00(2006.01)

权利要求书 1 页 说明书 1 页 附图 1 页

(54)实用新型名称

无污染取药器

(57)摘要

无污染取药器，属于医疗用具技术领域。本实用新型的技术方案是：包括弧形弹力臂和镊臂，其特征是在镊臂前端设有透明罩，透明罩上设有出药嘴。本实用新型结构简单，在给病人进行取药时操作简便、省时省力，且能够避免污染药片，减轻了医务人员的工作难度。

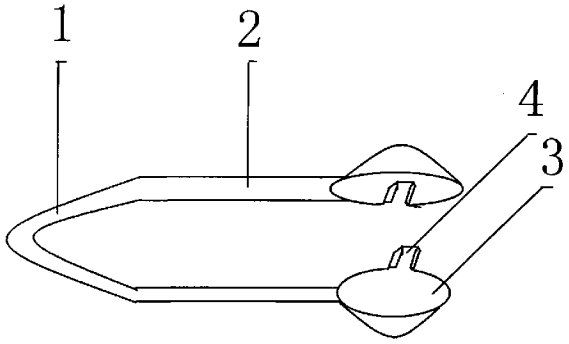

CN 201864096 U

1. 无污染取药器，包括弧形弹力臂 (1) 和镊臂 (2)，其特征是：在镊臂 (2) 前端设有透明罩 (3)，透明罩 (3) 上设有出药嘴 (4)。

无污染取药器

[0001] 技术领域：本实用新型属于医疗用具技术领域，具体地讲是一种无污染取药器。

[0002] 背景技术：目前，临床上在给病人进行取药时大多使用药勺挖取药物，再将药物倒在一张纸上清点，然后将药物倒入药袋内，这样操作十分麻烦、费时费力，且容易污染药片，给医务人员增加了极大的工作难度。

[0003] 发明内容：本实用新型的目的是提供一种在给病人进行取药时操作简便、省时省力，且能够避免污染药片的无污染取药器。

[0004] 本实用新型的技术方案是：包括弧形弹力臂和镊臂，其特征是在镊臂前端设有透明罩，透明罩上设有出药嘴。

[0005] 本实用新型的有益效果是：本实用新型结构简单，在给病人进行取药时操作简便、省时省力，且能够避免污染药片，减轻了医务人员的工作难度。

[0006] 附图说明：附图 1 为本实用新型的结构示意图。

[0007] 图中 1、弧形弹力臂，2、镊臂，3、透明罩，4、出药嘴。

[0008] 具体实施方式：包括弧形弹力臂 1 和镊臂 2，其特征是在镊臂 2 前端设有透明罩 3，透明罩 3 上设有出药嘴 4。在给病人进行取药时，用透明罩 3 夹取并清点药物，将出药嘴 4 插入药袋倒出药片即可。

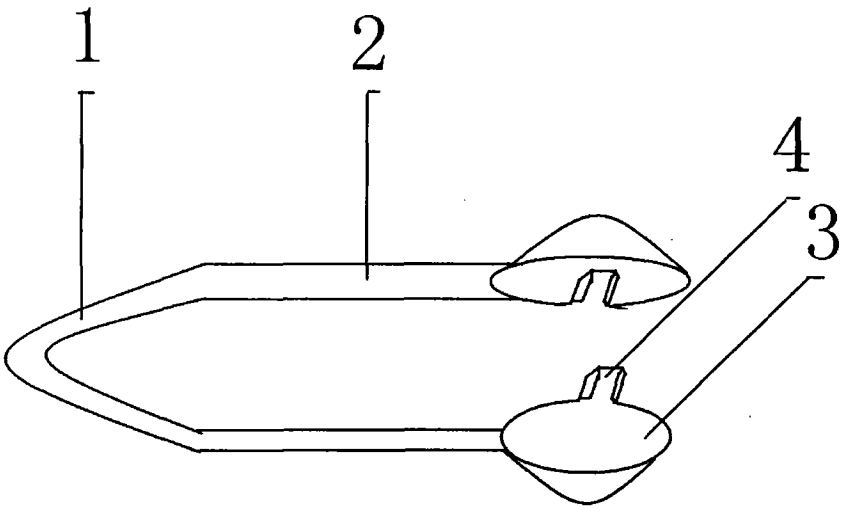

图 1