(19)中华人民共和国国家知识产权局

(12)实用新型专利

(10)授权公告号 CN 203152981 U
(45)授权公告日 2013.08.28

(21)申请号 201320181526.5

(22)申请日 2013.04.12

(73)专利权人 成都市豪雅家具有限公司
地址 610400 四川省成都市金堂县赵镇新生村三组

(72)发明人 罗兴富

(51)Int.Cl.
A47B 53/00(2006.01)
A47B 61/04(2006.01)

权利要求书1页 说明书2页 附图2页

(54)实用新型名称

一种具有玄关架的隔断式鞋柜

(57)摘要

一种具有玄关架的隔断式鞋柜，包括透明式酒柜、射灯、玄关架、鞋类放置仓、抽屉、净鞋工具放置区，其特征在于：其鞋柜的左边设置有第一侧板，鞋柜左上部的透明式酒柜上依次设置有第一竖隔板、自弹门、第一连接轴、第二连接轴、射灯、第一活动式玻璃层板和第二活动式玻璃层板以及面板，鞋柜右上部的玄关架上依次设置有第二竖隔板、支撑柱、第一横隔板、第二侧板和第三活动式玻璃层板以及第四活动式玻璃层板，鞋柜左下部的鞋类放置仓上依次设置有第一柜门和第一拉手、第二柜门和第二拉手、第一固定式层板和第二固定式层板，鞋柜的右下部依次设置有第三竖隔板、第三侧板、第一抽屉和第一凹形拉手、第二抽屉和第二凹形拉手以及围板，鞋柜的下部设置有底板和脚条；它经济适用。

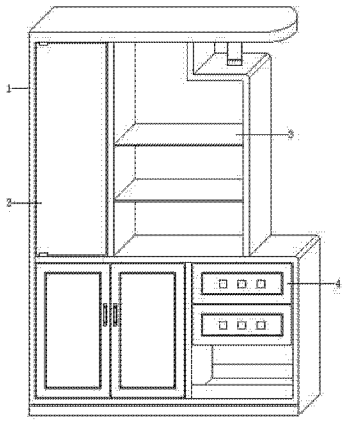

CN 203152981 U

1. 一种具有玄关架的隔断式鞋柜，包括透明式酒柜、射灯、玄关架、鞋类放置仓、抽屉、净鞋工具放置区，其特征在于：其鞋柜的左边设置有第一侧板（15），鞋柜左上部的透明式酒柜上依次设置有第一竖隔板（16）、自弹门（17）、第一连接轴（18）、第二连接轴（19）、射灯（20）、第一活动式玻璃层板（21）和第二活动式玻璃层板（22）以及面板（23），鞋柜右上部的玄关架上依次设置有第二竖隔板（24）、支撑柱（25）、第一横隔板（26）、第二侧板（27）和第三活动式玻璃层板（28）以及第四活动式玻璃层板（29），鞋柜左下部的鞋类放置仓上依次设置有第一柜门（30）和第一拉手（31）、第二柜门（32）和第二拉手（33）、第一固定式层板（34）和第二固定式层板（35），鞋柜的右下部依次设置有第三竖隔板（36）、第三侧板（37）、第一抽屉（38）和第一凹形拉手（39）、第二抽屉（40）和第二凹形拉手（41）以及围板（42），鞋柜的下部设置有底板（43）和脚条（44）。

2. 根据权利要求 1 所述的具有玄关架的隔断式鞋柜，其特征在于，所述鞋柜的规格为：高度 1860mm× 宽度 1250mm× 深度 315mm。

3. 根据权利要求 2 所述的具有玄关架的隔断式鞋柜，其特征在于，所述鞋柜由柜体和弧形顶板通过套件螺钉连接而成。

一种具有玄关架的隔断式鞋柜

技术领域

[0001] 本实用新型涉及一种具有玄关架的隔断式鞋柜，特别是供城乡家庭使用的鞋柜的制造领域。

背景技术

[0002] 随着国家对经济适用房以及进一步完善廉租房的政策，并且廉租房覆盖面越扩越大，旨在改善全国城镇居民的住房条件，尤其是解决低保和优抚住房困难户、以及边缘收入家庭的住房困难户，从而扭转了广大人民群众住房短缺与困难的被动局面，同时，室内的家具也发生了翻天覆地的变化，但与经济适用房和廉租房相匹配的多功能博物架却很罕见，随着城乡人民生活水平的提高和居住条件的不断改善，越来越多的城乡居民拥有了独立的饭厅、客厅，但一些小面积套房的饭厅和客厅均为一体式展开面，没有相应的隔断，使用起来很不方面，尤其是家里的一些陈列品以及鞋类无放置之地，无章无序，既不卫生、也不美观，由此可见，开始对之进行整体规划、设计、集中、以及隔断式鞋柜便顺理成章地走进了人们的生活舞台。

[0003] 公知的鞋柜产品，设计构造较为简单，技术含量低下，存在一定的缺陷，尤其是鞋柜的多功能上和节省占地面积上成了该类产品的一个技术瓶颈，其产品主要是基于对大面积套房而设计制造的，达到鞋类和其它物品一般放置的目的而设计的，不能解决人们使用此类鞋柜成为廉租房和经济适用房家庭使用的目的。

实用新型内容

[0004] 本实用新型的目的是提供一种具有玄关架的隔断式鞋柜，以解决廉租房和经济适用房家庭在使用鞋柜的过程中达到既经济实用和方便放置而又节省占地面积的问题。本实用新型的目的由以下技术方案实现：一种具有玄关架的隔断式鞋柜，包括透明式酒柜、射灯、玄关架、鞋类放置仓、抽屉、净鞋工具放置区，其特征在于：其鞋柜的左边设置有第一侧板，鞋柜左上部的透明式酒柜上依次设置有第一竖隔板、自弹门、第一连接轴、第二连接轴、射灯、第一活动式玻璃层板和第二活动式玻璃层板以及面板，鞋柜右上部的玄关架上依次设置有第二竖隔板、支撑柱、第一横隔板、第二侧板和第三活动式玻璃层板以及第四活动式玻璃层板，鞋柜左下部的鞋类放置仓上依次设置有第一柜门和第一拉手、第二柜门和第二拉手、第一固定式层板和第二固定式层板，鞋柜的右下部依次设置有第三竖隔板、第三侧板、第一抽屉和第一凹形拉手、第二抽屉和第二凹形拉手以及围板，鞋柜的下部设置有底板和脚条。

[0005] 上述设计中，本实用新型采用鞋柜装置，以针对城乡家庭使用的不同需要。如对家庭人员需要放置名烟、名酒、以及饮料的来说，本实用新型对其启用透明式酒柜放置处理，如对家庭人员需要放置古物和工艺品的而言，本实用新型对其启用玄关架放置处理，如对家庭人员需要放置公文包、手包、手机、钥匙、以及其它小件物品的来说，本实用新型对其启用抽屉放置处理，如对家庭人员需要放置皮鞋、胶鞋、布鞋、以及净鞋工具的来说，本实用新

型对其启用鞋类放置仓和净鞋工具放置区放置处理。

[0006] 与现有技术(在现有单功能鞋柜的基础上)相比,本实用新型针对单功能鞋柜,增加了透明式酒柜、射灯、玄关架、鞋类放置仓、抽屉、净鞋工具放置区等设置。本实用新型中,透明式酒柜能有效放置各种名烟、名酒、以及饮料;玄关架可有效放置各种古物、工艺品、花盆、花瓶、以及雕塑品;抽屉可有效放置各种公文包、手包、手机、钥匙、以及其它小件物品;鞋类放置仓、净鞋工具放置区能有效放置各种皮鞋、胶鞋、布鞋、以及净鞋工具;此技术经济实用,简约时尚,豪华美观,集多种功能于一体。

[0007] 本实用新型具有如下特点:1、能有效放置各种名烟、名酒、以及饮料。2、可有效放置各种古物、工艺品、花盆、花瓶、以及雕塑品。3、能有效放置各种公文包、手包、手机、钥匙、以及其它小件物品。4、可能有效放置各种皮鞋、胶鞋、布鞋、以及净鞋工具。5、此技术经济实用,简约时尚,豪华美观,集多种功能于一体。

[0008] 本实用新型经济适用,集多种功能于一体,特别适合经济适用房家庭和廉租房家庭使用。

附图说明

[0009] 下面结合附图和具体实施方式对本实用新型作进一步详细的说明:

[0010] 图 1 是本实用新型一个实施例的装置连接示意图;

[0011] 图 2 是图 1 所示鞋柜装置的结构图。

具体实施方式

[0012] 图 1 示出本实用新型的鞋柜装置的情况,如对于城乡家庭使用来说,首先将本实用新型装置中的自弹门 2 和活动式玻璃层板 3 装上,同时装好抽屉 3,然后再将本实用新型装置 1 放置到合适位置即可正常使用。

[0013] 图 2 中,鞋柜装置是由柜体 b 和弧形顶板 a 组成,柜体 b 和弧形顶板 a 通过套件螺钉连接而成,该鞋柜的左边设置有第一侧板 15,鞋柜左上部的透明式酒柜上依次设置有第一竖隔板 16、自弹门 17、第一连接轴 18、第二连接轴 19、射灯 20、第一活动式玻璃层板 21 和第二活动式玻璃层板 22 以及面板 23,鞋柜右上部的玄关架上依次设置有第二竖隔板 24、支撑柱 25、第一横隔板 26、第二侧板 27 和第三活动式玻璃层板 28 以及第四活动式玻璃层板 29,鞋柜左下部的鞋类放置仓上依次设置有第一柜门 30 和第一拉手 31、第二柜门 32 和第二拉手 33、第一固定式层板 34 和第二固定式层板 35,鞋柜的右下部依次设置有第三竖隔板 36、第三侧板 37、第一抽屉 38 和第一凹形拉手 39、第二抽屉 40 和第二凹形拉手 41 以及围板 42,鞋柜的下部设置有底板 43 和脚条 44;上述鞋柜装置的规格为:高度 1860mm× 宽度 1250mm× 深度 315mm。

[0014] 参见图 1,从鞋柜装置的使用过程来看,使用时,首先将本实用新型装置中的自弹门 2 和活动式玻璃层板 3 装上,同时装好抽屉 3,然后再将本实用新型装置 1 放置到合适位置即可使用。

[0015] 此外,本实用新型可采用实木材质或高密度纤维板材质,自弹门可采用玻璃材质,支撑柱可采用金属材质,以满足质量要求。

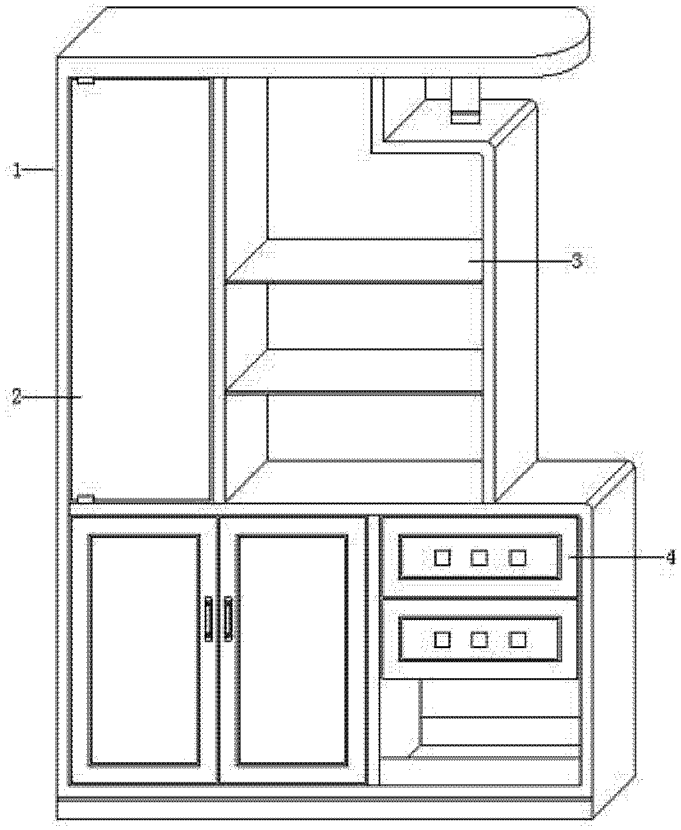

图 1

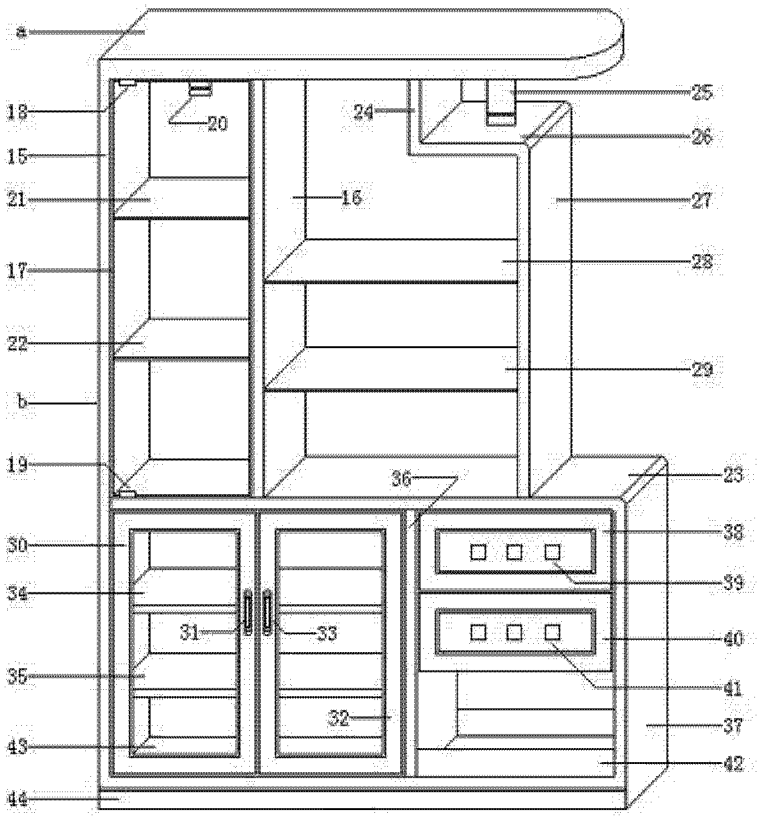
a
18
15
21
17
22
b
19
30
34
35
43
44
20
16
31
33
32
24
25
26
27
28
29
36
23
38
39
40
41
37
42

图 2