(19)中华人民共和国国家知识产权局

(12)实用新型专利

(10)授权公告号 CN 206502703 U
(45)授权公告日 2017.09.19

(21)申请号 201720073891.2

(22)申请日 2017.01.19

(73)专利权人 安徽鑫源纺织有限公司
地址 236600 安徽省阜阳市太和县工业园区

(72)发明人 韩孔斌 董中芳 孙晓磊 杨金宝 宋天坤 耿杰

(51)Int.Cl.
C02F 9/06(2006.01)
C02F 103/30(2006.01)

权利要求书1页 说明书2页 附图1页

(54)实用新型名称

一种纺织污水处理装置

(57)摘要

本实用新型公开了一种纺织污水处理装置，包括搅拌罐、电解池、沉淀池和蓄水池，所述搅拌罐、电解池、沉淀池和蓄水池之间均通过管道连接，所述搅拌罐左侧上端设置有进污管道，所述搅拌罐内设置有搅拌轴，所述搅拌轴上设置有多级搅拌叶片，所述搅拌轴上端设置有搅拌电机，所述搅拌罐和电解池之间的管道上设置有增压泵，所述电解池的内腔中心位置设置有空气膜，所述空气膜的左右两侧分别设置有阳电极与阴电极，所述沉淀池内上端部设置有过滤网，所述沉淀池底端设置有底座，所述底座内设置有吸附层，所述沉淀池右侧壁设置有水质监测报警系统，所述沉淀池右侧壁下端通过管道连接至蓄水池，所述沉淀池和蓄水池之间的管道上设置有调节阀门。

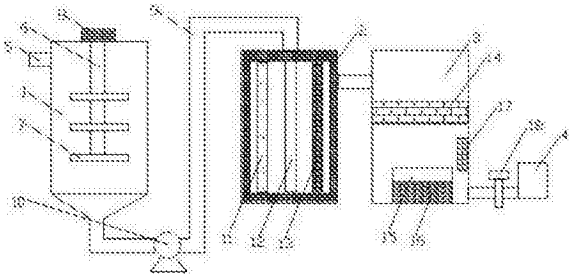

CN 206502703 U

1.一种纺织污水处理装置，包括搅拌罐、电解池、沉淀池和蓄水池，所述搅拌罐、电解池、沉淀池和蓄水池之间均通过管道连接，其特征在于：所述搅拌罐左侧上端设置有进污管道，所述搅拌罐内设置有搅拌轴，所述搅拌轴上设置有多级搅拌叶片，所述搅拌轴上端设置有搅拌电机，所述搅拌罐的下端通过管道与电解池的上端中部连接，所述搅拌罐和电解池之间的管道上设置有增压泵，所述电解池的内腔中心位置设置有空气膜，所述空气膜的左右两侧分别设置有阳电极与阴电极，所述电解池的右侧通过管道与沉淀池的左侧连接，所述沉淀池内上端部设置有过滤网，所述沉淀池底端设置有底座，所述底座内设置有吸附层，所述沉淀池右侧壁设置有水质监测报警系统，所述沉淀池右侧壁下端通过管道连接至蓄水池，所述沉淀池和蓄水池之间的管道上设置有调节阀门。

2.根据权利要求1所述的一种纺织污水处理装置，其特征在于：所述空气膜、阳电极与阴电极通过卡接的方式固定在电解池的内腔。

3.根据权利要求1所述的一种纺织污水处理装置，其特征在于：所述过滤网为孔径为12-18mm的金属过滤网。

4.根据权利要求1所述的一种纺织污水处理装置，其特征在于：所述吸附层为活性炭吸附层。

一种纺织污水处理装置

技术领域

[0001] 本实用新型涉及纺织技术领域，具体属于一种纺织污水处理装置。

背景技术

[0002] 而传统的纺织厂用污水处理装置只是简单的对污水进行过滤、沉淀等步骤，使得处理后的污水水质依然达不到环保要求，不但污染了环境，而且破坏了生态的平衡，并且传统的污水处理装置其污水处理效率很低，从而降低了整个生产过程的速度。

实用新型内容

[0003] 本实用新型的目的是提供了一种纺织污水处理装置，克服了现有技术的不足，设计结构合理，结构简单，采用电解池和沉淀池可充分的对纺织产生的污水进行净化，使净化后的水水质更好，有效的保证了环境、维护了生态平衡；通过增压泵的设置，使得污水处理更加彻底，提高了污水处理效率；沉淀池内设置有水质检测报警系统，当沉淀池中的水质含杂质含量较多时，检测报警装置就会报警，从而关闭沉淀池和蓄水池的输水管调节阀门，使沉淀池达到正常工作标准后，再打开调节阀门，继续输水，大大节约了成本，提高了生产效率。

[0004] 为实现上述目的，本实用新型提供如下技术方案：

[0005] 一种纺织污水处理装置，包括搅拌罐、电解池、沉淀池和蓄水池，所述搅拌罐、电解池、沉淀池和蓄水池之间均通过管道连接，所述搅拌罐左侧上端设置有进污管道，所述搅拌罐内设置有搅拌轴，所述搅拌轴上设置有多级搅拌叶片，所述搅拌轴上端设置有搅拌电机，所述搅拌罐的下端通过管道与电解池的上端中部连接，所述搅拌罐和电解池之间的管道上设置有增压泵，所述电解池的内腔中心位置设置有空气膜，所述空气膜的左右两侧分别设置有阳电极与阴电极，所述电解池的右侧通过管道与沉淀池的左侧连接，所述沉淀池内上端部设置有过滤网，所述沉淀池底端设置有底座，所述底座内设置有吸附层，所述沉淀池右侧壁设置有水质监测报警系统，所述沉淀池右侧壁下端通过管道连接至蓄水池，所述沉淀池和蓄水池之间的管道上设置有调节阀门。

[0006] 所述空气膜、阳电极与阴电极通过卡接的方式固定在电解池的内腔。

[0007] 所述过滤网为孔径为12-18mm的金属过滤网。

[0008] 所述吸附层为活性炭吸附层。

[0009] 与现有技术相比，本实用新型的有益效果是：

[0010] 本实用新型克服了现有技术的不足，设计结构合理，结构简单，采用电解池和沉淀池可充分的对纺织产生的污水进行净化，使净化后的水水质更好，有效的保证了环境、维护了生态平衡；通过增压泵的设置，使得污水处理更加彻底，提高了污水处理效率；沉淀池内设置有水质检测报警系统，当沉淀池中的水质含杂质含量较多时，检测报警装置就会报警，从而关闭沉淀池和蓄水池的输水管调节阀门，使沉淀池达到正常工作标准后，再打开调节阀门，继续输水，大大节约了成本，提高了生产效率。

附图说明

[0011] 图1为本实用新型的结构示意图。

具体实施方式

[0012] 参见附图，本实用新型实施例中，一种纺织污水处理装置，包括搅拌罐1、电解池2、沉淀池3和蓄水池4，所述搅拌罐1、电解池2、沉淀池3和蓄水池4之间均通过管道9连接，所述搅拌罐1左侧上端设置有进污管道5，所述搅拌罐1内设置有搅拌轴6，所述搅拌轴6上设置有多级搅拌叶片7，所述搅拌轴6上端设置有搅拌电机8，所述搅拌罐1的下端通过管道9与电解池2的上端中部连接，所述搅拌罐1和电解池2之间的管道上设置有增压泵10，所述电解池2的内腔中心位置设置有空气膜12，所述空气膜12的左右两侧分别设置有阳电极11与阴电极13，所述空气膜12、阳电极11与阴电极12通过卡接的方式固定在电解池2的内腔，所述电解池2的右侧通过管道与沉淀池3的左侧连接，所述沉淀池3内上端部设置有过滤网14，所述过滤网14为孔径为12-18mm的金属过滤网，所述沉淀池3底端设置有底座15，所述底座15内设置有吸附层16，所述吸附层16为活性炭吸附层，，所述沉淀池3右侧壁设置有水质监测报警系统17，所述沉淀池3右侧壁下端通过管道连接至蓄水池4，所述沉淀池3和蓄水池4之间的管道上设置有调节阀门18。

[0013] 以上显示和描述了本实用新型的基本原理、主要特征和本实用新型的优点。本行业的技术人员应该了解，本实用新型不受上述实施例的限制，上述实施例和说明书中描述的只是说明本实用新型的原理，在不脱离本实用新型精神和范围的前提下，本实用新型还会有各种变化和改进，这些变化和改进都落入要求保护的本实用新型范围内。本实用新型要求保护范围由所附的权利要求书及其等效物界定。

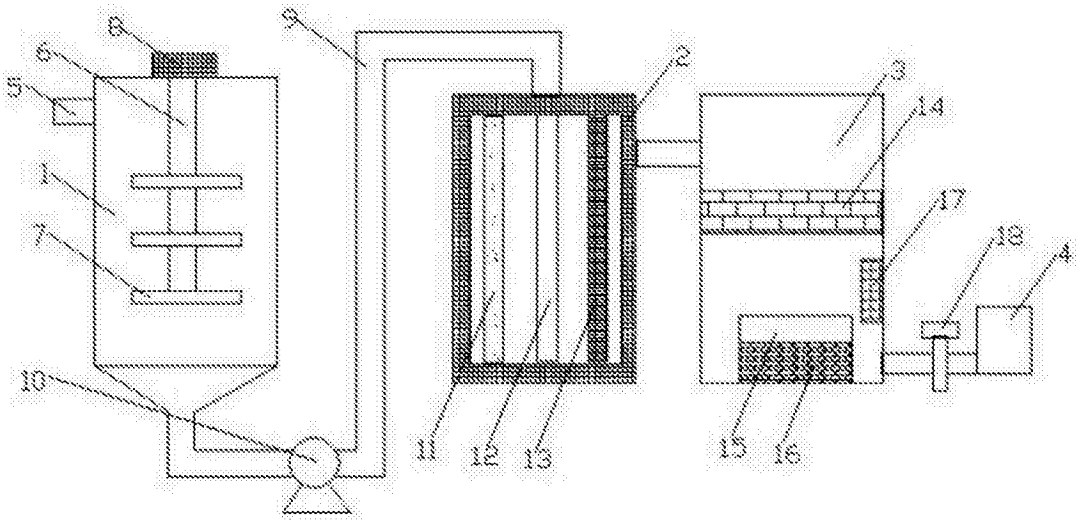

图1