(19)中华人民共和国国家知识产权局

(12)实用新型专利

(10)授权公告号 CN 208503281 U
(45)授权公告日 2019.02.15

(21)申请号 201820617401.5

(22)申请日 2018.04.27

(73)专利权人 乔盘池
地址 461100 河南省许昌市许昌县尚集产业集聚区

(72)发明人 乔盘池

(74)专利代理机构 许昌豫创知识产权代理事务所(特殊普通合伙) 41140
代理人 李海帆

(51)Int.Cl.
F16C 35/00(2006.01)
B03C 1/02(2006.01)

权利要求书1页 说明书2页 附图2页

(54)实用新型名称

一种磁选机轴承座用卡套

(57)摘要

本实用新型公开了一种磁选机轴承座用卡套,包括本体,本体内设有密封槽,本体左侧设有第一固定部,右侧对称设有第二固定部,第二固定部中部贯设有分隔槽,分隔槽内设有垫片,垫片包括垫片本体部和压紧密封部,密封槽内设有压环;总的,本实用新型具有密封性和防水性好的优点。

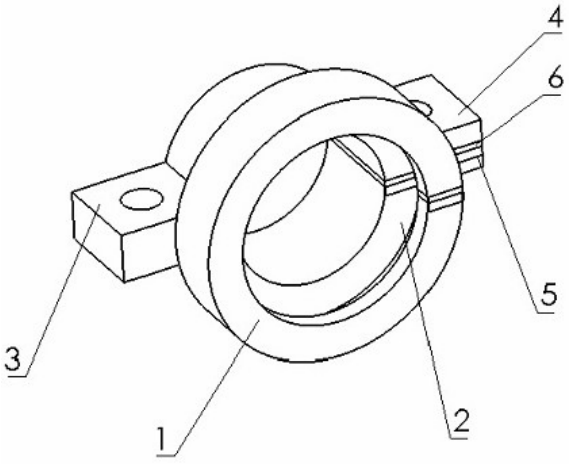

CN 208503281 U

1.一种磁选机轴承座用卡套，包括本体(1)，其特征在于：所述本体(1)内设有密封槽(2)，所述本体(1)左侧设有第一固定部(3)，右侧对称设有第二固定部(4)，所述第二固定部(4)中部贯设有分隔槽(5)，所述分隔槽(5)内设有垫片(6)，所述垫片(6)包括垫片本体部(61)和压紧密封部(62)，所述密封槽(2)内设有压环。

2.根据权利要求1所述的一种磁选机轴承座用卡套，其特征在于：所述垫片(6)采用优力胶材料制成。

3.根据权利要求1所述的一种磁选机轴承座用卡套，其特征在于：所述压环采用不锈钢材料制成，内圈复合有橡胶材料。

一种磁选机轴承座用卡套

技术领域

[0001] 本实用新型涉及一种磁选机轴承座，具体涉及一种磁选机轴承座用卡套。

背景技术

[0002] 磁选机是一种产生强大磁场吸引力的设备，它能将混杂在非磁性物料中的铁磁性杂质清除，其广泛应用于冶金、矿山等行业；现有的带式磁选机在筛选矿浆时，矿浆里面的固体含量不超过40％，比重在6以上，其高度在1cm以内，因矿浆在筛选过程中容易外溢，外溢的矿浆容易进入轴承座，现有采用组合垫进行密封时，密封和防水性能差，容易造成轴承损坏；因此，为解决上述问题，需要一种磁选机轴承座用卡套。

实用新型内容

[0003] 本实用新型的主要目的在于提供一种密封性和防水性好的磁选机轴承座用卡套。

[0004] 为实现上述目的，本实用新型提供一种磁选机轴承座用卡套，包括本体，所述本体内设有密封槽，所述本体左侧设有第一固定部，右侧对称设有第二固定部，所述第二固定部中部贯设有分隔槽，所述分隔槽内设有垫片，所述垫片包括垫片本体部和压紧密封部，所述密封槽内设有压环。

[0005] 所述垫片采用优力胶材料制成。

[0006] 所述压环采用不锈钢材料制成，内圈复合有橡胶材料。

[0007] 本实用新型的有益效果在于：本实用新型设置的压环内置于密封槽内，可对内部进行严密密封；设置的垫片置于分隔槽内，可使得卡套外部紧压在轴上，使得轴承座内外均与外界隔离，起到严密密封及防水的效果；总的，本实用新型具有密封性和防水性好的优点。

附图说明

[0008] 图1是本实用新型的立体结构示意图。

[0009] 图2是本实用新型的垫片的结构示意图。

[0010] 图中：1、本体 2、密封槽 3、第一固定部 4、第二固定部 5、分隔槽 6、垫片 61、垫片本体部 62、压紧密封部。

具体实施方式

[0011] 下面结合附图对本实用新型做进一步的说明。

[0012] 如图1、图2所示，一种磁选机轴承座用卡套，包括本体1，所述本体1内设有密封槽2，所述本体1左侧设有第一固定部3，右侧对称设有第二固定部4，第一固定部3与第二固定部4通过螺栓固定在轴上，本实用新型安装在轴承座端盖外侧，所述第二固定部4中部贯设有分隔槽5，分隔槽5可允许一定的形变，配合垫片6可紧压在轴上，所述分隔槽5内设有垫片6，所述垫片6包括垫片本体部61和压紧密封部62，垫片6为仿形结构压紧密封部62用于压紧

压环，所述密封槽2内设有压环，压环起到内部压紧密封的作用。

[0013] 所述垫片6采用优力胶材料制成，保证压紧的严密性，使得防水性能更好，同时增强其耐腐蚀性；所述压环采用不锈钢材料制成，内圈复合有橡胶材料，保证内部密封的严密性。

[0014] 尽管已经示出和描述了本实用新型的实施例，对于本领域的普通技术人员而言，可以理解在不脱离本实用新型的原理和精神的情况下可以对这些实施例进行多种变化、修改、替换和变型，本实用新型的范围由所附权利要求及其等同物限定。

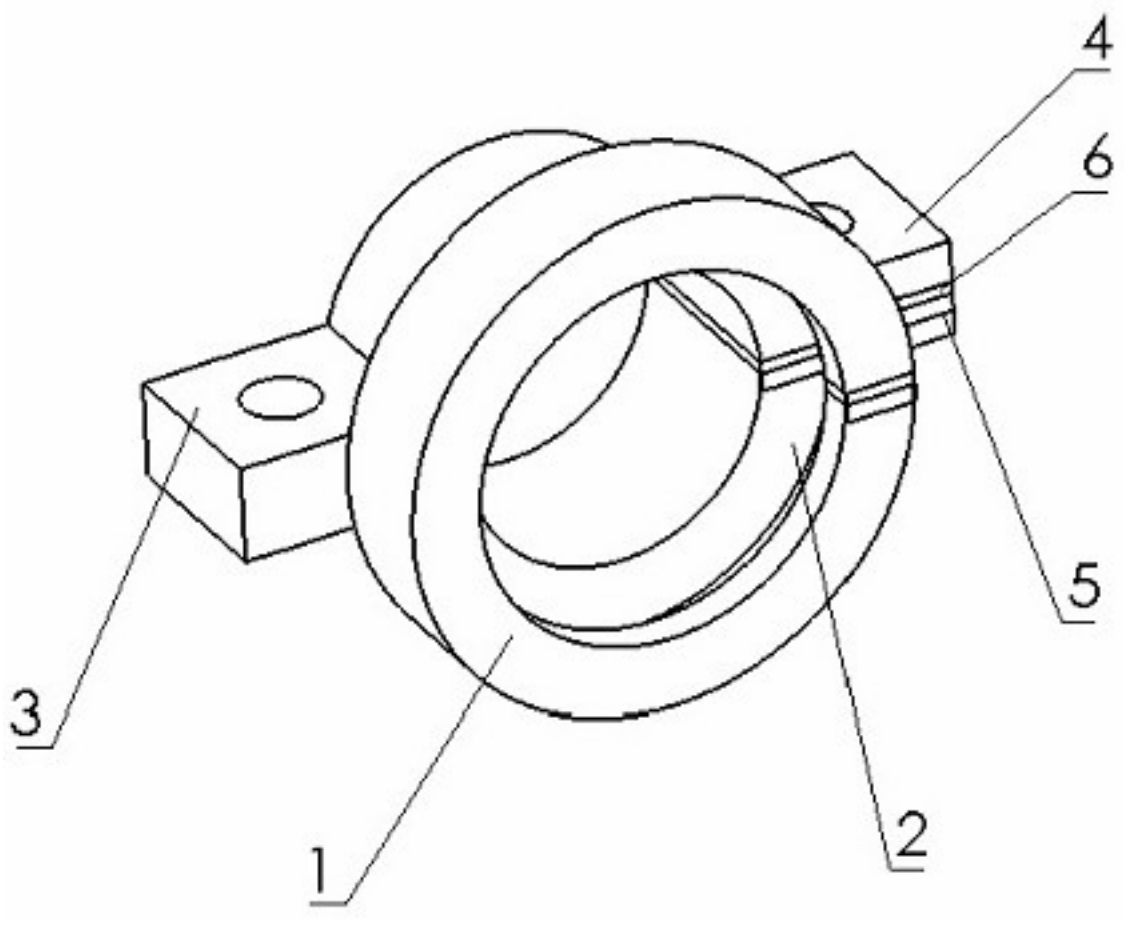

图1

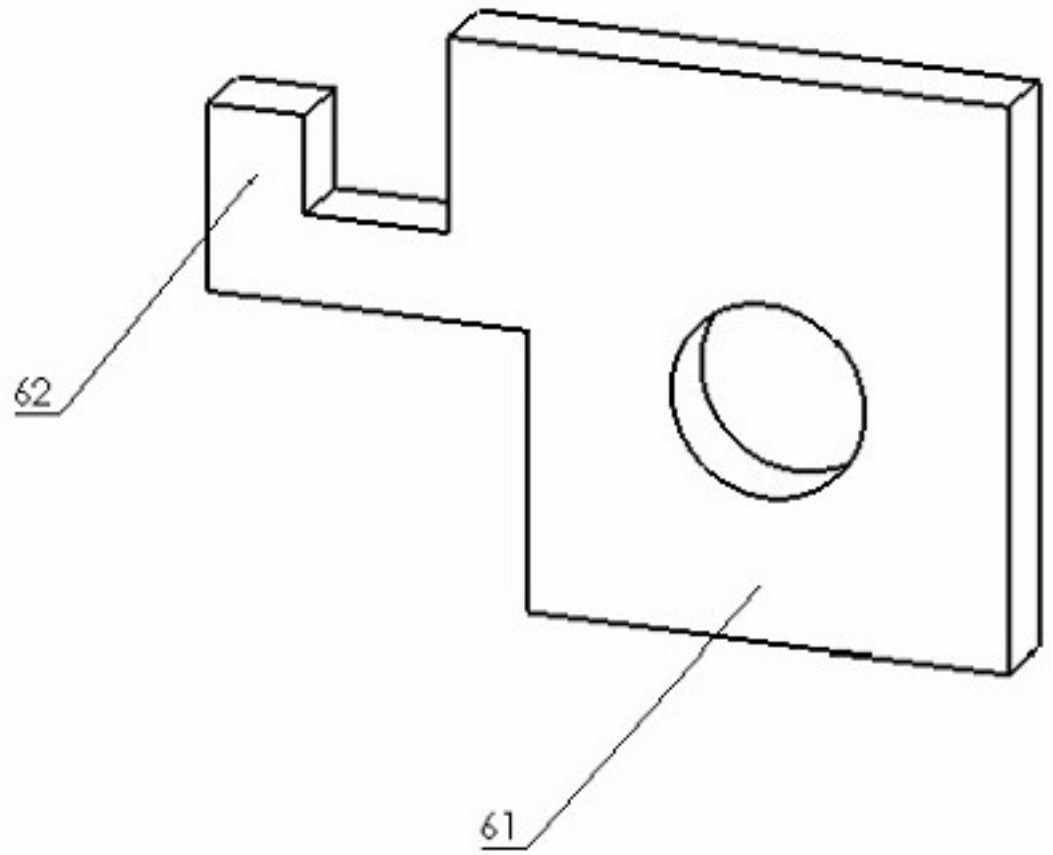

图2