(19)中华人民共和国国家知识产权局

(12)实用新型专利

(10)授权公告号 CN 208286772 U
(45)授权公告日 2018.12.28

(21)申请号 201721763352.8

(22)申请日 2017.12.15

(73)专利权人 南昌良良实业有限公司
地址 330096 江西省南昌市高新技术产业开发区高新一路203号建昌工业园海外大厦北一楼

(72)发明人 李九华

(51)Int.Cl.
A47G 9/10(2006.01)
A47G 9/00(2006.01)

权利要求书1页 说明书3页 附图1页

(54)实用新型名称

一种带助眠眼罩的助眠枕头

(57)摘要

本实用新型公开了一种带助眠眼罩的助眠枕头，包括助眠枕头主体、下置棉和上置棉，下置棉的上方内嵌有拉链，且下置棉的前端中间活动连接有拉绳，拉绳的内侧固定有眼罩，且眼罩的内侧固定有固定带，眼罩的外侧弹性连接有弹簧带，下置棉的上方中间固定有橡胶板，且橡胶板的内部固定有拉绳带，拉绳带上方固定有绳头，眼罩的中间嵌入有护眼棉。该种带助眠眼罩的助眠枕头，设置了拉链，拉链呈“条”状嵌入于下置棉与上置棉之间，且拉链的长度为三十厘米，通过拉链的中间结构设置，便于使用者取出与放置木棉至内部，形成蓬松的枕头便于提高人们的睡眠舒适度，提高了睡眠体验，适用于助眠枕头的生产与使用，具有良好的发展前景。

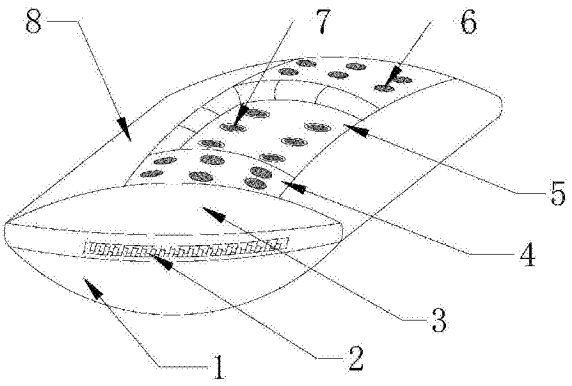

CN 208286772 U

1.一种带助眠眼罩的助眠枕头，包括助眠枕头主体(8)、下置棉(1)和上置棉(3)，其特征在于：所述下置棉(1)的上方内嵌有拉链(2)，且下置棉(1)的前端中间活动连接有拉绳(101)，所述拉绳(101)的内侧固定有眼罩(102)，且眼罩(102)的内侧固定有固定带(107)，所述眼罩(102)的外侧弹性连接有弹簧带(103)，所述下置棉(1)的上方中间固定有橡胶板(104)，且橡胶板(104)的内部固定有拉绳带(106)，所述拉绳带(106)上方固定有绳头(105)，所述眼罩(102)的中间嵌入有护眼棉(108)，所述上置棉(3)的上方中间内嵌有软棉槽(5)，且软棉槽(5)的内部内嵌有若干个均匀分布的弹性棉(7)，所述软棉槽(5)的两侧固定连接有中药棉层(4)，且中药棉层(4)的上方内嵌有散味孔(6)。

2.根据权利要求1所述的一种带助眠眼罩的助眠枕头，其特征在于：所述拉链(2)呈“条”状嵌入于下置棉(1)与上置棉(3)之间，且拉链(2)的长度为三十厘米。

3.根据权利要求1所述的一种带助眠眼罩的助眠枕头，其特征在于：所述若干个弹性棉(7)呈“椭圆”状嵌入于软棉槽(5)中，且软棉槽(5)中呈“凹槽”状嵌入于上置棉(3)中。

4.根据权利要求1所述的一种带助眠眼罩的助眠枕头，其特征在于：所述散味孔(6)呈“圆孔”状内嵌于中药棉层(4)上，且中药棉层(4)固定于软棉槽(5)的两端。

5.根据权利要求1所述的一种带助眠眼罩的助眠枕头，其特征在于：所述拉绳(101)与拉绳带(106)于下置棉(1)内部固定连接，且绳头(105)呈“圆饼”状固定于拉绳带(106)上。

6.根据权利要求1所述的一种带助眠眼罩的助眠枕头，其特征在于：所述眼罩(102)与固定带(107)固定连接，且护眼棉(108)呈“凹槽”状内嵌于眼罩(102)中。

一种带助眠眼罩的助眠枕头

技术领域

[0001] 本实用新型涉及枕头技术领域，具体为一种带助眠眼罩的助眠枕头。

背景技术

[0002] 枕头，是一种睡眠工具，一般认为，枕头就是人们为睡眠的舒适而采用的填充物，从现代医学研究上认识，人体的脊柱，从正面看是一条直线，但侧面看是具有三个生理弯曲的曲线，为了保护颈部的正常生理弯曲，维持人们睡眠时正常的生理活动，人们睡眠时必须采用枕头，枕头一般由枕芯和枕套两个部分构成。

[0003] 而现有的助眠枕头，没有合理的设计结构，使人们在枕头上睡觉时脖子容易形成隔空，造成落枕的情况，且无法便捷的自带眼罩，睡眠时不能进入深度睡眠，睡眠质量差的情况。

实用新型内容

[0004] 本实用新型的目的在于提供一种带助眠眼罩的助眠枕头，以解决上述背景技术中提出睡眠质量差，舒适程度低，设计不够合理的问题。

[0005] 为实现上述目的，本实用新型提供如下技术方案：一种带助眠眼罩的助眠枕头，包括助眠枕头主体、下置棉和上置棉，所述下置棉的上方内嵌有拉链，且下置棉的前端中间活动连接有拉绳，所述拉绳的内侧固定有眼罩，且眼罩的内侧固定有固定带，所述眼罩的外侧弹性连接有弹簧带，所述下置棉的上方中间固定有橡胶板，且橡胶板的内部固定有拉绳带，所述拉绳带上方固定有绳头，所述眼罩的中间嵌入有护眼棉，所述上置棉的上方中间内嵌有软棉槽，且软棉槽的内部内嵌有若干个均匀分布的弹性棉，所述软棉槽的两侧固定连接有中药棉层，且中药棉层的上方内嵌有散味孔。

[0006] 优选的，所述拉链呈“条”状嵌入于下置棉与上置棉之间，且拉链的长度为三十厘米。

[0007] 优选的，所述若干个弹性棉呈“椭圆”状嵌入于软棉槽中，且软棉槽中呈“凹槽”状嵌入于上置棉中。

[0008] 优选的，所述散味孔呈“圆孔”状内嵌于中药棉层上，且中药棉层固定于软棉槽的两端。

[0009] 优选的，所述拉绳与拉绳带于下置棉内部固定连接，且绳头呈“圆饼”状固定于拉绳带上。

[0010] 优选的，所述眼罩与固定带固定连接，且护眼棉呈“凹槽”状内嵌于眼罩中。

[0011] 与现有技术相比，本实用新型的有益效果是：该种带助眠眼罩的助眠枕头，设置了拉链，拉链呈“条”状嵌入于下置棉与上置棉之间，且拉链的长度为三十厘米，通过拉链的中间结构设置，便于使用者取出与放置木棉至内部，形成蓬松的枕头便于提高人们的睡眠舒适度，提高了睡眠质量，设置了弹性棉，若干个弹性棉呈“椭圆”状嵌入于软棉槽中，且软棉槽中呈“凹槽”状嵌入于上置棉中，为了提高人们的睡眠质量，通过软棉槽的凹槽结构设置，

凹槽与上置棉形成一个凹凸结构，人们的头部在凹槽内，脖子能通过上置棉的凸状给予受力，避免在睡眠过程中造成隔空情况，防止第二天落枕的情况，且弹性棉的椭圆设置，便于人们侧睡的耳朵嵌入，避免晚上长时间挤压耳朵造成耳朵不适的情况，提高了安全性，设置了散味孔，散味孔呈“圆孔”状内嵌于中药棉层上，且中药棉层固定于软棉槽的两端，通过散味孔的圆孔设置，使内部的中药材质棉能散发出一种提高睡眠质量的药物，便于人们快速的进入深度睡眠，达到提高睡眠质量的目的，设置了绳头，拉绳与拉绳带于下置棉内部固定连接，且绳头呈“圆饼”状固定于拉绳带上，为了让使用者在夜晚戴着眼罩进入睡眠，通过拉绳与拉绳带的固定结构，使用者从下置棉中拉出眼罩，通过圆饼状的绳头调整拉绳的长度，避免在调试拉绳长度过程中造成拉绳被拉入内部的情况，提高了实用性，设置了护眼棉，眼罩与固定带固定连接，且护眼棉呈“凹槽”状内嵌于眼罩中，使用者在夜晚戴眼罩入睡时，防止使用者的眼睛被眼罩勒的过紧，造成眼睛不适，通过护眼棉的凹槽结构合理设计，使眼罩随着脸部的凹凸形状固定于使用者头部，提高了眼罩的使用舒适程度。

附图说明

[0012] 图1为本实用新型整体结构示意图；

[0013] 图2为本实用新型侧面局部结构示意图；

[0014] 图3为本实用新型局部结构示意图。

[0015] 图中：1、下置棉，101、拉绳，102、眼罩，103、弹簧带，104、橡胶板， 105、绳头，106、拉绳带，107、固定带，108、护眼棉，2、拉链，3、上置棉，4、中药棉层，5、软棉槽，6、散味孔，7、弹性棉，8、助眠枕头主体。

具体实施方式

[0016] 下面将结合本实用新型实施例中的附图，对本实用新型实施例中的技术方案进行清楚、完整地描述，显然，所描述的实施例仅仅是本实用新型一部分实施例，而不是全部的实施例。基N于本实用新型中的实施例，本领域普通技术人员在没有做出创造性劳动前提下所获得的所有其他实施例，都属于本实用新型保护的范围。

[0017] 请参阅图1至3，本实用新型提供一种技术方案：一种带助眠眼罩的助眠枕头，包括下置棉1、拉绳101、眼罩102、弹簧带103、橡胶板104、绳头 105、拉绳带106、固定带107、护眼棉108、拉链2、上置棉3、中药棉层4、软棉槽5、散味孔6、弹性棉7和助眠枕头主体8，下置棉1的上方内嵌有拉链2，设置了拉链2，拉链2呈“条”状嵌入于下置棉1与上置棉3之间，且拉链2的长度为三十厘米，通过拉链2的中间结构设置，便于使用者取出与放置木棉至内部，形成蓬松的助眠枕头主体8便于提高人们的睡眠舒适度，提高了睡眠质量，且下置棉1的前端中间活动连接有拉绳101，拉绳101的内侧固定有眼罩102，且眼罩102的内侧固定有固定带107，眼罩102的外侧弹性连接有弹簧带103，下置棉1的上方中间固定有橡胶板104，且橡胶板104 的内部固定有拉绳带106，拉绳带106上方固定有绳头105，设置了绳头105，拉绳101与拉绳带106于下置棉1内部固定连接，且绳头105呈“圆饼”状固定于拉绳带106上，为了让使用者在夜晚戴着眼罩102进入睡眠，通过拉绳101与拉绳带106的固定结构，使用者从下置棉1中拉出眼罩102，通过圆饼状的绳头105调整拉绳101的长度，避免在调试拉绳101长度过程中造成拉绳101被拉入下置棉1内部的情况，提高了实用性，眼罩102的中间嵌入有护眼棉

108，设置了护眼棉108，眼罩102与固定带107固定连接，且护眼棉108呈“凹槽”状内嵌于眼罩102中，使用者在夜晚戴眼罩102入睡时，防止使用者的眼睛被眼罩102勒的过紧，造成眼睛不适，通过护眼棉108的凹槽结构合理设计，使眼罩102随着脸部的凹凸形状固定于使用者头部，提高了眼罩102的使用舒适程度，上置棉3的上方中间内嵌有软棉槽5，且软棉槽5的内部内嵌有若干个均匀分布的弹性棉7，设置了弹性棉7，若干个弹性棉7呈“椭圆”状嵌入于软棉槽5中，且软棉槽5中呈“凹槽”状嵌入于上置棉3中，为了提高人们的睡眠质量，通过软棉槽5的凹槽结构设置，凹槽与上置棉3形成一个凹凸结构，人们的头部在凹槽内，脖子能通过上置棉3 的凸状给予受力，避免在睡眠过程中造成隔空情况，防止第二天落枕的情况，且弹性棉7的椭圆设置，便于人们侧睡的耳朵嵌入，避免晚上长时间挤压耳朵造成耳朵不适的情况，提高了安全性，软棉槽5的两侧固定连接有中药棉层4，且中药棉层4的上方内嵌有散味孔6，设置了散味孔6，散味孔6呈“圆孔”状内嵌于中药棉层4上，且中药棉层4固定于软棉槽5的两端，通过散味孔6的圆孔设置，使内部的中药材质棉能散发出一种提高睡眠质量的药物，便于人们快速的进入深度睡眠，达到提高睡眠质量的目的。

[0018] 工作原理：首先，为了提高使用者的睡眠质量，通过设置拉链2，拉链2 的中间结构设置，便于使用者取出与放置木棉至内部，形成蓬松的助眠枕头主体8便于提高人们的睡眠舒适度，提高了睡眠质量，然后，防止使用者在睡眠过程中造成脖子的不适，通过设置弹性棉7，为了提高人们的睡眠质量，通过软棉槽5的凹槽结构设置，凹槽与上置棉3形成一个凹凸结构，人们的头部在凹槽内，脖子能通过上置棉3的凸状给予受力，避免在睡眠过程中造成隔空情况，防止第二天落枕的情况，且弹性棉7的椭圆设置，便于人们侧睡的耳朵嵌入，避免晚上长时间挤压耳朵造成耳朵不适的情况，提高了安全性，接着，在睡眠过程中，通过设置散味孔6，散味孔6的圆孔设置，使内部的中药材质棉能散发出一种提高睡眠质量的药物，便于人们快速的进入深度睡眠，达到提高睡眠质量的目的，同时，通过设置绳头105，为了让使用者在夜晚戴着眼罩102进入睡眠，通过拉绳101与拉绳带106的固定结构，使用者从下置棉1中拉出眼罩102，通过圆饼状的绳头105调整拉绳101的长度，避免在调试拉绳101长度过程中造成拉绳101被拉入下置棉1内部的情况，提高了实用性，随后，通过设置护眼棉108，使用者在夜晚戴眼罩102入睡时，防止使用者的眼睛被眼罩102勒的过紧，造成眼睛不适，通过护眼棉108的凹槽结构合理设计，使眼罩102随着脸部的凹凸形状固定于使用者头部，提高了眼罩102的使用舒适程度，从而完成了助眠枕头主体8的工作过程。

[0019] 尽管已经示出和描述了本实用新型的实施例，对于本领域的普通技术人员而言，可以理解在不脱离本实用新型的原理和精神的情况下可以对这些实施例进行多种变化、修改、替换和变型，本实用新型的范围由所附权利要求及其等同物限定。

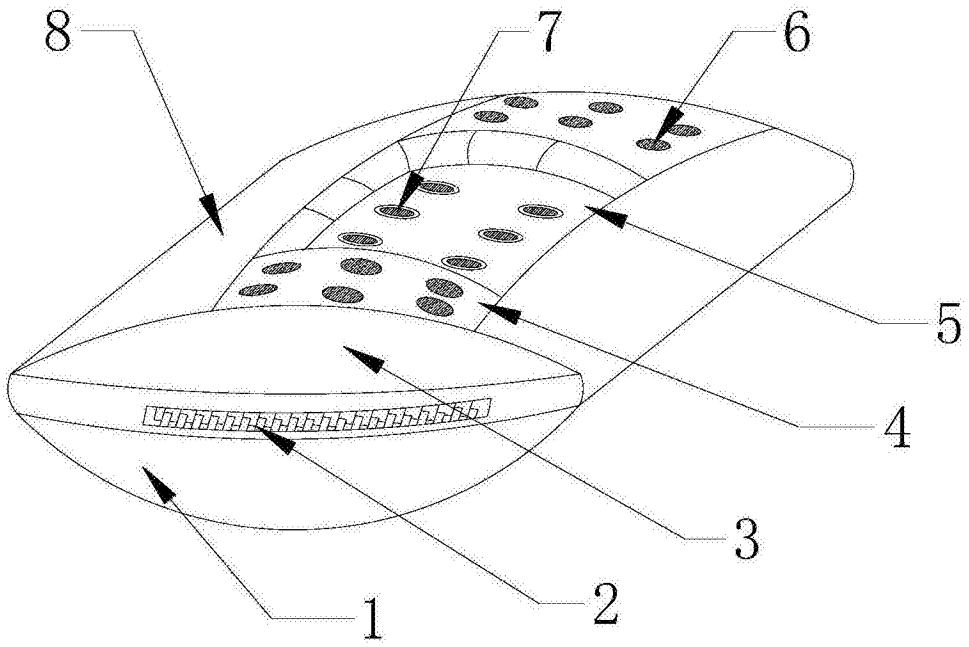

图1

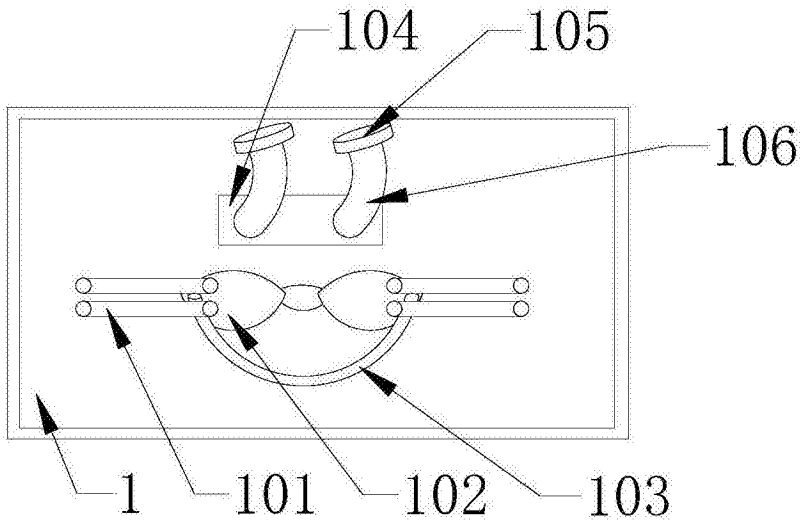

图2

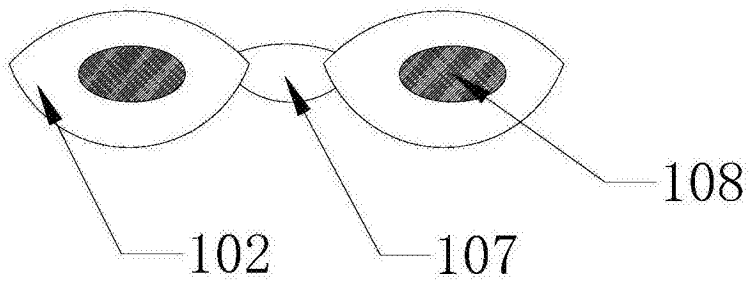

图3