(19)中华人民共和国国家知识产权局

(12)实用新型专利

(10)授权公告号 CN 201711898 U
(45)授权公告日 2011.01.19

(21)申请号 201020172012.X

(22)申请日 2010.04.21

(73)专利权人 张灏
地址 518000 广东省深圳市龙岗区龙福一村龙城小学

(72)发明人 张灏

(74)专利代理机构 深圳市启明专利代理事务所 44270
代理人 孙强

(51)Int.Cl.
B25B 13/08(2006.01)
B25B 13/16(2006.01)
B25B 23/16(2006.01)

权利要求书 1 页 说明书 3 页 附图 1 页

(54)实用新型名称

一种双头活动扳手

(57)摘要

一种双头活动扳手，其包括手柄、第一扳头以及第二扳头，该第一扳头以及该第二扳头分别固定连接在该手柄的两端，其中，该手柄具有第一连接部以及第二连接部，该第一连接部以及该第二连接部分别位于该手柄的两端，该第一扳头包括固定端以及活动端，其中，该固定端固定连接在该手柄的该第一连接部上，该活动端活动螺接在该固定端中，该活动端下端设置有螺杆，该固定端与该活动端之间设置有调节旋钮，该调节旋钮中设置有调节螺纹，该调节旋钮设置在该固定端中，该活动端的该螺杆插设在该调节旋钮中，该螺杆与该调节旋钮的该调节螺纹相啮合，与该第一扳头相同该第二扳头同样包括固定端以及活动端。

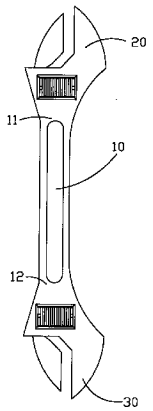

CN 201711898 U

1. 一种双头活动扳手，其特征在于：其包括手柄、第一扳头以及第二扳头，该第一扳头以及该第二扳头分别固定连接在该手柄的两端，其中，该手柄具有第一连接部以及第二连接部，该手柄为细长杆结构设计，该第一连接部以及该第二连接部分别位于该手柄的两端，

该第一扳头包括固定端以及活动端，其中，该固定端固定连接在该手柄的该第一连接部上，该活动端活动螺接在该固定端中，该活动端下端设置有螺杆，该固定端与该活动端之间设置有调节旋钮，该调节旋钮中设置有调节螺纹，该调节旋钮设置在该固定端中，该活动端的该螺杆插设在该调节旋钮中，该螺杆与该调节旋钮的该调节螺纹相啮合，

与该第一扳头相同该第二扳头包括固定端以及活动端，其中，该固定端固定连接在该手柄的该第二连接部上，该第二扳头的该活动端活动螺接在该第二扳头的该固定端中，该活动端下端设置有螺杆，该固定端与该活动端之间设置有调节旋钮，该调节旋钮中设置有调节螺纹，该调节旋钮设置在该固定端中，该活动端的该螺杆插设在该调节旋钮中，该螺杆与该调节旋钮的该调节螺纹相啮合。

2. 如权利要求 1 所述的一种双头活动扳手，其特征在于：该手柄上设置有防滑纹。

一种双头活动扳手

技术领域

[0001] 本实用新型涉及一种扳手，特别是指一种包括手柄、第一扳头以及第二扳头，该第一扳头以及该第二扳头分别固定连接在该手柄两端的扳手。

背景技术

[0002] 社会的发展建立在生产力发展的基础之上，而生产工具决定着社会生产力，随着社会的不断发展、生产力的不断进步各种工具不断进入到人们的生产生活中。在生产生活中人们可能会遇到一些像脚踏车螺丝松了、水龙头坏了的问题，要解决这些问题就会用到一些工具，比如开口扳手，开口扳手是人们利用杠杆原理来紧固或旋松螺母、螺栓的一种常用手工工具。开口扳手可分为呆板扳手、双头呆板扳手、活动扳手。因为每一把呆板扳手和双头呆板扳手在使用时都只能适用于一两种相适应的螺纹紧持件，人们在面对不同规格的螺母或螺栓时呆板扳手的使用和携带都存在着很多不方便的地方。而人们在使用活动扳手时因为可以根据螺母的大小推动扳手的调节销轴调节活块的移动至适合该螺母为止，所以活动扳手比呆板扳手的适用范围更广、携带更加方便，是应用最普遍的手工工具之一。

[0003] 由于活动扳手在社会上的广泛运用，它对人体工程学的要求就越高，常见的活动扳手结构可分为两部分：一是活动扳手的柄部，是使用者直接握住的地方，它越顺手使用者使用时就越轻松；二是活动扳手的头部，它是活动扳手的核心，活动扳手的头部空腔中装有活动调节销轴和活块，它们连接后的开口决定着活动扳手的适用范围。活动扳手的柄部与头部之间有几个角度和斜线组成头部的宽度，厚度和形状，让使用者在使用该扳手的卡口卡住螺母时更稳固。活动扳手的调节销轴是呈螺纹状的柱体齿条，该扳手的活块安装在头部中间空腔内并由调节销轴将活块与头部相连接而组成活动开口，扳手活块基部两侧呈圆弧状凸出，其端面为齿条，扳手活块的基部凸出安装在头部中间空腔的圆弧状凹槽内，并且调节销轴的齿条与活块基部端面齿条相啮合，使用者在使用活动扳手时推动扳手的调节销轴使其转动，活块在螺旋齿条的作用下相对应的移动从而使活动扳手的开口大小发生变化便可使该扳手适用于不同规格的螺母或螺栓，可以代替数十把呆板扳手的功能。但是传统的活动扳手还是有很多局限，如上所述这类扳手都只是在手柄的一端设置有扳头，这样的结构设计大大的限制了扳手的使用范围，而此是为传统技术的主要缺点。

实用新型内容

[0004] 本实用新型提供一种双头活动扳手其包括手柄、第一扳头以及第二扳头，通过本实用新型的结构设计可以减少人们随身携带工具的数量方便人们使用，而此为本实用新型的主要目的。

[0005] 本实用新型所采取的技术方案是：一种双头活动扳手，其包括手柄、第一扳头以及第二扳头，该第一扳头以及该第二扳头分别固定连接在该手柄的两端，其中，该手柄具有第一连接部以及第二连接部，该手柄为细长杆结构设计以增加本实用新型的扳转力矩，该第一连接部以及该第二连接部分别位于该手柄的两端，该手柄上设置有防滑纹。

[0006] 该第一扳头包括固定端以及活动端，其中，该固定端固定连接在该手柄的该第一连接部上，该活动端活动螺接在该固定端中，该活动端下端设置有螺杆，该固定端与该活动端之间设置有调节旋钮，该调节旋钮中设置有调节螺纹，该调节旋钮设置在该固定端中，该活动端的该螺杆插设在该调节旋钮中，该螺杆与该调节旋钮的该调节螺纹相啮合，通过转动该调节旋钮可以使该螺杆在该调节旋钮中旋进旋出以达到调节该固定端与该活动端之间间距的目的。

[0007] 与该第一扳头相同该第二扳头包括固定端以及活动端，其中，该固定端固定连接在该手柄的该第二连接部上，该第二扳头的该活动端活动螺接在该第二扳头的该固定端中，该活动端下端设置有螺杆，该固定端与该活动端之间设置有调节旋钮，该调节旋钮中设置有调节螺纹，该调节旋钮设置在该固定端中，该活动端的该螺杆插设在该调节旋钮中，该螺杆与该调节旋钮的该调节螺纹相啮合，通过转动该调节旋钮可以使该螺杆在该调节旋钮中旋进旋出以达到调节该固定端与该活动端之间间距的目的。

[0008] 本实用新型的有益效果为：因为本实用新型包括手柄、第一扳头以及第二扳头，该第一扳头以及该第二扳头分别固定连接在该手柄的两端，该手柄为细长杆结构设计以增加本实用新型的扳转力矩，通过上述的结构设计达到减少人们随身携带工具的数量方便人们使用的效果。

附图说明

[0009] 图 1 为本实用新型的主视图；

[0010] 图 2 为本实用新型第一扳头以及第二扳头的结构示意图。

具体实施方式

[0011] 如图 1、2 所示一种双头活动扳手，其包括手柄 10、第一扳头 20 以及第二扳头 30，该第一扳头 20 以及该第二扳头 30 分别固定连接在该手柄 10 的两端。

[0012] 其中，该手柄 10 具有第一连接部 11 以及第二连接部 12，该手柄 10 为细长杆结构设计以增加本实用新型的扳转力矩。

[0013] 该第一连接部 11 以及该第二连接部 12 分别位于该手柄 10 的两端，该手柄 10 上设置有防滑纹。

[0014] 该第一扳头 20 包括固定端 21 以及活动端 22，其中，该固定端 21 固定连接在该手柄 10 的该第一连接部 11 上。

[0015] 该活动端 22 活动螺接在该固定端 21 中，该活动端 22 下端设置有螺杆。

[0016] 该固定端 21 与该活动端 22 之间设置有调节旋钮 23，该调节旋钮 23 中设置有调节螺纹。

[0017] 该调节旋钮 23 设置在该固定端 21 中，该活动端 22 的该螺杆插设在该调节旋钮 23 中，该螺杆与该调节旋钮 23 的该调节螺纹相啮合。

[0018] 通过转动该调节旋钮 23 可以使该螺杆在该调节旋钮 23 中旋进旋出以达到调节该固定端 21 与该活动端 22 之间间距的目的。

[0019] 与该第一扳头 20 相同该第二扳头 30 包括固定端 31 以及活动端 32，其中，该固定端 31 固定连接在该手柄 10 的该第二连接部 12 上。

[0020] 该第二扳头 30 的该活动端 32 活动螺接在该第二扳头 30 的该固定端 31 中，该活动端 32 下端设置有螺杆。

[0021] 该固定端 31 与该活动端 32 之间设置有调节旋钮 33，该调节旋钮 33 中设置有调节螺纹。

[0022] 该调节旋钮 33 设置在该固定端 31 中，该活动端 32 的该螺杆插设在该调节旋钮 33 中，该螺杆与该调节旋钮 33 的该调节螺纹相啮合。

[0023] 通过转动该调节旋钮 33 可以使该螺杆在该调节旋钮 33 中旋进旋出以达到调节该固定端 31 与该活动端 32 之间间距的目的。

[0024] 在具体实施的时候该第一扳头 20 与该第二扳头 30 的朝向相反。

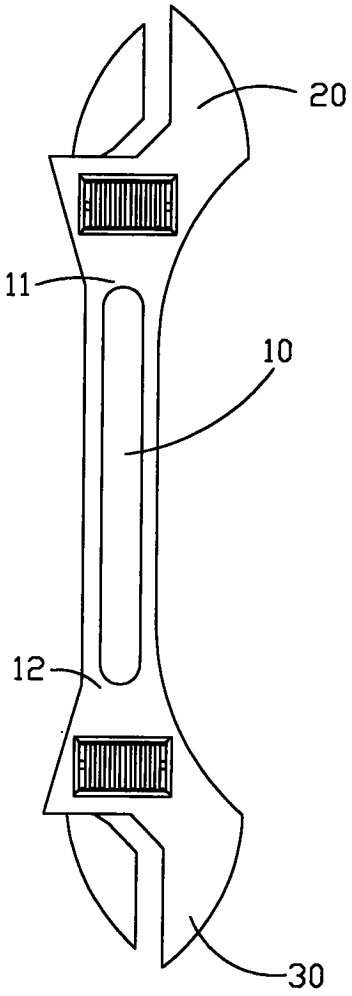

图 1

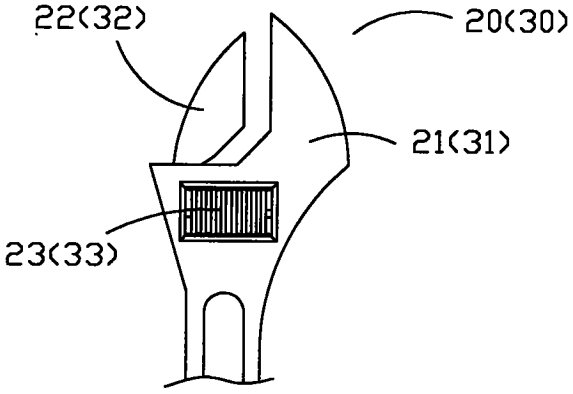

图 2