(19)中华人民共和国国家知识产权局

(12)实用新型专利

(10)授权公告号 CN 204427013 U
(45)授权公告日 2015.07.01

(21)申请号 201520098132.2

(22)申请日 2015.02.07

(73)专利权人 周航宇
地址 264013 山东省烟台市中医医院

(72)发明人 周航宇

(51)Int.Cl.
A45C 11/24(2006.01)

权利要求书1页 说明书3页 附图1页

(54)实用新型名称

一种会计用具收纳盒

(57)摘要

本实用新型属于会计用具技术领域，尤其是涉及一种会计用具收纳盒。本会计用具收纳盒包括中间柱，中间柱上周向转动连接有扇形容置组合盒，扇形容置组合盒一端开有供中间柱穿设的旋转孔，中间柱上设有至少一个能够支撑扇形容置组合盒的环形台阶，中间柱上设有位于环形台阶上端且供旋转孔内缘卡入的环形卡槽，环形台阶和扇形容置组合盒之间为周向滑动连接，且在环形台阶与扇形容置组合盒之间设有能使两者周向定位的锁定结构，环形台阶上开有圆形滑动槽，扇形容置组合盒上设有与圆形滑动槽相适应的弧形滑动块，中间柱的下端设有能使中间柱保持直立状态的支撑台。优点在于：整体设计合理，结构简单，占据空间小，收纳空间大。

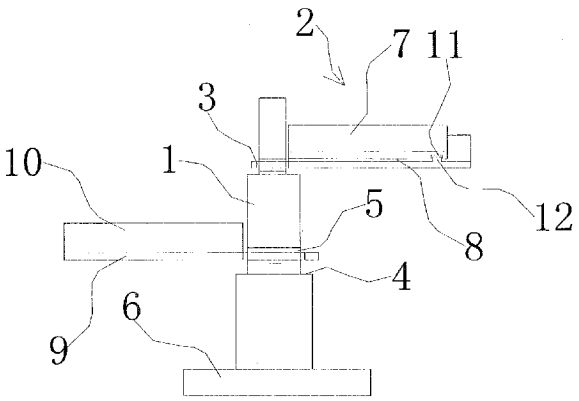

CN 204427013 U

1. 一种会计用具收纳盒，其特征在于，包括中间柱 (1)，所述的中间柱 (1) 上周向转动连接有扇形容置组合盒 (2)，所述的扇形容置组合盒 (2) 一端开有供中间柱 (1) 穿设的旋转孔 (3)，所述的中间柱 (1) 上设有至少一个能够支撑扇形容置组合盒 (2) 的环形台阶 (4)，所述的中间柱 (1) 上设有位于环形台阶 (4) 上端且供旋转孔 (3) 内缘卡入的环形卡槽 (5)，所述的环形台阶 (4) 和扇形容置组合盒 (2) 之间为周向滑动连接，且在环形台阶 (4) 与扇形容置组合盒 (2) 之间设有能使两者周向定位的锁定结构，所述的环形台阶 (4) 上开有圆形滑动槽，所述的扇形容置组合盒 (2) 上设有与圆形滑动槽相适应的弧形滑动块，所述的中间柱 (1) 的下端设有能使中间柱 (1) 保持直立状态的支撑台 (6)。

2. 根据权利要求 1 所述的会计用具收纳盒，其特征在于，所述的扇形容置组合盒 (2) 有多个且沿着中间柱 (1) 轴向间隔分布，对应于各个扇形容置组合盒 (2) 的环形台阶 (4) 的尺寸由下至上逐渐变小。

3. 根据权利要求 2 所述的会计用具收纳盒，其特征在于，所述的扇形容置组合盒 (2) 包括若干个层叠设置的扇形容置分盒 (7)，且相邻的扇形容置分盒 (7) 之间设有第一夹层 (8)，所述的扇形容置分盒 (7) 均与中间柱 (1) 周向转动连接。

4. 根据权利要求 3 所述的会计用具收纳盒，其特征在于，所述的扇形容置分盒 (7) 包括扇形底板 (9)，所述的扇形底板 (9) 的弧形边端设有防护栏 (10)。

5. 根据权利要求 4 所述的会计用具收纳盒，其特征在于，相邻的扇形容置分盒 (7) 之间为滑动连接，位于上端的扇形容置分盒 (7) 的扇形底板 (9) 下端面上开有弧形槽 (11)，位于下端的扇形容置分盒 (7) 的扇形底板 (9) 上端面上设有与弧形槽 (11) 相适应的弧形滑块 (12)。

一种会计用具收纳盒

技术领域

[0001] 本实用新型属于会计用具技术领域，尤其是涉及一种会计用具收纳盒。

背景技术

[0002] 财务会计主要负责公司的凭证审核、账簿登记、纳税税申、会计档案保管等工作，在工作中，会计经常会用到较多办公用品，但这些办公用品大多随意地散乱放置，现有技术中的收纳盒没有那么大的收纳空间，而收纳空间较大的收纳盒较为占空间。因为会计人员日常工作时有大量的材料摆放在工作桌面上，体积大的收纳盒不适合会计人员使用，整体设计还不够合理。

[0003] 为了对现有技术进行改进，人们进行了长期的探索，提出了各种各样的解决方案。例如，中国专利文献公开了一种会计用品收纳盒［申请号：CN201320279488.7］，包括盒体和与所述盒体铰接的盒盖，其特征在于：所述盒盖上设有卡孔，所述盒体上设有与所述卡孔相适应的卡扣，所述盒体的一侧设有笔筒和票据存放盒；所述盒体内从上自下依次设有杂物放置板、算盘抽拉架和票据抽拉架，所述杂物放置板上设有至少四个矩形凹槽和至少三个圆形凹槽，所述算盘抽拉架和票据抽拉架的外侧面上分别设有拉手，所述算盘抽拉架上设有算盘放置槽，所述票据抽拉架上设有票据夹。

[0004] 上述方案虽然在一定程度上解决了现有技术的不足，但是该会计用品收纳盒的结构较为复杂，较为占空间，整体设计还不够合理，不利于产业化推广。

实用新型内容

[0005] 本实用新型的目的是针对上述问题，提供一种设计合理，结构简单，占据空间小的会计用具收纳盒。

[0006] 为达到上述目的，本实用新型采用了下列技术方案：本会计用具收纳盒，其特征在于，包括中间柱，所述的中间柱上周向转动连接有扇形容置组合盒，所述的扇形容置组合盒一端开有供中间柱穿设的旋转孔，所述的中间柱上设有至少一个能够支撑扇形容置组合盒的环形台阶，所述的中间柱上设有位于环形台阶上端且供旋转孔内缘卡入的环形卡槽，所述的环形台阶和扇形容置组合盒之间为周向滑动连接，且在环形台阶与扇形容置组合盒之间设有能使两者周向定位的锁定结构，所述的环形台阶上开有圆形滑动槽，所述的扇形容置组合盒上设有与圆形滑动槽相适应的弧形滑动块，所述的中间柱的下端设有能使中间柱保持直立状态的支撑台。使用时将扇形容置组合盒错开呈阶梯状设置，再通过锁定结构对扇形容置组合盒进行周向固定，结构稳固，很好地利用了纵向空间，占的空间小，此外还利于会计人员取放会计用品，可以将不同的会计用品放置于不同层的扇形容置组合盒，扇形容置组合盒中可以放置凭证审核、账簿登记、纳税税申、会计档案等会计日常用品，容纳空间大，整体设计合理，结构简单，实用性强。

[0007] 在上述的会计用具收纳盒中，所述的扇形容置组合盒有多个且沿着中间柱轴向间隔分布，对应于各个扇形容置组合盒的环形台阶的尺寸由下至上逐渐变小。扇形容置组合

盒可以展开形成更大的容纳空间，利于会计用品的收纳。

[0008] 在上述的会计用具收纳盒中，所述的扇形容置组合盒包括若干个层叠设置的扇形容置分盒，且相邻的扇形容置分盒之间设有第一夹层，所述的扇形容置分盒均与中间柱周向转动连接。第一夹层中可以放置一些较为私密的材料，扇形容置分盒之间相分离利于相互之间的周向滑动。

[0009] 在上述的会计用具收纳盒中，所述的扇形容置分盒包括扇形底板，所述的扇形底板的弧形边端设有防护栏。防护栏防止东西掉落。

[0010] 在上述的会计用具收纳盒中，相邻的扇形容置分盒之间为滑动连接，位于上端的扇形容置分盒的扇形底板下端面上开有弧形槽，位于下端的扇形容置分盒的扇形底板上端面上设有与弧形槽相适应的弧形滑块。利于扇形容置分盒的周向滑动。

[0011] 与现有的技术相比，本会计用具收纳盒的优点在于：使用时，第一，使用时将扇形容置组合盒错开呈阶梯状设置，再通过锁定结构对扇形容置组合盒进行周向固定，结构稳固，很好地利用了纵向空间，占的空间小，此外还利于会计人员取放会计用品，可以将不同的会计用品放置于不同层的扇形容置组合盒，扇形容置组合盒中可以放置凭证审核、账簿登记、纳税税申、会计档案等会计日常用品，容纳空间大，整体设计合理，结构简单，实用性强。第二，扇形容置组合盒可以展开形成更大的容纳空间，利于会计用品的收纳。第三，第一夹层中可以放置一些较为私密的材料，扇形容置分盒之间相分离利于相互之间的周向滑动。

附图说明

[0012] 图 1 是本实用新型提供的结构示意图。

[0013] 图 2 是本实用新型提供的扇形容置组合盒展开后的俯视图。

[0014] 图中，中间柱 1、扇形容置组合盒 2、旋转孔 3、环形台阶 4、环形卡槽 5、支撑台 6、扇形容置分盒 7、第一夹层 8、扇形底板 9、防护栏 10、弧形槽 11、弧形滑块 12。

具体实施方式

[0015] 如图 1-2 所示，本会计用具收纳盒包括中间柱 1，中间柱 1 上周向转动连接有扇形容置组合盒 2，扇形容置组合盒 2 一端开有供中间柱 1 穿设的旋转孔 3，中间柱 1 上设有至少一个能够支撑扇形容置组合盒 2 的环形台阶 4，中间柱 1 上设有位于环形台阶 4 上端且供旋转孔 3 内缘卡入的环形卡槽 5，环形台阶 4 和扇形容置组合盒 2 之间为周向滑动连接，且在环形台阶 4 与扇形容置组合盒 2 之间设有能使两者周向定位的锁定结构，环形台阶 4 上开有圆形滑动槽，扇形容置组合盒 2 上设有与圆形滑动槽相适应的弧形滑动块，中间柱 1 的下端设有能使中间柱 1 保持直立状态的支撑台 6，使用时将扇形容置组合盒 2 错开呈阶梯状设置，再通过锁定结构对扇形容置组合盒 2 进行周向固定，结构稳固，很好地利用了纵向空间，占的空间小，此外还利于会计人员取放会计用品，可以将不同的会计用品放置于不同层的扇形容置组合盒 2，扇形容置组合盒 2 中可以放置凭证审核、账簿登记、纳税税申、会计档案等会计日常用品，容纳空间大，整体设计合理，结构简单，实用性强。

[0016] 其中，扇形容置组合盒 2 有多个且沿着中间柱 1 轴向间隔分布，对应于各个扇形容置组合盒 2 的环形台阶 4 的尺寸由下至上逐渐变小，扇形容置组合盒 2 可以展开形成更大

的容纳空间，利于会计用品的收纳。扇形容置组合盒 2 包括若干个层叠设置的扇形容置分盒 7，且相邻的扇形容置分盒 7 之间设有第一夹层 8，扇形容置分盒 7 均与中间柱 1 周向转动连接，第一夹层 8 中可以放置一些较为私密的材料，扇形容置分盒 7 之间相分离利于相互之间的周向滑动。扇形容置分盒 7 包括扇形底板 9，扇形底板 9 的弧形边端设有防护栏 10，防护栏 10 防止东西掉落。相邻的扇形容置分盒 7 之间为滑动连接，位于上端的扇形容置分盒 7 的扇形底板 9 下端面上开有弧形槽 11，位于下端的扇形容置分盒 7 的扇形底板 9 上端面上设有与弧形槽 11 相适应的弧形滑块 12，利于扇形容置分盒 7 的周向滑动。

[0017] 本文中所描述的具体实施例仅仅是对本实用新型精神作举例说明。本实用新型所属技术领域的技术人员可以对所描述的具体实施例做各种各样的修改或补充或采用类似的方式替代，但并不会偏离本实用新型的精神或者超越所附权利要求书所定义的范围。

[0018] 尽管本文较多地使用了中间柱 1、扇形容置组合盒 2、旋转孔 3、环形台阶 4、环形卡槽 5、支撑台 6、扇形容置分盒 7、第一夹层 8、扇形底板 9、防护栏 10、弧形槽 11、弧形滑块 12 等术语，但并不排除使用其它术语的可能性。使用这些术语仅仅是为了更方便地描述和解释本实用新型的本质；把它们解释成任何一种附加的限制都是与本实用新型精神相违背的。

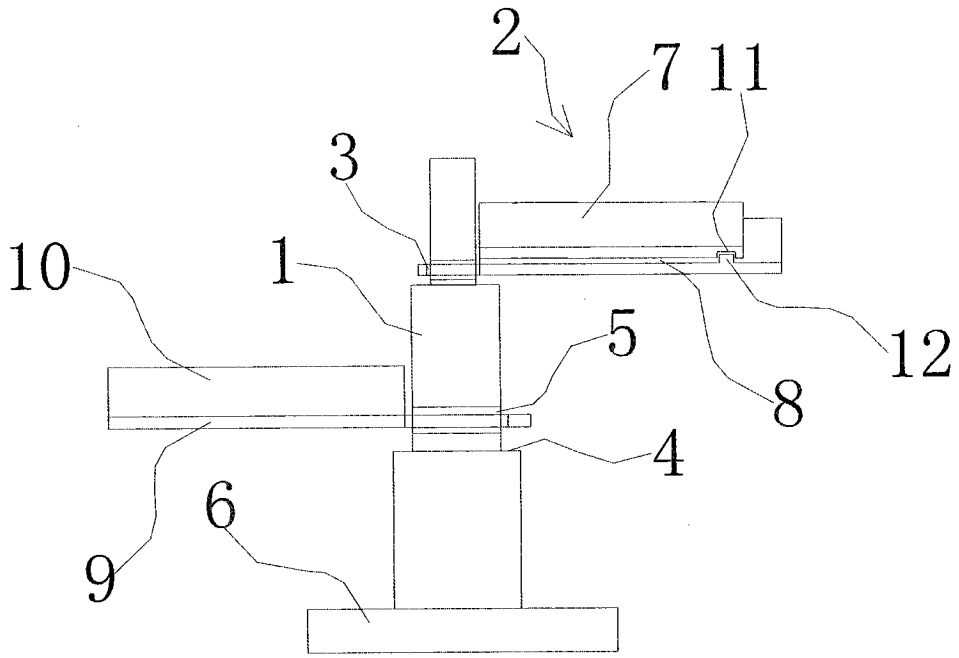

图 1

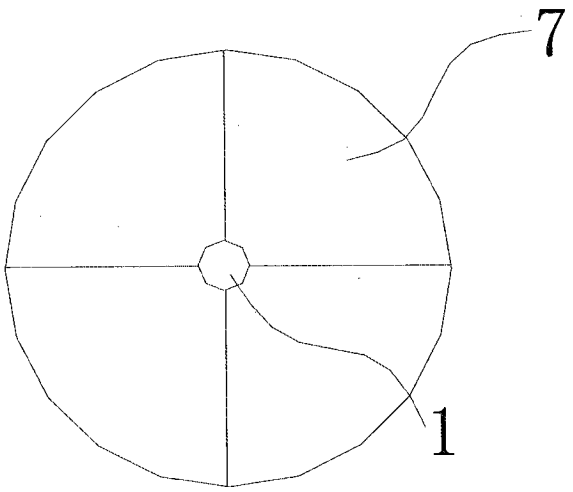

图 2