(19)国家知识产权局

(12)实用新型专利

(10)授权公告号 CN 221934889 U
(45)授权公告日 2024.11.01

(21)申请号 202323385142.8

(22)申请日 2023.12.12

(73)专利权人 山东史蒂夫医疗科技有限公司
地址 253300 山东省德州市武城县德武新区振兴路1号

(72)发明人 刘洪锋 孙吉序 刘珍霞 韩飞 王海丰 张文君

(74)专利代理机构 枣庄丞鸣汇科专利代理事务所(普通合伙) 37439
专利代理师 伊东

(51)Int.Cl.
B08B 9/032(2006.01)
B08B 9/023(2006.01)
A61L 2/10(2006.01)

权利要求书1页 说明书4页 附图3页

(54)实用新型名称

一种胃管高效清洗装置

(57)摘要

本实用新型公开了一种胃管高效清洗装置，属于胃管高效清洗技术领域，其技术方案要点包括底板，所述底板的顶部设置有调节组件，所述调节组件的左侧设置有清洗组件，所述底板的顶部设置有消毒组件，所述清洗组件的后侧连通有污水管，在工作人员清洗的过程中，通过设置调节组件，工作人员通过启动调节槽内的电动螺纹杆将竖板调整到合适的位置，接着启动升降槽内侧的电动升降杆将升降板调整到合适的高度，从而可以实现不需要工作人员在清洗的过程中手动进行辅助，因此降低了工作人员的工作量，同时提高了工作人员的工作效率，通过设置清洗组件，可以实现对胃管进行有效的清洗，从而更加利于工作人员在清洗时使用。

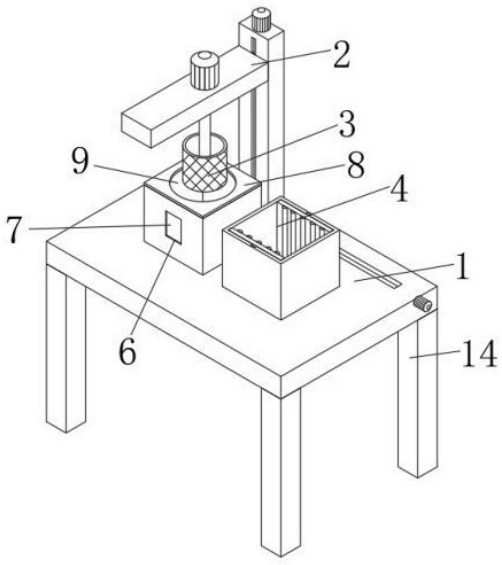

CN 221934889 U

1.一种胃管高效清洗装置,包括底板(1),其特征在于:所述底板(1)的顶部设置有调节组件(2),所述调节组件(2)的左侧设置有清洗组件(3),所述底板(1)的顶部设置有消毒组件(4),所述清洗组件(3)的后侧连通有污水管(5);

所述调节组件(2)包括调节槽(201)、电动螺纹杆(202)、竖板(203)、升降槽(204)、电动升降杆(205)和升降板(206),所述调节槽(201)开设在底板(1)的顶部,所述电动螺纹杆(202)的后侧贯穿底板(1)的前侧并转动连接在调节槽(201)的内侧,所述竖板(203)滑动连接在调节槽(201)的内侧,所述竖板(203)的底部螺纹连接在电动螺纹杆(202)的外侧,所述升降槽(204)开设在竖板(203)的左侧,所述电动升降杆(205)的底部贯穿竖板(203)的顶部并转动连接在升降槽(204)的内侧,所述升降板(206)滑动连接在升降槽(204)的内侧,所述升降板(206)的右侧螺纹连接在电动升降杆(205)的外侧。

2.根据权利要求1所述的一种胃管高效清洗装置,其特征在于:所述清洗组件(3)包括清洗箱(301)、转动电机(302)、转动轴(303)和清洗桶(304),所述清洗箱(301)栓接在底板(1)的顶部,所述转动电机(302)栓接在升降板(206)的顶部,所述转动轴(303)的顶部贯穿升降板(206)的底部并与转动电机(302)的输出端栓接,转动轴(303)的底部与清洗桶(304)内侧的底部栓接。

3.根据权利要求1所述的一种胃管高效清洗装置,其特征在于:所述消毒组件(4)包括消毒箱(401)、连接板(402)和紫外线灯本体(403),所述消毒箱(401)栓接在底板(1)的顶部,所述连接板(402)滑动连接在消毒箱(401)内侧的两侧,所述紫外线灯本体(403)均栓接在连接板(402)的内侧。

4.根据权利要求2所述的一种胃管高效清洗装置,其特征在于:所述清洗箱(301)的左侧开设有观察口(6),所述观察口(6)的内侧内嵌有观察玻璃(7)。

5.根据权利要求2所述的一种胃管高效清洗装置,其特征在于:所述清洗箱(301)的顶部滑动连接有挡板(8),所述挡板(8)的顶部开设有清洗口(9)。

6.根据权利要求5所述的一种胃管高效清洗装置,其特征在于:所述清洗箱(301)顶部的两侧均开设有滑动槽(10),所述挡板(8)底部的两侧均栓接有滑动块(11),所述滑动块(11)滑动连接在滑动槽(10)的内侧。

7.根据权利要求3所述的一种胃管高效清洗装置,其特征在于:所述消毒箱(401)内侧的两侧均开设有辅助槽(12),所述连接板(402)的外侧均栓接有辅助块(13),所述辅助块(13)滑动连接在辅助槽(12)的内侧。

8.根据权利要求1所述的一种胃管高效清洗装置,其特征在于:所述底板(1)的底部均栓接有支撑腿(14),所述支撑腿(14)均匀的分布在底板(1)底部的四角。

一种胃管高效清洗装置

技术领域

[0001] 本实用新型涉及胃管高效清洗技术领域,特别涉及一种胃管高效清洗装置。

背景技术

[0002] 胃管(鼻胃管,鼻饲管喂食)胃管是由鼻孔插入,经由咽部,通过食管到达胃部,多是用来抽胃液,也可以用来往胃里注入液体提供给患者必须的食物和营养,护理时应注意避免胃管污染,以及胃管脱出,导致误吸。

[0003] 现有的胃管高效清洗装置在使用时有以下缺点,在工作人员清洗的过程中,现有的胃管清洗装置在使用时大部分需要手动辅助进行清理,因此增加了工作人员的工作量,且降低了工作人员的工作效率,同时清洗效果不佳,不能对胃管进行全方位的清理,因此容易残留各种细菌,后期在病人使用时容易对病人的身体造成伤害,因此容易引发炎症等各类问题,从而不利于病人的使用。

实用新型内容

[0004] 本实用新型提供一种胃管高效清洗装置,旨在解决现有的胃管高效清洗装置在使用时有以下缺点,在工作人员清洗的过程中,现有的胃管清洗装置在使用时大部分需要手动辅助进行清理,因此增加了工作人员的工作量,且降低了工作人员的工作效率,同时清洗效果不佳,不能对胃管进行全方位的清理,因此容易残留各种细菌,后期在病人使用时容易对病人的身体造成伤害,因此容易引发炎症等各类问题,从而不利于病人的使用的问题。

[0005] 本实用新型是这样实现的,一种胃管高效清洗装置,包括底板,所述底板的顶部设置有调节组件,所述调节组件的左侧设置有清洗组件,所述底板的顶部设置有消毒组件,所述清洗组件的后侧连通有污水管;

[0006] 所述调节组件包括调节槽、电动螺纹杆、竖板、升降槽、电动升降杆和升降板,所述调节槽开设在底板的顶部,所述电动螺纹杆的后侧贯穿底板的前侧并转动连接在调节槽的内侧,所述竖板滑动连接在调节槽的内侧,所述竖板的底部螺纹连接在电动螺纹杆的外侧,所述升降槽开设在竖板的左侧,所述电动升降杆的底部贯穿竖板的顶部并转动连接在升降槽的内侧,所述升降板滑动连接在升降槽的内侧,所述升降板的右侧螺纹连接在电动升降杆的外侧。

[0007] 为了达到在工作人员对胃管进行清洗时,可以对胃管进行全方位的清理,从而利于后期进行使用的效果,作为本实用新型的一种胃管高效清洗装置优选的,所述清洗组件包括清洗箱、转动电机、转动轴和清洗桶,所述清洗箱栓接在底板的顶部,所述转动电机栓接在升降板的顶部,所述转动轴的顶部贯穿升降板的底部并与转动电机的输出端栓接,转动轴的底部与清洗桶内侧的底部栓接。

[0008] 为了达到在对胃管进行清洗完成后,可以对胃管进行消毒的效果,作为本实用新型的一种胃管高效清洗装置优选的,所述消毒组件包括消毒箱、连接板和紫外线灯本体,所述消毒箱栓接在底板的顶部,所述连接板滑动连接在消毒箱内侧的两侧,所述紫外线灯本

体均栓接在连接板的内侧。

[0009] 为了达到利于工作人员对清洗箱内部进行观察的效果,作为本实用新型的一种胃管高效清洗装置优选的,所述清洗箱的左侧开设有观察口,所述观察口的内侧内嵌有观察玻璃。

[0010] 为了达到在对胃管进行清洗时,防止内部的消毒水飞溅到工作人员身上的效果,作为本实用新型的一种胃管高效清洗装置优选的,所述清洗箱的顶部滑动连接有挡板,所述挡板的顶部开设有清洗口。

[0011] 为了达到利于工作人员对挡板进行滑动,从而便于工作人员对内部加入消毒水的效果,作为本实用新型的一种胃管高效清洗装置优选的,所述清洗箱顶部的两侧均开设有滑动槽,所述挡板底部的两侧均栓接有滑动块,所述滑动块滑动连接在滑动槽的内侧。

[0012] 为了达到利于工作人员对紫外线灯本体进行拆卸和安装的效果,作为本实用新型的一种胃管高效清洗装置优选的,所述消毒箱内侧的两侧均开设有辅助槽,所述连接板的外侧均栓接有辅助块,所述辅助块滑动连接在辅助槽的内侧。

[0013] 为了达到可以对清洗装置进行支撑的效果,作为本实用新型的一种胃管高效清洗装置优选的,所述底板的底部均栓接有支撑腿,所述支撑腿均匀的分布在底板底部的四角。

[0014] 与现有技术相比,本实用新型的有益效果是:

[0015] 该胃管高效清洗装置,在工作人员清洗的过程中,通过设置调节组件,工作人员通过启动调节槽内的电动螺纹杆将竖板调整到合适的位置,接着启动升降槽内侧的电动升降杆将升降板调整到合适的高度,从而可以实现不需要工作人员在清洗的过程中手动进行辅助,因此降低了工作人员的工作量,同时提高了工作人员的工作效率,通过设置清洗组件,可以实现对胃管进行有效的清洗,在对胃管进行全方位的清理后,因此细菌等残留物不会残留在胃管的表面,后期在病人使用时不会对病人的身体造成伤害,从而避免引发炎症等各类问题,因此利于病人的使用,通过设置消毒组件,可以实现对清洗后的胃管进行消毒杀菌的效果,从而避免了有害物质的残留,因此更加利于工作人员在清洗时使用。

附图说明

[0016] 图1为本实用新型的胃管高效清洗装置的整体结构图;

[0017] 图2为本实用新型中调节组件的结构示意图;

[0018] 图3为本实用新型中清洗组件的结构示意图;

[0019] 图4为本实用新型中消毒组件的结构示意图;

[0020] 图5为本实用新型中滑动槽和滑动块的结构示意图。

[0021] 图中,1、底板;2、调节组件;201、调节槽;202、电动螺纹杆;203、竖板;204、升降槽;205、电动升降杆;206、升降板;3、清洗组件;301、清洗箱;302、转动电机;303、转动轴;304、清洗桶;4、消毒组件;401、消毒箱;402、连接板;403、紫外线灯本体;5、污水管;6、观察口;7、观察玻璃;8、挡板;9、清洗口;10、滑动槽;11、滑动块;12、辅助槽;13、辅助块;14、支撑腿。

具体实施方式

[0022] 为了使本实用新型的目的、技术方案及优点更加清楚明白,以下结合附图及实施例,对本实用新型进行进一步详细说明。应当理解,此处所描述的具体实施例仅仅用以解释

本实用新型,并不用于限定本实用新型。

[0023] 在本实用新型的描述中,需要理解的是,术语“长度”、“宽度”、“上”、“下”、“前”、“后”、“左”、“右”、“竖直”、“水平”、“顶”、“底”“内”、“外”等指示的方位或位置关系为基于附图所示的方位或位置关系,仅是为了便于描述本实用新型和简化描述,而不是指示或暗示所指的装置或元件必须具有特定的方位、以特定的方位构造和操作,因此不能理解为对本实用新型的限制。此外,在本实用新型的描述中,“多个”的含义是两个或两个以上,除非另有明确具体的限定。

[0024] 请参阅图1-5,本实用新型提供技术方案:一种胃管高效清洗装置,包括底板1,底板1的顶部设置有调节组件2,调节组件2的左侧设置有清洗组件3,底板1的顶部设置有消毒组件4,清洗组件3的后侧连通有污水管5;

[0025] 调节组件2包括调节槽201、电动螺纹杆202、竖板203、升降槽204、电动升降杆205和升降板206,调节槽201开设在底板1的顶部,电动螺纹杆202的后侧贯穿底板1的前侧并转动连接在调节槽201的内侧,竖板203滑动连接在调节槽201的内侧,竖板203的底部螺纹连接在电动螺纹杆202的外侧,升降槽204开设在竖板203的左侧,电动升降杆205的底部贯穿竖板203的顶部并转动连接在升降槽204的内侧,升降板206滑动连接在升降槽204的内侧,升降板206的右侧螺纹连接在电动升降杆205的外侧。

[0026] 在本实施例中:该胃管高效清洗装置,在工作人员清洗的过程中,通过设置调节组件2,工作人员通过启动调节槽201内的电动螺纹杆202将竖板203调整到合适的位置,接着启动升降槽204内侧的电动升降杆205将升降板206调整到合适的高度,从而可以实现不需要工作人员在清洗的过程中手动进行辅助,因此降低了工作人员的工作量,同时提高了工作人员的工作效率,通过设置清洗组件3,可以实现对胃管进行有效的清洗,在对胃管进行全方位的清理后,因此细菌等残留物不会残留在胃管的表面,后期在病人使用时不会对病人的身体造成伤害,从而避免引发炎症等各类问题,因此利于病人的使用,通过设置消毒组件4,可以实现对清洗后的胃管进行消毒杀菌的效果,从而避免了有害物质的残留,因此更加利于工作人员在清洗时使用。

[0027] 作为本实用新型的技术优化方案,清洗组件3包括清洗箱301、转动电机302、转动轴303和清洗桶304,清洗箱301栓接在底板1的顶部,转动电机302栓接在升降板206的顶部,转动轴303的顶部贯穿升降板206的底部并与转动电机302的输出端栓接,转动轴303的底部与清洗桶304内侧的底部栓接。

[0028] 在本实施例中:通过设置清洗箱301、转动电机302、转动轴303和清洗桶304,工作人员通过启动转动电机302带动转动轴303,以此带动清洗桶304在清洗箱301的内部进行转动,从而可以实现胃管进行有效的清洗,在对胃管进行全方位的清理后,因此细菌等残留物不会残留在胃管的表面。

[0029] 作为本实用新型的技术优化方案,消毒组件4包括消毒箱401、连接板402和紫外线灯本体403,消毒箱401栓接在底板1的顶部,连接板402滑动连接在消毒箱401内侧的两侧,紫外线灯本体403均栓接在连接板402的内侧。

[0030] 在本实施例中:通过设置消毒箱401、连接板402和紫外线灯本体403,工作人员通过启动消毒箱401内侧连接板402内侧的紫外线灯本体403,可以实现对清洗后的胃管进行消毒杀菌的效果,从而避免了有害物质的残留。

[0031] 作为本实用新型的技术优化方案,清洗箱301的左侧开设有观察口6,观察口6的内侧内嵌有观察玻璃7。

[0032] 在本实施例中:通过设置观察口6和观察玻璃7,可以实现对清洗箱301的内部进行观察。

[0033] 作为本实用新型的技术优化方案,清洗箱301的顶部滑动连接有挡板8,挡板8的顶部开设有清洗口9。

[0034] 在本实施例中:通过设置挡板8和清洗口9,可以实现在清洗时,防止消毒水飞溅到工作人员的身上。

[0035] 作为本实用新型的技术优化方案,清洗箱301顶部的两侧均开设有滑动槽10,挡板8底部的两侧均栓接有滑动块11,滑动块11滑动连接在滑动槽10的内侧。

[0036] 在本实施例中:通过设置滑动槽10和滑动块11,可以实现利于工作人员对挡板8进行移动,从而便于工作人员对清洗箱301内部加入消毒水。

[0037] 作为本实用新型的技术优化方案,消毒箱401内侧的两侧均开设有辅助槽12,连接板402的外侧均栓接有辅助块13,辅助块13滑动连接在辅助槽12的内侧。

[0038] 在本实施例中:通过设置辅助槽12和辅助块13,可以实现利于工作人员对紫外线灯本体403进行拆卸和安装。

[0039] 作为本实用新型的技术优化方案,底板1的底部均栓接有支撑腿14,支撑腿14均匀的分布在底板1底部的四角。

[0040] 在本实施例中:通过设置支撑腿14,可以实现对清洗装置进行支撑,防止在使用时出现晃动的情况。

[0041] 工作原理:首先在工作人员清洗的过程中,工作人员通过启动调节槽201内的电动螺纹杆202将竖板203调整到合适的位置,接着启动升降槽204内侧的电动升降杆205将升降板206调整到合适的高度,从而可以实现不需要工作人员在清洗的过程中手动进行辅助,因此降低了工作人员的工作量,同时提高了工作人员的工作效率,然后工作人员通过向清洗箱301内部加入消毒水,接着工作人员通过启动转动电机302带动转动轴303,以此带动清洗桶304在清洗箱301的内部进行转动,从而可以实现胃管进行有效的清洗,在对胃管进行全方位的清理后,因此细菌等残留物不会残留在胃管的表面,后期在病人使用时不会对病人的身体造成伤害,从而避免引发炎症等各类问题,因此利于病人的使用,然后工作人员通过启动消毒箱401内侧连接板402内侧的紫外线灯本体403,可以实现对清洗后的胃管进行消毒杀菌的效果,从而避免了有害物质的残留,因此更加利于工作人员在清洗时使用。

[0042] 以上仅为本实用新型的较佳实施例而已,并不用以限制本实用新型,凡在本实用新型的精神和原则之内所作的任何修改、等同替换和改进等,均应包含在本实用新型的保护范围之内。

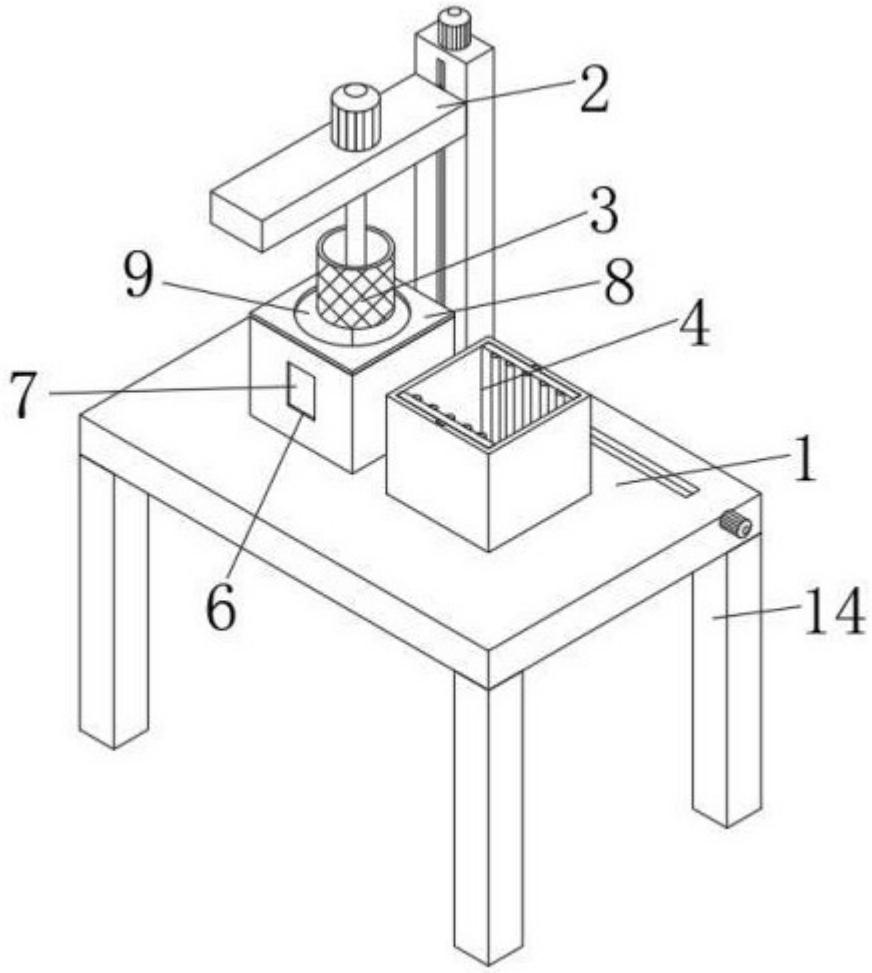

图 1

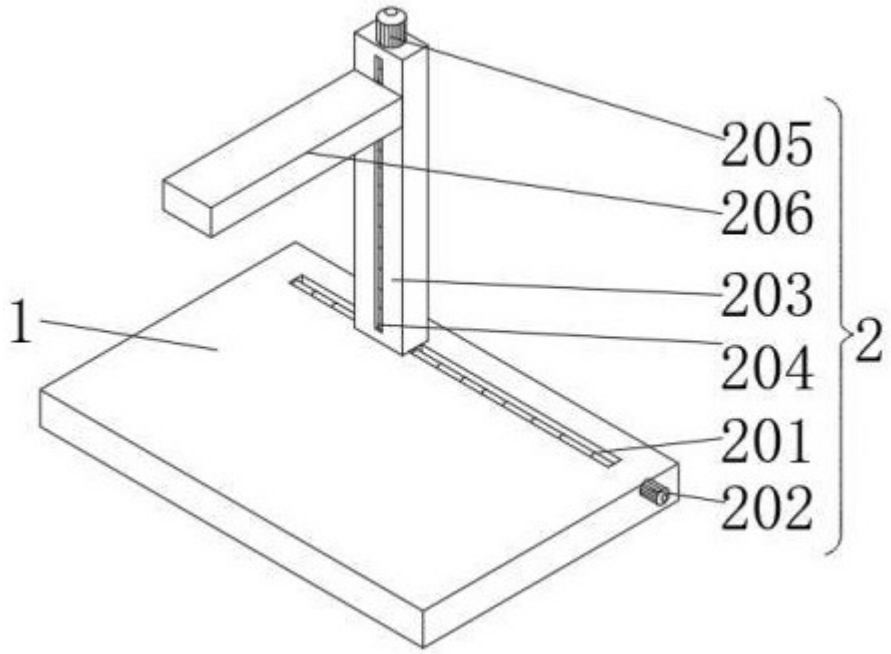

图 2

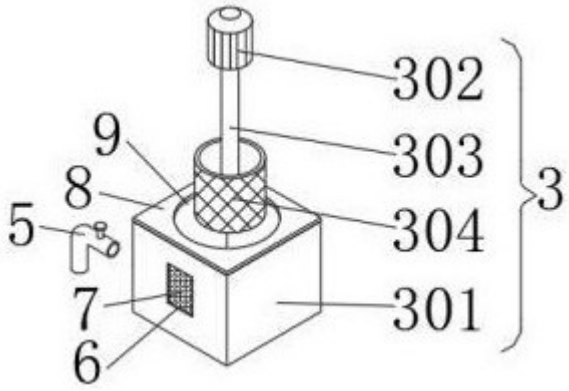

图 3

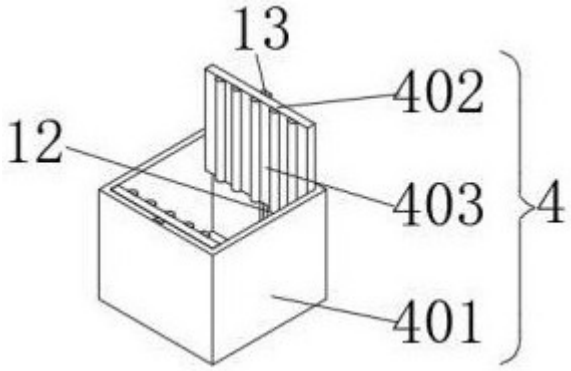

图 4

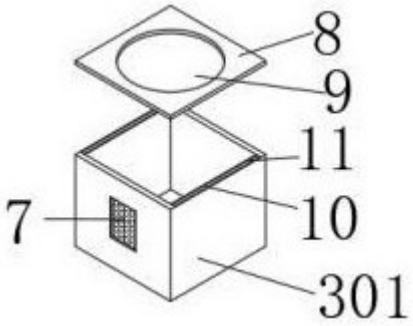

图 5