(19)中华人民共和国国家知识产权局

(12)实用新型专利

(10)授权公告号 CN 207759445 U
(45)授权公告日 2018.08.24

(21)申请号 201721832498.3

(22)申请日 2017.12.25

(73)专利权人 唐晟伟
地址 430223 湖北省武汉市江夏区经济开发区江夏大道16号(武昌理工学院)

(72)发明人 唐晟伟

(51)Int.Cl.
B65F 1/00(2006.01)
B65F 1/08(2006.01)

权利要求书1页 说明书3页 附图1页

(54)实用新型名称

一种厨房垃圾分类装置

(57)摘要

本实用新型涉及厨房用具技术领域，且公开了一种厨房垃圾分类装置，包括第一垃圾桶，第一垃圾桶的侧面通过第二垃圾桶固定连接有集水箱，集水箱的顶部固定连接有过滤箱，过滤箱的中部固定连接有滤网，过滤箱靠近第二垃圾桶的一侧插接有挡板，过滤箱与挡板的连接处开设有孔洞，过滤箱位于挡板的下方固定连接有垫块，过滤箱远离第二垃圾桶的一侧固定连接有固定架，固定架的内部卡接有刮刀。本实用新型通过滤网对具有固体和液体的垃圾进行固液分离，方便了对垃圾的分类，通过用刮刀将滤网上的固体垃圾导入第二垃圾桶的内部，方便了对不可回收固体垃圾的统一处理，具备对厨房用生活垃圾进行分类的优点。

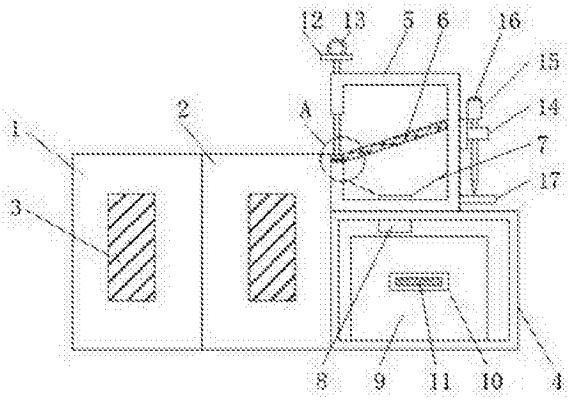

CN 207759445 U

1.一种厨房垃圾分类装置,包括第一垃圾桶(1),其特征在于:所述第一垃圾桶(1)的侧面固定连接有第二垃圾桶(2),所述第二垃圾桶(2)远离第一垃圾桶(1)的一侧固定连接有收集箱(4),所述收集箱(4)的顶部固定连接有过滤箱(5);

所述过滤箱(5)的中部固定连接有滤网(6),所述过滤箱(5)底部的中部固定连接有导水管(8),所述导水管(8)顶部的侧面固定连接有导流板(7),所述导流板(7)与过滤箱(5)的内壁固定连接,所述导水管(8)的底部穿过收集箱(4)并与收集箱(4)固定连接,所述收集箱(4)的内部活动连接有泔水盆(9),所述水盆(9)位于导水管(8)的下方;

所述过滤箱(5)靠近第二垃圾桶(2)的一侧插接有挡板(12),所述过滤箱(5)与挡板(12)的连接处开设有孔洞,所述过滤箱(5)位于挡板(12)的下方固定连接有垫块(18),所述过滤箱(5)远离第二垃圾桶(2)的一侧固定连接有固定架(14),所述固定架(14)的内部卡接有刮刀(15)。

2.根据权利要求1所述的一种厨房垃圾分类装置,其特征在于:所述第一垃圾桶(1)和第二垃圾桶(2)的正面均固定连接有标示牌(3),所述标示牌(3)的形状为长方形。

3.根据权利要求1所述的一种厨房垃圾分类装置,其特征在于:所述泔水盆(9)的正面固定连接有连接板(10),所述连接板(10)的正面固定连接有把手(11)。

4.根据权利要求1所述的一种厨房垃圾分类装置,其特征在于:所述挡板(12)的顶部固定连接有拉环(13),所述拉环(13)的形状为圆形。

5.根据权利要求1所述的一种厨房垃圾分类装置,其特征在于:所述刮刀(15)的顶部固定连接有橡胶套(16),所述橡胶套(16)的形状为圆柱体。

6.根据权利要求1所述的一种厨房垃圾分类装置,其特征在于:所述过滤箱(5)位于固定架(14)一侧的底部固定连接有限位板(17),所述限位板(17)的顶部与刮刀(15)活动连接。

一种厨房垃圾分类装置

技术领域

[0001] 本实用新型涉及厨房用具技术领域，具体为一种厨房垃圾分类装置。

背景技术

[0002] 垃圾分类，指按一定规定或标准将垃圾分类储存、分类投放和分类搬运，从而转变成公共资源的一系列活动的总称，分类的目的是提高垃圾的资源价值和经济价值，力争物尽其用。

[0003] 在厨房做菜时经常会产生各种生活垃圾，这些生活垃圾种类不同有包装袋、果皮和稀饭，但是现有的厨房用垃圾桶不能做到分类的效果，且像稀饭这种有液体和有固体的垃圾，因会造成堵塞所以不能倒入水池，但是如果倒入垃圾桶内又容易侧漏和发臭，所以急需一种厨房用垃圾分类的装置。

实用新型内容

[0004] (一)解决的技术问题

[0005] 针对现有技术的不足，本实用新型提供了一种厨房垃圾分类装置，具备对厨房用生活垃圾进行分类的优点，解决了现有的厨房用垃圾桶不能满足垃圾分类的问题。

[0006] (二)技术方案

[0007] 为实现上述目的，本实用新型提供如下技术方案：一种厨房垃圾分类装置，包括第一垃圾桶，所述第一垃圾桶的侧面固定连接有第二垃圾桶，所述第二垃圾桶远离第一垃圾桶的一侧固定连接有收集箱，所述收集箱的顶部固定连接有过滤箱。

[0008] 所述过滤箱的中部固定连接有滤网，所述过滤箱底部的中部固定连接有导水管，所述导水管顶部的侧面固定连接有导流板，所述导流板与过滤箱的内壁固定连接，所述导水管的底部穿过收集箱并与收集箱固定连接，所述收集箱的内部活动连接有泔水盆，所述水盆位于导水管的下方。

[0009] 所述过滤箱靠近第二垃圾桶的一侧插接有挡板，所述过滤箱与挡板的连接处开设有孔洞，所述过滤箱位于挡板的下方固定连接有垫块，所述过滤箱远离第二垃圾桶的一侧固定连接有固定架，所述固定架的内部卡接有刮刀。

[0010] 优选的，所述第一垃圾桶和第二垃圾桶的正面均固定连接有标示牌，所述标示牌的形状为长方形。

[0011] 优选的，所述泔水盆的正面固定连接有连接板，所述连接板的正面固定连接有把手。

[0012] 优选的，所述挡板的顶部固定连接有拉环，所述拉环的形状为圆形。

[0013] 优选的，所述刮刀的顶部固定连接有橡胶套，所述橡胶套的形状为圆柱体。

[0014] 优选的，所述过滤箱位于固定架一侧的底部固定连接有限位板，所述限位板的顶部与刮刀活动连接。

[0015] (三)有益效果

[0016] 与现有技术相比，本实用新型提供了一种厨房垃圾分类装置，具备以下有益效果：

[0017] 1、该厨房垃圾分类装置，通过第一垃圾桶和第二垃圾桶对可回收垃圾和不可回收垃圾进行分类，通过将具有固体和液体的垃圾倒入过滤箱，通过滤网进行固液分离，方便了对垃圾的分类，具备对厨房用生活垃圾进行分类的优点，解决了现有的厨房用垃圾桶不能满足垃圾分类的问题。

[0018] 2、该厨房垃圾分类装置，通过将刮刀从固定架中取出，拉动拉环使挡板与过滤箱分离，通过用刮刀将滤网上的固体垃圾经孔洞导入第二垃圾桶的内部，方便了对不可回收固体垃圾的统一处理，防止对滤网造成堵塞影响过滤的效果，通过拉动把手将泔水盆从收集箱中取出，方便了将分离后的液体倒入水池或用于冲洗马桶，防止液体长时间放置发出臭味，本实用新型结构简单、造价低廉且节能环保。

附图说明

[0019] 图1为本实用新型结构示意图；

[0020] 图2为本实用新型图1中A部的放大结构示意图。

[0021] 图中：1第一垃圾桶、2第二垃圾桶、3标示牌、4收集箱、5过滤箱、6滤网、7导流板、8导水管、9泔水盆、10连接板、11把手、12挡板、13拉环、14固定架、15刮刀、16橡胶套、17限位板、18垫块。

具体实施方式

[0022] 下面将结合本实用新型实施例中的附图，对本实用新型实施例中的技术方案进行清楚、完整地描述，显然，所描述的实施例仅仅是本实用新型一部分实施例，而不是全部的实施例。基于本实用新型中的实施例，本领域普通技术人员在没有做出创造性劳动前提下所获得的所有其他实施例，都属于本实用新型保护的范围。

[0023] 请参阅图1-2，一种厨房垃圾分类装置，包括第一垃圾桶1，第一垃圾桶1的侧面固定连接有第二垃圾桶2，通过第一垃圾桶1和第二垃圾桶2对可回收垃圾和不可回收垃圾进行分类，第一垃圾桶1和第二垃圾桶2的正面均固定连接有标示牌3，标示牌3的形状为长方形，通过标示牌3可以直观的观察到垃圾桶的分类，第二垃圾桶2远离第一垃圾桶1的一侧固定连接有收集箱4，收集箱4的顶部固定连接有过滤箱5。

[0024] 过滤箱5的中部固定连接有滤网6，通过将具有固体和液体的垃圾倒入过滤箱5，通过滤网6进行固液分离，方便了对垃圾的分类，具备对厨房用生活垃圾进行分类的优点，解决了现有的厨房用垃圾桶不能满足垃圾分类的问题，过滤箱5底部的中部固定连接有导水管8，导水管8顶部的侧面固定连接有导流板7，导流板7与过滤箱5的内壁固定连接，导水管8的底部穿过收集箱4并与收集箱4固定连接，收集箱4的内部活动连接有泔水盆9，水盆9位于导水管8的下方，通过导水管8方便将过滤后的液体导入泔水盆9的内部，通过导流板7方便将液体导入导水管8，泔水盆9的正面固定连接有连接板10，连接板10的正面固定连接有把手11，通过拉动把手11将泔水盆9从收集箱4中取出，方便了将分离后的液体倒入水池或用于冲洗马桶，防止液体长时间放置发出臭味，本实用新型结构简单、造价低廉且节能环保。

[0025] 过滤箱5靠近第二垃圾桶2的一侧插接有挡板12，过滤箱5与挡板12的连接处开设有孔洞，挡板12的顶部固定连接有拉环13，拉环13的形状为圆形，通过拉动拉环13方便了对

挡板12的移动，过滤箱5位于挡板12的下方固定连接有垫块18，通过垫块18方便了对挡板12的固定支撑，过滤箱5远离第二垃圾桶2的一侧固定连接有固定架14，固定架14的内部卡接有刮刀15，通过将刮刀15从固定架14中取出，拉动拉环13使挡板12与过滤箱5分离，通过用刮刀15将滤网6上的固体垃圾经孔洞导入第二垃圾桶2的内部，方便了对不可回收固体垃圾的统一处理，防止对滤网6造成堵塞影响过滤的效果，刮刀15的顶部固定连接有橡胶套16，橡胶套16的形状为圆柱体，通过橡胶套16增加了握持刮刀15的舒适度，过滤箱5位于固定架14一侧的底部固定连接有限位板17，限位板17的顶部与刮刀15活动连接，通过限位板17和固定架14方便了对刮刀15的固定放置。

[0026] 综上所述，该厨房垃圾分类装置，通过第一垃圾桶1和第二垃圾桶2对可回收垃圾和不可回收垃圾进行分类，通过将具有固体和液体的垃圾倒入过滤箱5，通过滤网6进行固液分离，方便了对垃圾的分类，具备对厨房用生活垃圾进行分类的优点，解决了现有的厨房用垃圾桶不能满足垃圾分类的问题。

[0027] 通过将刮刀15从固定架14中取出，拉动拉环13使挡板12与过滤箱5分离，通过用刮刀15将滤网6上的固体垃圾经孔洞导入第二垃圾桶2的内部，方便了对不可回收固体垃圾的统一处理，防止对滤网6造成堵塞影响过滤的效果，通过拉动把手11将泔水盆9从收集箱4中取出，方便了将分离后的液体倒入水池或用于冲洗马桶，防止液体长时间放置发出臭味，本实用新型结构简单、造价低廉且节能环保。

[0028] 需要说明的是，在本文中，诸如第一和第二等之类的关系术语仅仅用来将一个实体或者操作与另一个实体或操作区分开来，而不一定要求或者暗示这些实体或操作之间存在任何这种实际的关系或者顺序。而且，术语“包括”、“包含”或者其任何其他变体意在涵盖非排他性的包含，从而使得包括一系列要素的过程、方法、物品或者设备不仅包括那些要素，而且还包括没有明确列出的其他要素，或者是还包括为这种过程、方法、物品或者设备所固有的要素。

[0029] 尽管已经示出和描述了本实用新型的实施例，对于本领域的普通技术人员而言，可以理解在不脱离本实用新型的原理和精神的情况下可以对这些实施例进行多种变化、修改、替换和变型，本实用新型的范围由所附权利要求及其等同物限定。

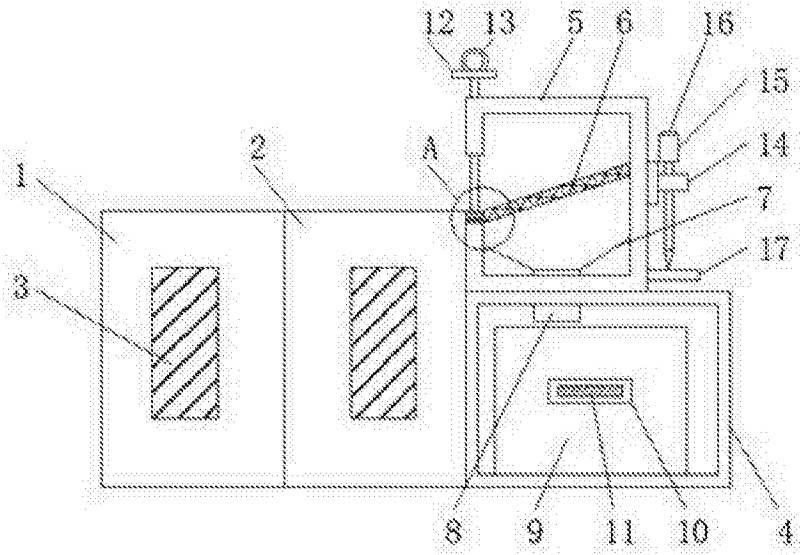

图1

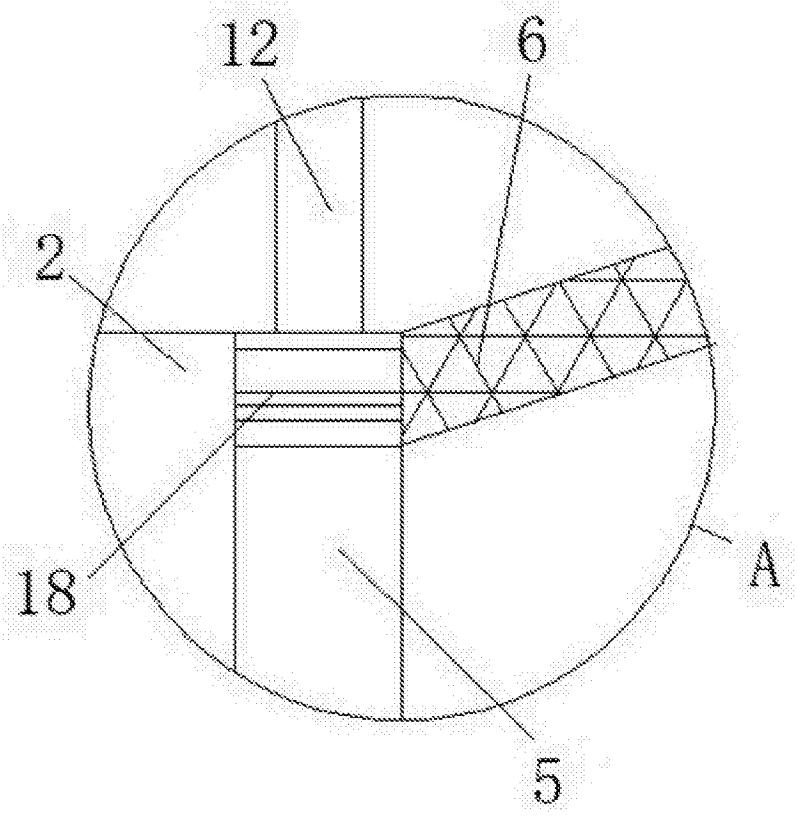

图2