(19)中华人民共和国国家知识产权局

(12)实用新型专利

(10)授权公告号 CN 204340438 U
(45)授权公告日 2015.05.20

(21)申请号 201420791270.4

(22)申请日 2014.12.16

(73)专利权人 重庆正松科技服务有限公司
地址 401121 重庆市渝北区渝鲁大道 680 号 3 幢 32-3

(72)发明人 刘应

(74)专利代理机构 重庆中之信知识产权代理事务所（普通合伙） 50213
代理人 林祖锋

(51)Int.Cl.
B42F 17/00(2006.01)
B43M 99/00(2010.01)

(ESM)同样的发明创造已同日申请发明专利

权利要求书1页 说明书2页 附图1页

(54)实用新型名称

办公便签盒

(57)摘要

本实用新型提供了一种办公便签盒，包括盒体和盒盖，盒体的底板与盒盖通过后方的连接部连为一体且用同一材料制作而成，盛放便签的盒腔用防水材料一体成型而成并粘接固定于盒体的底板上，盒腔的正面有一敞口 U 形缺口，盒腔的侧面粘接固定有插笔盒或插笔袋，盒盖上粘接固定有用透明硬塑料制作而成的名片盒。本实用新型结构简单，方便随时抽取便签纸来进行留言或记录信息，避免出现有纸无笔或有笔无纸的尴尬，提高了办公效率。

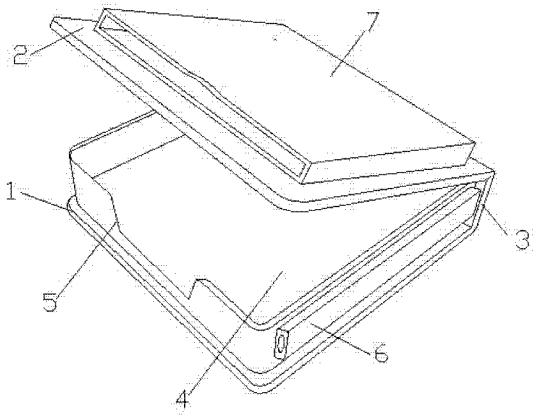

CN 204340438 U

1. 一种办公便签盒，包括盒体和盒盖，盒体的底板与盒盖通过后方的连接部连为一体且用同一材料制作而成，其特征在于：盛放便签的盒腔用防水材料一体成型而成并粘接固定于盒体的底板上，盒腔的正面有一敞口 U 形缺口，盒腔的侧面粘接固定有插笔盒或插笔袋。

2. 如权利要求 1 所述的办公便签盒，其特征在于：所述盒盖上粘接固定有用透明硬塑料制作而成的名片盒。

办公便签盒

技术领域

[0001] 本实用新型涉及办公用品，尤其是便签盒。

背景技术

[0002] 便签盒是一种常见的办公用品，主要放在办公桌上用来盛放便签纸以方便留言和记录信息，在使用便签纸时通常还要用到钢笔、水笔或铅笔等，而便签盒和各种笔一般都是独立摆放，使用时人们再分别拿取，这样不仅增加了人们的工作而且分别摆放也使得办公桌显得凌乱。有时也不方便一起进行携带，有时拿了笔却忘记了拿便签纸，或虽然拿了便签纸却忘了拿笔，耽误事情。

实用新型内容

[0003] 本实用新型的目的是提供一种顺带有笔，方便随时抽取便签纸来进行留言或记录信息的办公便签盒。

[0004] 为实现上述技术目的，本实用新型的办公便签盒，包括盒体和盒盖，盒体的底板与盒盖通过后方的连接部连为一体且用同一材料制作而成，盛放便签的盒腔用防水材料一体成型而成并粘接固定于盒体的底板上，盒腔的正面有一敞口 U 形缺口，盒腔的侧面粘接固定有插笔盒或插笔袋。

[0005] 平时本实用新型的便签盒平放于办公桌上，一叠便签纸盛放于盒腔里，并在盒腔侧面的插笔盒或插笔袋里插入存放有笔，该笔为稍轻、小一些的钢笔、签字笔或铅笔等。需要留言或记录信息时，随时伸手从开有敞口 U 形缺口处掀开盒盖，取出便签纸，从插笔盒或插笔袋里抽出笔就可留言或记录信息，方便快捷。当要将便签盒带到会议室或其它地方使用时，将便签纸和笔一起就带走了，这样就不会出现有纸无笔或有笔无纸的尴尬处境了。

[0006] 进一步的，盒盖上粘接固定有用透明硬塑料制作而成的名片盒，从而使便签盒增加了存放名片的功能，方便名片的存取，使办公桌整齐有序。

[0007] 本实用新型结构简单，方便随时抽取便签纸来进行留言或记录信息，避免出现有纸无笔或有笔无纸的尴尬，提高了办公效率。

附图说明

[0008] 图 1 是本实用新型的结构示意图。

具体实施方式

[0009] 下面结合附图和实施例对本实用新型作进一步说明。

[0010] 如图 1 所示，本实用新型的办公便签盒，具有盒体 1 和盒盖 2，盒体 1 的底板与盒盖 2 通过后方的连接部 3 连为一体且用同一材料制作而成，盛放便签的盒腔 4 用防水材料一体成型而成并粘接固定于盒体 1 的底板上，盒腔 4 的正面有一敞口 U 形缺口 5，盒腔 4 的侧面粘接固定有插笔盒或插笔袋 6。

[0011] 平时本便签盒平放于办公桌上，一叠便签纸盛放于盒腔 4 里，并在盒腔 4 侧面的插笔盒或插笔袋 6 里插入存放有笔，该笔为稍轻、小一些的钢笔、签字笔或铅笔等。需要留言或记录信息时，随时伸手从开有敞口 U 形缺口 5 处掀开盒盖 2，取出便签纸，从插笔盒或插笔袋里 5 抽出笔就可留言或记录信息，方便快捷。当要将便签盒带到会议室或其它地方使用时，将便签纸和笔一起就带走了，这样就不会出现有纸无笔或有笔无纸的尴尬处境了。

[0012] 盒盖 2 上还粘接固定有用透明硬塑料制作而成的名片盒 7，从而使便签盒增加了存放名片的功能，方便名片的存取，使办公桌整齐有序。

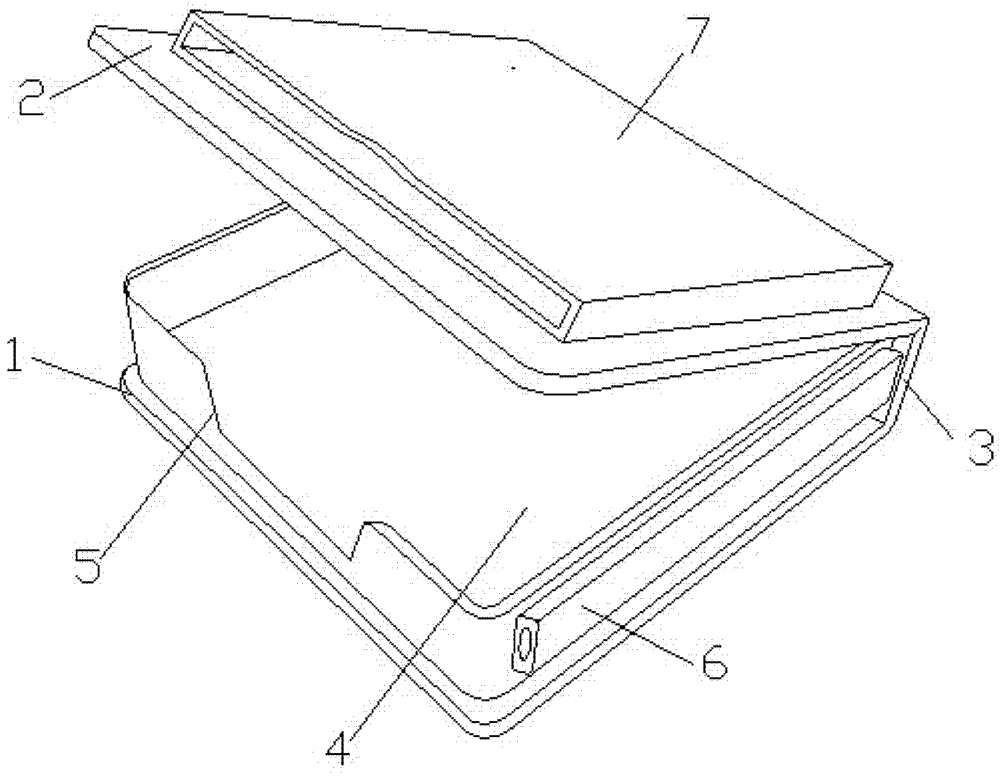

图 1