(19)中华人民共和国国家知识产权局

(12)实用新型专利

(10)授权公告号 CN 203399279 U
(45)授权公告日 2014.01.15

(21)申请号 201320322968.7

(22)申请日 2013.06.05

(73)专利权人 宁波东源音响器材有限公司
地址 315191 浙江省宁波市鄞州区姜山镇西一路28号

(72)发明人 闫峻 金东曙

(74)专利代理机构 宁波市鄞州甬致专利代理事务所（普通合伙） 33228
代理人 代忠炯

(51)Int.Cl.
H04R 9/06(2006.01)
H04R 9/02(2006.01)

权利要求书1页 说明书2页 附图1页

(54)实用新型名称

高音喇叭

(57)摘要

本实用新型公开了一种高音喇叭，包括磁路(1)、支架(2)、音膜(3)和等化器(4)，所述支架(2)的下端与磁路(1)连接，所述支架(2)的上端设有一供音膜(3)的一部分插入的凹槽(5)，所述音膜(3)的下部与支架(2)连接，所述音膜(3)的上部与等化器(4)连接。上述高音喇叭的安装空间需求小。

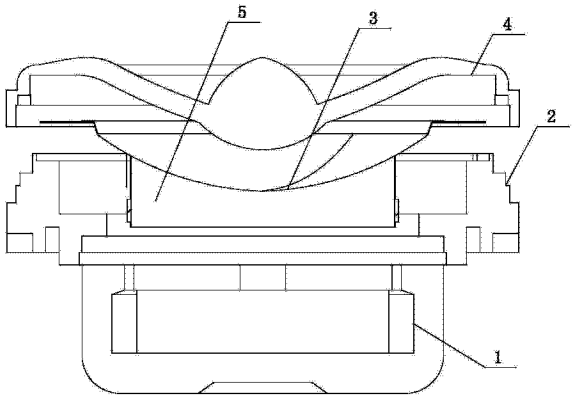

CN 203399279 U

1. 一种高音喇叭，包括磁路（1）、支架（2）、音膜（3）和等化器（4），所述支架（2）的下端与磁路（1）连接，其特征在于：所述支架（2）的上端设有一供音膜（3）的一部分插入的凹槽（5），所述音膜（3）的下部与支架（2）连接，所述音膜（3）的上部与等化器（4）连接。

2. 根据权利要求 1 所述的高音喇叭，其特征在于：所述音膜（3）的凸面与凹槽（5）的边缘相抵；所述音膜（3）的一部分设在凹槽（5）内。

高音喇叭

技术领域

[0001] 本实用新型涉及一种高音喇叭。

背景技术

[0002] 现有技术的高音喇叭包括磁路、支架、音膜和等化器，所述支架的下端与磁路连接，所述支架的上端与等化器的下端连接；所述的音膜设在等化器的上端。上述结构的高音喇叭在实际的使用过程中存在以下缺陷：众所周知，高音喇叭具有很强的指向性。但是由于安装空间（一般安装在汽车内部的 A 柱附近）较小，因此在安装时很难保证高音喇叭的指向性，从而影响了高音的品质。基于上述原因，亟待需要一种安装空间需求小的高音喇叭，以解决上述问题。

实用新型内容

[0003] 本实用新型要解决的技术问题是，克服以上现有技术的缺陷，提供一种安装空间需求小的高音喇叭。

[0004] 本实用新型的技术方案是，提供一种高音喇叭，包括磁路、支架、音膜和等化器，所述支架的下端与磁路连接，所述支架的上端设有一供音膜的一部分插入的凹槽，所述音膜的下部与支架连接，所述音膜的上部与等化器连接。

[0005] 所述音膜的凸面与凹槽的边缘相抵；所述音膜的一部分设在凹槽内。

[0006] 采用以上结构后，本实用新型与现有技术相比，具有以下优点：

[0007] 本实用新型高音喇叭的音膜是设在支架与等化器之间切采用的是倒凹式球顶音膜，使得音膜的一部分（即音膜的顶端）设在支架内，从而降低了高音喇叭的高度，使得其安装空间需求较小。同时，由于倒凹式球顶音膜，因此让高音了偏轴性，从而保证了高音喇叭的品质。

附图说明

[0008] 图 1 是本实用新型高音喇叭的结构示意图。

[0009] 图中所示 1、磁路，2、支架，3、音膜，4、等化器，5、凹槽。

具体实施方式

[0010] 下面结合附图和具体实施例对本实用新型作进一步说明。

[0011] 如图 1 所示，本实用新型一种高音喇叭，包括磁路 1、支架 2、音膜 3 和等化器 4，所述支架 2 的下端与磁路 1 连接，所述支架 2 的上端设有一供音膜 3 的一部分插入的凹槽 5，所述音膜 3 的下部与支架 2 连接，所述音膜 3 的上部与等化器 4 连接。

[0012] 所述音膜 3 的凸面与凹槽 5 的边缘相抵；所述音膜 3 的一部分设在凹槽 5 内。

[0013] 以上仅就本实用新型的最佳实施例作了说明，但不能理解为是对权利要求的限制。本实用新型不仅限于以上实施例，其具体结构允许有变化。但凡在本实用新型独立权

利要求的保护范围内所作的各种变化均在本实用新型的保护范围内。

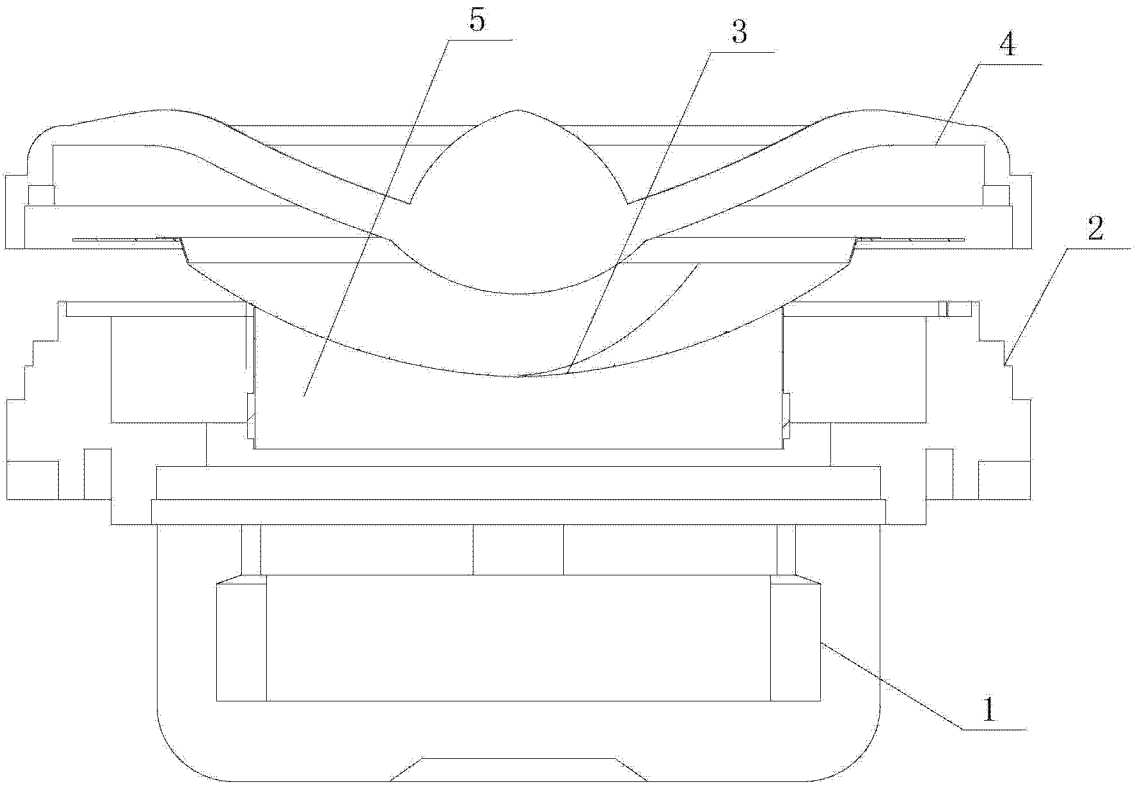

图 1