(19)中华人民共和国国家知识产权局

(12)实用新型专利

(10)授权公告号 CN 208063379 U
(45)授权公告日 2018.11.06

(21)申请号 201820185945.9

(22)申请日 2018.02.02

(73)专利权人 东莞市尔雅电子科技有限公司
地址 523000 广东省东莞市塘厦镇石鼓社区泰兴路28号厂房二楼

(72)发明人 李华

(74)专利代理机构 厦门市新华专利商标代理有限公司 35203
代理人 叶玉凤 徐勋夫

(51)Int.Cl.
H04R 1/02(2006.01)

权利要求书1页 说明书3页 附图3页

(54)实用新型名称

生态型手提音箱结构

(57)摘要

本实用新型公开一种生态型手提音箱结构，包括箱体和盖设在箱体前面的面板，所述面板内侧安装有控制电路板，所述控制电路板上设有数字控制按键、加大音量按键、减小音量按键、上一曲键、下一曲键，以及设有用于显示频道或曲目的LED显示屏，各按键和显示屏均分布于面板上侧的中控台上，所述面板下侧设有网格，所述网格有对称的两组，每组均包括多条由左上方斜向右下方辐射的第一射线、由右上方向左下方辐射的第二射线，该第一射线和第二射线交叉形成不规则的网孔；所述箱体是采用塑胶材料注塑胶成型，该箱体的表面粘覆有一仿木纹层。本产品的外形结构趋向于生态和自然，而且采用塑胶表面贴膜的方式，成本低，生产容易。

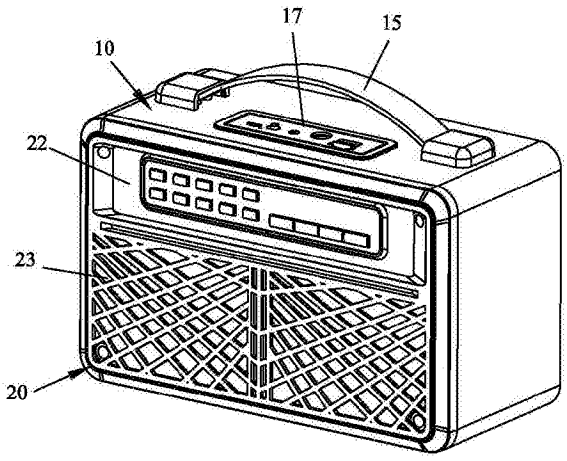

CN 208063379 U

1.一种生态型手提音箱结构，其特征在于：包括箱体(10)和盖设在箱体前面的面板(20)，所述箱体的前面安装有左声道喇叭(11)和右声道喇叭(12)，所述面板内侧安装有控制电路板(21)，所述控制电路板(21)上设有从0至10共10个数字控制按键(211)，以及设有加大音量按键(212)、减小音量按键(213)、上一曲键(214)、下一曲键(215)，以及设有用于显示频道或曲目的LED显示屏(216)，各按键和显示屏均分布于面板(20)上侧的中控台(22)上，所述面板(20)下侧设有网格(23)，所述网格(23)有对称的两组，每组均包括多条由左上方斜向右下方辐射的第一射线(231)、由右上方向左下方辐射的第二射线(232)，该第一射线(231)和第二射线(232)交叉形成不规则的网孔(233)；所述箱体(10)是采用塑胶材料注塑胶成型，该箱体(10)的表面粘覆有一仿木纹层(13)。

2.根据权利要求1所述的生态型手提音箱结构，其特征在于：所述箱体(10)顶部安装有一可拉伸的天线(14)。

3.根据权利要求1所述的生态型手提音箱结构，其特征在于：所述箱体(10)的顶部安装有一提手(15)。

4.根据权利要求1所述的生态型手提音箱结构，其特征在于：所述箱体(10)的后侧安装有可充电电池(16)。

5.根据权利要求1所述的生态型手提音箱结构，其特征在于：所述箱体(10)的顶部卡扣式组装有一模块化的控制模组(17)，该控制模组(17)是由盖板(171)和固定于盖板(171)的接口PCB板(172)组成，该接口PCB板(172)上设有充电电源接口(173)、FM开关键(174)、MIC接口(175)、AUX接口(176)、USB接口(177)、TF卡接口(178)，各接口露出于盖板(171)的表面。

6.根据权利要求5所述的生态型手提音箱结构，其特征在于：所述盖板(171)的两侧一体延伸有卡扣(179)，对应之箱体(10)的顶部设有控制模组安装槽(101)，该卡扣(179)从安装槽伸入箱体(10)内部并且扣在箱体(10)的内壁上。

7.根据权利要求5所述的生态型手提音箱结构，其特征在于：所述盖板(171)与箱体(10)的贴合面上设有密封圈(180)。

8.根据权利要求1所述的生态型手提音箱结构，其特征在于：所述面板(20)通过螺丝固定于箱体(10)的前面。

生态型手提音箱结构

技术领域

[0001] 本实用新型涉及音箱领域技术，尤其是指一种生态型手提音箱结构。

背景技术

[0002] 音箱是整个音响系统的终端，其作用是把音频电能转换成相应的声能，并把它辐射到空间去。它是音响系统极其重要的组成部分，因为它担负着把电信号转变成声信号供人的耳朵直接聆听这么一个关键任务。音箱的应用范围很广，其渗透于家庭、办公、学校、餐厅、舞厅、音乐厅等各种场合。

[0003] 随着人们生活条件越来越好，物质生活越来越丰富，对艺术的追求也变得浓厚。音箱的外形设计和颜色搭配直接影响到整体的风格，如果将一种玻璃的闪光的舞台音响摆放在复古风的装修环境中，显然会显得格格不入。随着人们越来越喜好复古风格的事物，有必要充分利用现代科技再结合传统复古风格，以低成本和高效率的方式生产出一种新型音箱。

实用新型内容

[0004] 有鉴于此，本实用新型针对现有技术存在之缺失，其主要目的是提供一种生态型手提音箱结构，其外形结构趋向于生态和自然，而且采用塑胶表面贴膜的方式，成本低，生产容易，从而克服现有技术的不足。

[0005] 为实现上述目的，本实用新型采用如下之技术方案：

[0006] 一种生态型手提音箱结构，包括箱体和盖设在箱体前面的面板，所述箱体的前面安装有左声道喇叭和右声道喇叭，所述面板内侧安装有控制电路板，所述控制电路板上设有从0至10共10个数字控制按键，以及设有加大音量按键、减小音量按键、上一曲键、下一曲键，以及设有用于显示频道或曲目的LED显示屏，各按键和显示屏均分布于面板上侧的中控台上，所述面板下侧设有网格，所述网格有对称的两组，每组均包括多条由左上方斜向右下方辐射的第一射线、由右上方向左下方辐射的第二射线，该第一射线和第二射线交叉形成不规则的网孔；所述箱体是采用塑胶材料注塑胶成型，该箱体的表面粘覆有一仿木纹层。

[0007] 作为一种优选方案，所述箱体顶部安装有一可拉伸的天线。

[0008] 作为一种优选方案，箱体的顶部安装有一提手。

[0009] 作为一种优选方案，所述箱体的后侧安装有可充电电池。

[0010] 作为一种优选方案，所述箱体的顶部卡扣式组装有一模块化的控制模组，该控制模组是由面板和固定于面板的接口PCB板组成，该接口PCB板上设有充电电源接口、FM开关键、MIC接口、AUX接口、USB接口、TF卡接口，各接口露出于面板的表面。

[0011] 作为一种优选方案，所述面板的两侧一体延伸有卡扣，对应之箱体的顶部设有控制模组安装槽，该卡扣从安装槽伸入箱体内部并且扣在箱体的内壁上。

[0012] 作为一种优选方案，所述面板与箱体的贴合面上设有密封圈。

[0013] 作为一种优选方案，所述面板通过螺丝固定于箱体的前面。

[0014] 本实用新型与现有技术相比具有明显的优点和有益效果，具体而言，由上述技术方案可知，由于在箱体前面的面板下侧设有网格，所述网格有对称的两组，每组均包括多条由左上方斜向右下方辐射的第一射线、由右上方向左下方辐射的第二射线，该第一射线和第二射线交叉形成不规则的网孔；所述箱体是采用塑胶材料注塑胶成型，该箱体的表面粘覆有一仿木纹层。通过不规则网孔和仿木纹层的设置，使得音箱从外形和结构上均更趋向于自然生态环境，给人一种回归自然的感觉，能够与仿古制品搭配在一起，形成浓烈的20世纪文化风情回归再现。并且，该音箱是采用塑胶材料注塑成型，成本低，生产简单且高效。

[0015] 为更清楚地阐述本实用新型的结构特征和功效，下面结合附图与具体实施例来对本实用新型进行详细说明。

附图说明

[0016] 图1是本实用新型之实施例的音箱的正面视角示意图。

[0017] 图2是本实用新型之实施例的音箱的背面视角示意图。

[0018] 图3是本实用新型之实施例的音箱的分解图。

[0019] 图4是本实用新型之实施例的面板示意图。

[0020] 图5是本实用新型之实施例的控制模组的示意图。

[0021] 附图标识说明：

[0022] 10、箱体 101、控制模组安装槽

[0023] 11、左声道喇叭 12、右声道喇叭

[0024] 13、仿木纹层 14、天线

[0025] 15、提手 16、可充电电池

[0026] 17、控制模组 171、盖板

[0027] 172、接口PCB板 173、充电电源接口

[0028] 174、FM开关键 175、MIC接口

[0029] 176、AUX接口 177、USB接口

[0030] 178、TF卡接口 179、卡扣

[0031] 180、密封圈 20、面板

[0032] 21、控制电路板 211、数字控制按键

[0033] 212、加大音量按键 213、减小音量按键

[0034] 214、上一曲键 215、下一曲键

[0035] 216、LED显示屏 22、中控台

[0036] 23、网格 231、第一射线

[0037] 232、第二射线 233、网孔。

具体实施方式

[0038] 请参照图1至图5所示，其显示出了本实用新型之较佳实施例的具体结构，是一种生态型手提音箱结构，包括箱体10和盖设在箱体10前面的面板20，所述箱体10的前面安装有左声道喇叭11和右声道喇叭12，所述面板20内侧安装有控制电路板21，所述控制电路板21上设有从0至10共10个数字控制按键211，以及设有加大音量按键212、减小音量按键213、

上一曲键214、下一曲键215，以及设有用于显示频道或曲目的LED显示屏216，各按键和显示屏均分布于面板20上侧的中控台22上。

[0039] 所述面板20通过螺丝固定于箱体10的前面。所述面板20下侧设有网格23，所述网格23有对称的两组，每组均包括多条由左上方斜向右下方辐射的第一射线231、由右上方向左下方辐射的第二射线232，该第一射线231和第二射线232交叉形成不规则的网孔233；所述箱体10是采用塑胶材料注塑胶成型，该箱体10的表面粘覆有一仿木纹层13。通过不规则网孔233和仿木纹层13的设置，使得音箱从外形和结构上均更趋向于自然生态环境，给人一种回归自然的感觉，能够与仿古制品搭配在一起，形成浓烈的20世纪文化风情回归再现。并且，该音箱是采用塑胶材料注塑成型，成本低，生产简单且高效。

[0040] 所述箱体10顶部安装有一可拉伸的天线14，供使用者接收广播信号。箱体10的顶部安装有一提手15，所述箱体10的后侧安装有可充电电池16，当电池充满电后，可以提着提手15到户外活动，例如能用于广场舞蹈音乐播放。

[0041] 所述箱体10的顶部卡扣式组装有一模块化的控制模组17，该控制模组17是由盖板171和固定于盖板171的接口PCB板172组成，该接口PCB板172上设有充电电源接口173、FM开关键174、MIC接口175、AUX接口176、USB接口177、TF卡接口178，各接口露出于盖板171的表面。由于配设了多个接口，满足多种音乐传输功能，例如可以将TF卡插入至TF卡接口178，或用手机数据线将手机的音乐从USB接口177导入进行播放等，适用于广场舞等场合。本实施例中，所述盖板171的两侧一体延伸有卡扣179，对应之箱体10的顶部设有控制模组安装槽101，该卡扣179从安装槽伸入箱体10内部并且扣在箱体10的内壁上。所述盖板171与箱体10的贴合面上设有密封圈180。

[0042] 以上所述，仅是本实用新型的较佳实施例而已，并非对本实用新型的技术范围作任何限制，故凡是依据本实用新型的技术实质对以上实施例所作的任何细微修改、等同变化与修饰，均仍属于本实用新型技术方案的范围内。

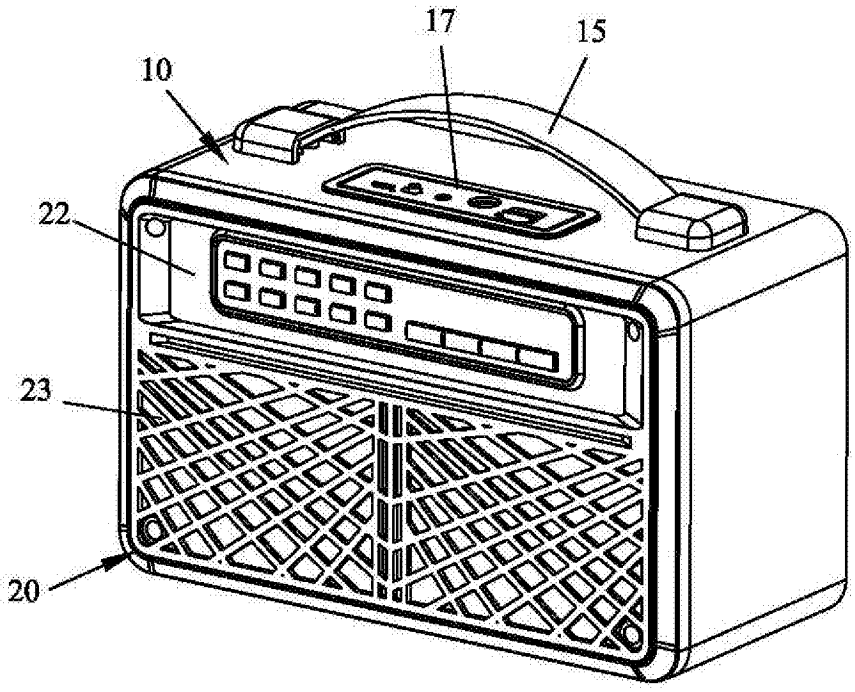

图1

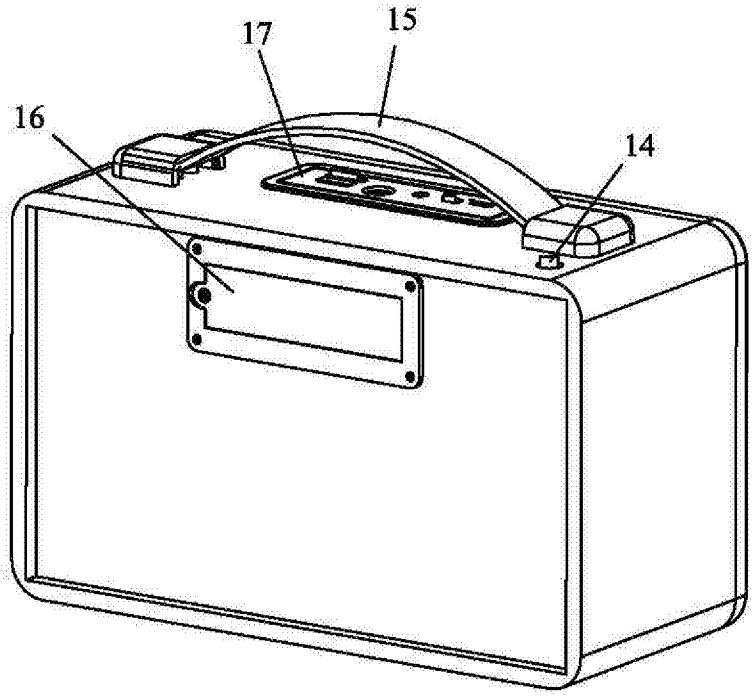

图2

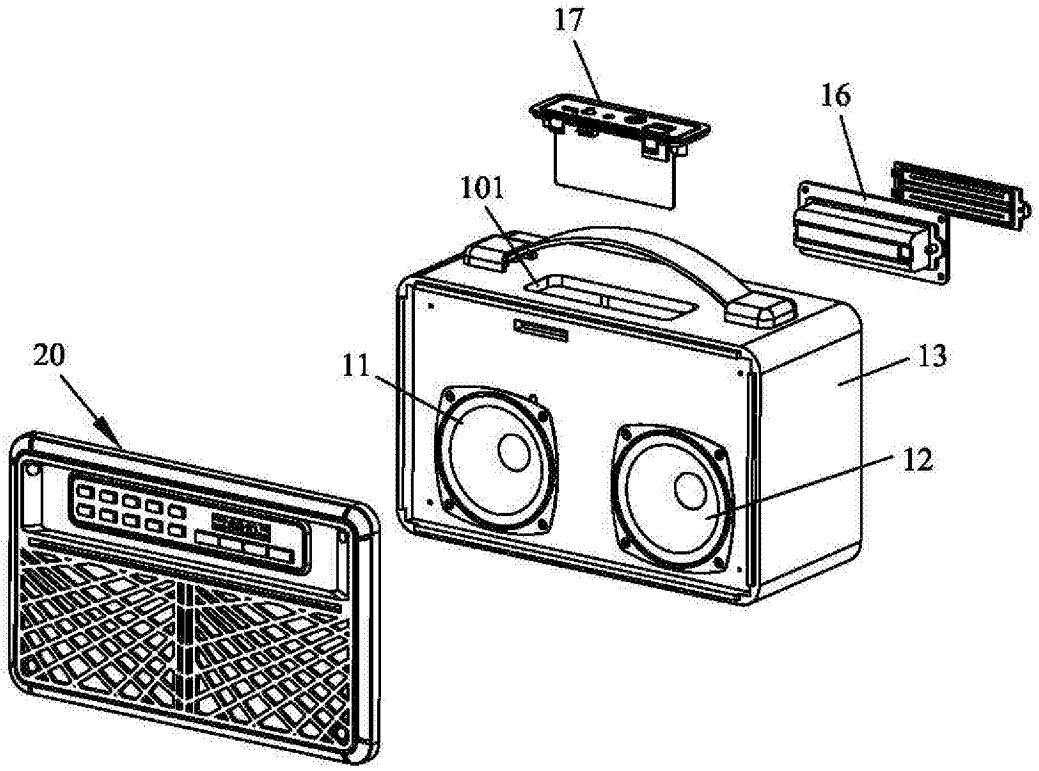
17
16
101
20
11
13
12

图3

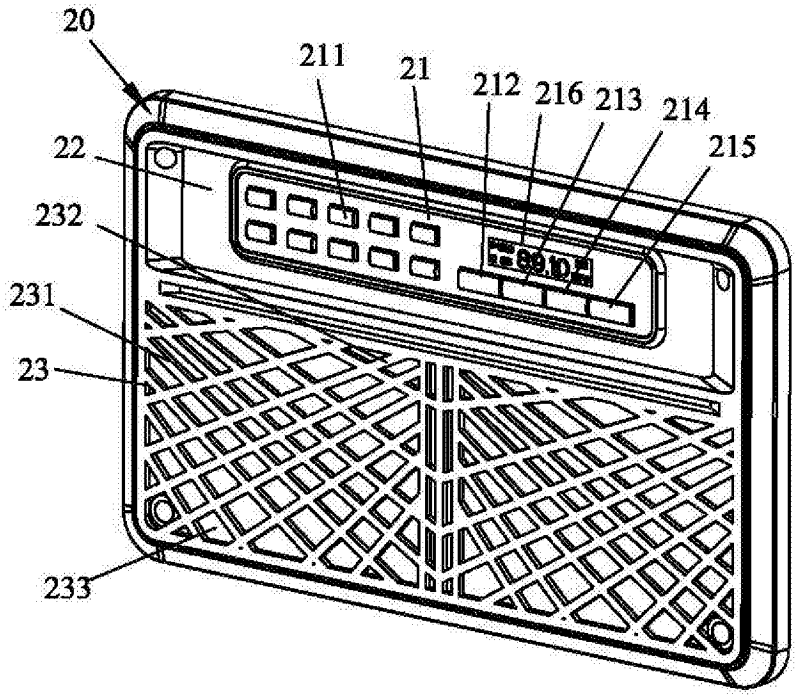
20
211
21
212
216
213
214
215
22
232
231
23
233

图4

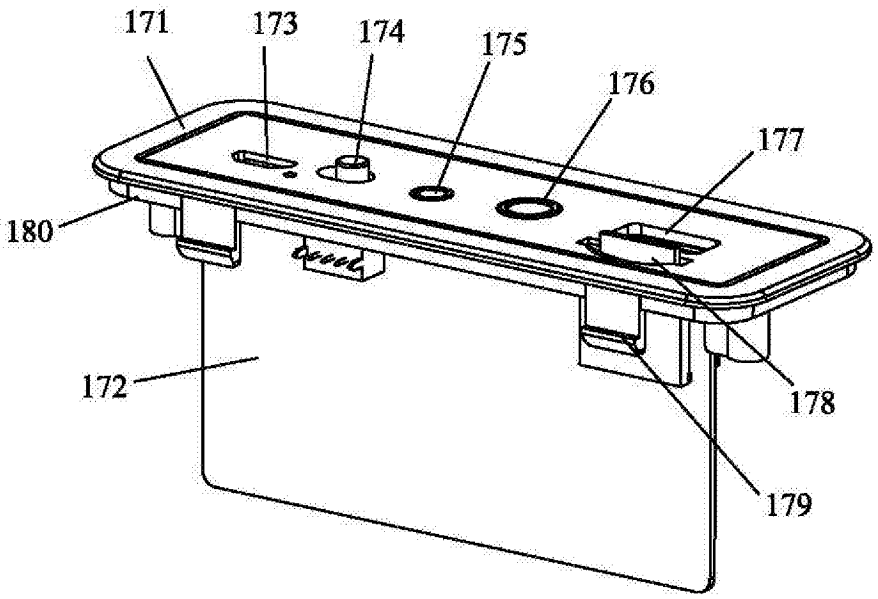

图5