(19)中华人民共和国国家知识产权局

(12)实用新型专利

(10)授权公告号 CN 209843183 U
(45)授权公告日 2019.12.24

(21)申请号 201920685827.9

(22)申请日 2019.05.14

(73)专利权人 浙江诸暨尚策广告有限公司
地址 311800 浙江省绍兴市诸暨市暨阳街道春江路23号2幢2203室

(72)发明人 王辉

(74)专利代理机构 北京盛凡智荣知识产权代理有限公司 11616
代理人 许羽冬

(51)Int.Cl.
G09F 15/00(2006.01)

权利要求书1页 说明书3页 附图2页

(54)实用新型名称

一种便于拆装的广告展示架

(57)摘要

本实用新型公开了一种便于拆装的广告展示架，针对现有的不便拆装的问题，现提出如下方案，其包括四个支撑杆，四个所述支撑杆的顶端与低端分别安装有安装板、底板，四个所述支撑杆的两端均转动连接有连接板，所述连接板的另一侧均连接有螺纹头，且螺纹头螺纹连接在安装板、底板上，四个所述支撑杆的左侧与右侧均横向焊接有对称设置的挂杆，所述挂杆的顶部活动连接有竖向设置的T型结构的卡杆，位于同一所述卡杆远离支撑杆的一侧焊接有竖向设置的竖板，本实用新型，能够便于移动，且便于对其组装，从而使其便于运输，同时四周都能起到宣传效果，使宣传面更广阔，且同时也能够放置宣传单，使其宣传效果更好。

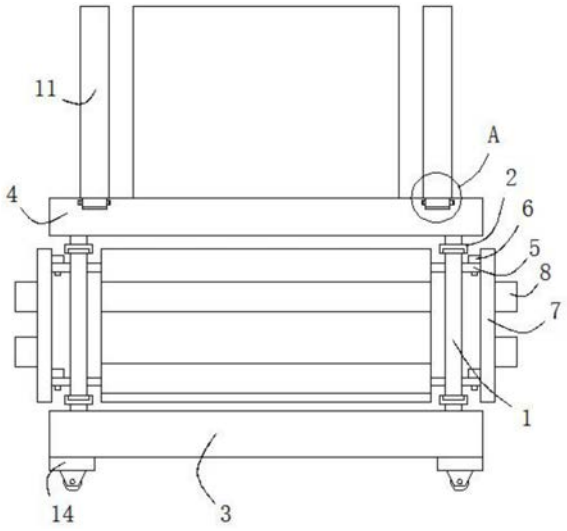

CN 209843183 U

1.一种便于拆装的广告展示架,包括四个支撑杆(1),其特征在于,四个所述支撑杆(1)的顶端与低端分别安装有安装板(4)、底板(3),四个所述支撑杆(1)的两端均转动连接有连接板(2),所述连接板(2)的另一侧均连接有螺纹头,且螺纹头螺纹连接在安装板(4)、底板(3)上,四个所述支撑杆(1)的左侧与右侧均横向焊接有对称设置的挂杆(5),所述挂杆(5)的顶部活动连接有竖向设置的T型结构的卡杆(6),位于同一所述卡杆(6)远离支撑杆(1)的一侧焊接有竖向设置的竖板(7),所述竖板(7)的另一侧固定有位于不同高度上的放置槽体(8),所述安装板(4)的顶部沿长度方向开设有对称设置的第一定位槽(9),所述安装板(4)的顶部沿其宽度方向开设有对称设置的第二定位槽(10),且第一定位槽(9)与第二定位槽(10)呈矩阵分布,所述第一定位槽(9)与第二定位槽(10)的内壁中均滑动连接有竖向设置的展示板(11),所述底板(3)的底部四角均安装有滚轮(14)。

2.根据权利要求1所述的一种便于拆装的广告展示架,其特征在于,所述底板(3)与安装板(4)相互靠近的一侧均开设有呈矩阵设置的螺纹孔,且螺纹头螺纹连接在螺纹孔的内壁。

3.根据权利要求1所述的一种便于拆装的广告展示架,其特征在于,所述挂杆(5)的顶部开设有卡孔,且卡杆(6)活动连接在卡孔的内部。

4.根据权利要求1所述的一种便于拆装的广告展示架,其特征在于,所述第二定位槽(10)两侧的内壁均沿其长度方向开设有限制槽(12),所述第二定位槽(10)的内部设有固定在展示板(11)底部的滑板(13),滑板(13)的两侧均固定有限制板,且限制板与限制槽(12)的内壁滑动连接,且第一定位槽(9)与第二定位槽(10)的结构相同。

5.根据权利要求1所述的一种便于拆装的广告展示架,其特征在于,所述连接板(2)的一侧开设有轴槽,轴槽的内壁固定套设有轴承,且支撑杆(1)的端部与轴承的内圈固定套接。

一种便于拆装的广告展示架

技术领域

[0001] 本实用新型涉及广告展示架领域，尤其涉及一种便于拆装的广告展示架。

背景技术

[0002] 一般的旗帜和宣传画都是用广告架来固定的。在目前多种多样的广告架中，有一种立体式的广告架因为其制作成本低、展示效果好而深受人们青睐，它具有内容明显和宣传效果突出的优点，在商业活动中能起到展示商品、传达信息和促进销售的作用。

[0003] 但是该立体式的广告架不便于拼装，且宣传力度有限，不利于提高宣传效果，为此我们提出了一种便于拆装的广告展示架。

实用新型内容

[0004] 本实用新型提出的一种便于拆装的广告展示架，解决了不便拆装的问题。

[0005] 为了实现上述目的，本实用新型采用了如下技术方案：

[0006] 一种便于拆装的广告展示架，包括四个支撑杆，四个所述支撑杆的顶端与低端分别安装有安装板、底板，四个所述支撑杆的两端均转动连接有连接板，所述连接板的另一侧均连接有螺纹头，且螺纹头螺纹连接在安装板、底板上，四个所述支撑杆的左侧与右侧均横向焊接有对称设置的挂杆，所述挂杆的顶部活动连接有竖向设置的T型结构的卡杆，位于同一所述卡杆远离支撑杆的一侧焊接有竖向设置的竖板，所述竖板的另一侧固定有位于不同高度上的放置槽体，所述安装板的顶部沿长度方向开设有对称设置的第一定位槽，所述安装板的顶部沿其宽度方向开设有对称设置的第二定位槽，且第一定位槽与第二定位槽呈矩阵分布，所述第一定位槽与第二定位槽的内壁中均滑动连接有竖向设置的展示板，所述底板的底部四角均安装有滚轮。

[0007] 优选的，所述底板与安装板相互靠近的一侧均开设有呈矩阵设置的螺纹孔，且螺纹头螺纹连接在螺纹孔的内壁。

[0008] 优选的，所述挂杆的顶部开设有卡孔，且卡杆活动连接在卡孔的内部。

[0009] 优选的，所述第二定位槽两侧的内壁均沿其长度方向开设有限制槽，所述第二定位槽的内部设有固定在展示板底部的滑板，滑板的两侧均固定有限制板，且限制板与与限制槽的内壁滑动连接，且第一定位槽与第二定位槽的结构相同。

[0010] 优选的，所述连接板的一侧开设有轴槽，轴槽的内壁固定套设有轴承，且支撑杆的端部与轴承的内圈固定套接。

[0011] 本实用新型中，通过安装有支撑杆、连接板、底板、安装板、挂杆、卡杆、竖板、放置槽体、第一定位槽、第二定位槽、展示板、限制槽、滑板、滚轮，在各部件的共同作用下，能够便于移动，且便于对其组装，从而使其便于运输，同时四周都能起到宣传效果，使宣传面更广阔，且同时也能够放置宣传单，使其宣传效果更好。

附图说明

[0012] 图1为本实用新型的结构示意图。

[0013] 图2为本实用新型中安装板的俯视结构示意图。

[0014] 图3为本实用新型中A区域放大的结构示意图。

[0015] 图中标号:1支撑杆、2连接板、3底板、4安装板、5挂杆、6卡杆、7竖板、8放置槽体、9第一定位槽、10第二定位槽、11展示板、12限制槽、13滑板、14滚轮。

具体实施方式

[0016] 下面将结合本实用新型实施例中的附图,对本实用新型实施例中的技术方案进行清楚、完整地描述,显然,所描述的实施例仅仅是本实用新型一部分实施例,而不是全部的实施例。

[0017] 参照图1-3,一种便于拆装的广告展示架,包括四个支撑杆1,四个支撑杆1的顶端与低端分别安装有安装板4、底板3,四个支撑杆1的两端均转动连接有连接板2,连接板2的另一侧均连接有螺纹头,且螺纹头螺纹连接在安装板4、底板3上,四个支撑杆1的左侧与右侧均横向焊接有对称设置的挂杆5,挂杆5的顶部活动连接有竖向设置的T型结构的卡杆6,位于同一卡杆6远离支撑杆1的一侧焊接有竖向设置的竖板7,竖板7的另一侧固定有位于不同高度上的放置槽体8,安装板4的顶部沿长度方向开设有对称设置的第一定位槽9,安装板4的顶部沿其宽度方向开设有对称设置的第二定位槽10,且第一定位槽9与第二定位槽10呈矩阵分布,第一定位槽9与第二定位槽10的内壁中均滑动连接有竖向设置的展示板11,底板3的底部四角均安装有滚轮14。

[0018] 底板3与安装板4相互靠近的一侧均开设有呈矩阵设置的螺纹孔,且螺纹头螺纹连接在螺纹孔的内壁,挂杆5的顶部开设有卡孔,且卡杆6活动连接在卡孔的内部,第二定位槽10两侧的内壁均沿其长度方向开设有限制槽12,第二定位槽10的内部设有固定在展示板11底部的滑板13,滑板13的两侧均固定有限制板,且限制板与与限制槽12的内壁滑动连接,且第一定位槽9与第二定位槽10的结构相同,连接板2的一侧开设有轴槽,轴槽的内壁固定套设有轴承,且支撑杆1的端部与轴承的内圈固定套接。

[0019] 在本实用新型的描述中,需要理解的是,术语“中心”、“纵向”、“横向”、“长度”、“宽度”、“厚度”、“上”、“下”、“前”、“后”、“左”、“右”、“竖直”、“水平”、“顶”、“底”、“内”、“外”、“顺时针”、“逆时针”等指示的方位或位置关系为基于附图所示的方位或位置关系,仅是为了便于描述本实用新型和简化描述,而不是指示或暗示所指的设备或元件必须具有特定的方位、以特定的方位构造和操作,因此不能理解为对本实用新型的限制。

[0020] 此外,术语“第一”、“第二”仅用于描述目的,而不能理解为指示或暗示相对重要性或者隐含指明所指示的技术特征的数量。由此,限定有“第一”、“第二”的特征可以明示或者隐含地包括一个或者更多个该特征。在本实用新型的描述中,“多个”的含义是两个或两个以上,除非另有明确具体的限定。

[0021] 工作原理:在拼装时,只需转动连接板2,使螺纹头连接在底板3上的螺纹孔中,同理使顶部的螺纹头螺纹连接在安装板4的螺纹孔中,,接着转动支撑杆1,使挂杆5位于支撑杆1的左右侧,然后使竖板7上的卡杆6活动卡接在挂杆5的卡孔中,从而使竖板7挂置,然后沿着安装板4边缘,使展示板11沿着第一定位槽9、第二定位槽10滑动连接安装板4上,使四

个展示板11分布在安装板4顶部的四周上，从而能够在展示板11上张贴宣传海报，放置槽体8能够放置宣传广告，便于有意者详细了解，且同时在滚轮的作用下，便于移动到指定位置，使其更好的满足实际需求，本实用新型，在各部件的共同作用下，能够便于移动，且便于对其组装，从而使其便于运输，同时四周都能起到宣传效果，使宣传面更广阔，且同时也能够放置宣传单，使其宣传效果更好。

[0022] 以上所述，仅为本实用新型较佳的具体实施方式，但本实用新型的保护范围并不局限于此，任何熟悉本技术领域的技术人员在本实用新型揭露的技术范围内，根据本实用新型的技术方案及其实用新型构思加以等同替换或改变，都应涵盖在本实用新型的保护范围之内。

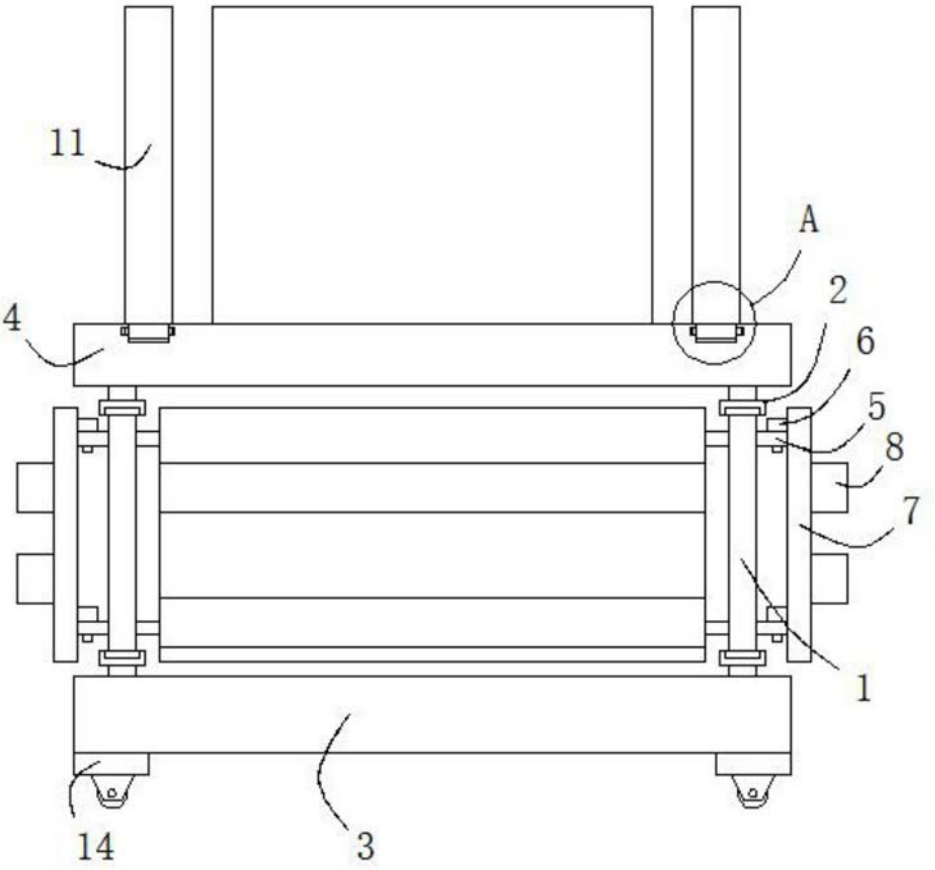

图1

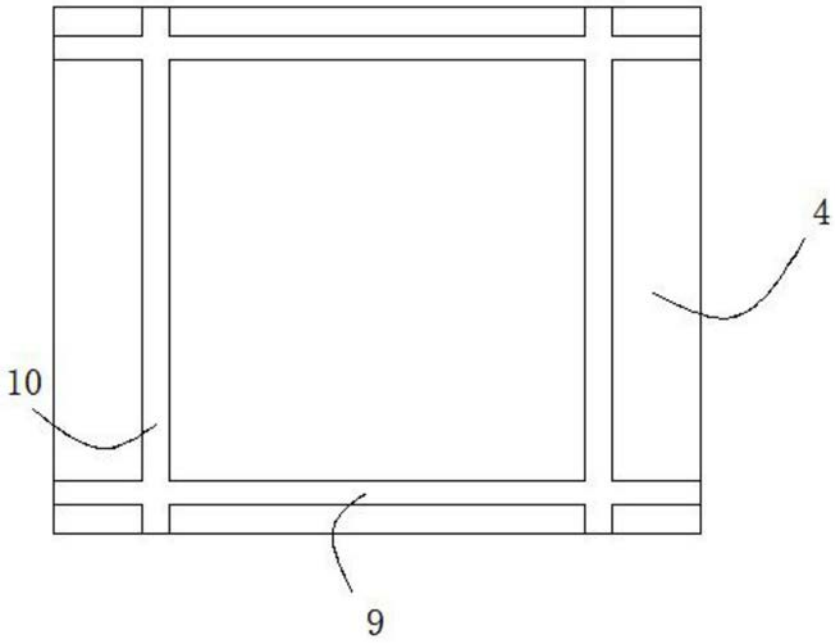

图2

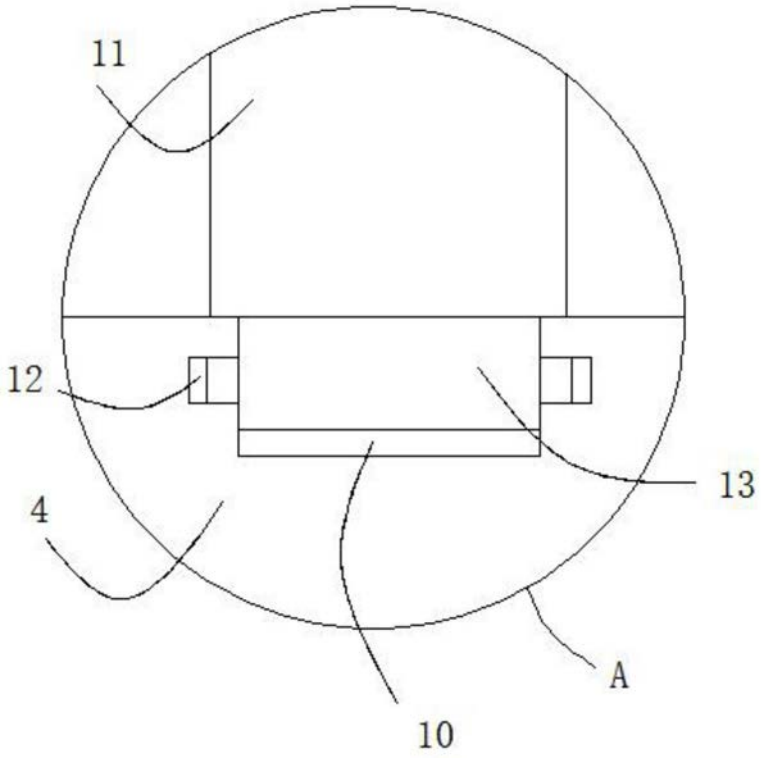

图3