(19)中华人民共和国国家知识产权局

(12)实用新型专利

(10)授权公告号 CN 214821023 U
(45)授权公告日 2021.11.23

(21)申请号 202120603131.4

(22)申请日 2021.03.24

(73)专利权人 惠州市捷联美精密科技有限公司
地址 516100 广东省惠州市博罗县园洲镇沥西经济联合社"三斗岗水塘"(土名)地段

(72)发明人 胡自鑫 朱金辉

(74)专利代理机构 广东有知猫知识产权代理有限公司 44681
代理人 张欢

(51)Int.Cl.
B29C 65/78(2006.01)
B29C 65/60(2006.01)

权利要求书1页 说明书3页 附图2页

(54)实用新型名称

一种手机卡托安装设备

(57)摘要

本实用新型公开了一种手机卡托安装设备，包括工作台以及竖直安装于工作台表面的支撑架，并且工作台表面放置有手机，所述支撑架顶端横向滑动设置有升降板，且升降板与工作台之间相互平行，并且升降板于支撑架上进行升降，进而对放置于工作台表面的手机进行固定，进而进行手机卡托的安装，所述工作台的右侧处横向设置有支撑板，且支撑板表面竖直安装有支撑柱，所述支撑柱的左侧横向安装有固定架，且固定架与工作台之间相互平行，所述固定架的左侧处横向安装有卡托置放台，且卡托置放台表面放置有手机卡托，并且卡托置放台与放置于工作台表面的手机之间平行并进行手机卡托安装。

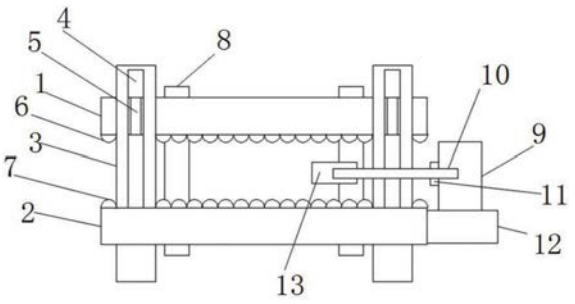

CN 214821023 U

1.一种手机卡托安装设备，其特征在于，包括工作台以及竖直安装于工作台表面的支撑架，并且工作台表面放置有手机，所述支撑架顶端横向滑动设置有升降板，且升降板与工作台之间相互平行，并且升降板于支撑架上进行升降，进而对放置于工作台表面的手机进行固定，进而进行手机卡托的安装，所述工作台的右侧处横向设置有支撑板，且支撑板表面竖直安装有支撑柱，所述支撑柱的左侧横向安装有固定架，且固定架与工作台之间相互平行，所述固定架的左侧处横向安装有卡托置放台，且卡托置放台表面放置有手机卡托，并且卡托置放台与放置于工作台表面的手机之间平行并进行手机卡托安装。

2.根据权利要求1所述的一种手机卡托安装设备，其特征在于，所述卡托置放台表面横向安装有固定横条，且固定横条与卡托置放台之间相互平行并形成间隙，并且手机卡托放置于固定横条与卡托置放台之间形成的间隙。

3.根据权利要求1所述的一种手机卡托安装设备，其特征在于，所述支撑架的架边表面竖直成型有方形孔，且方形孔贯通支撑架的架边表面，并且方形孔至少四个；所述升降板侧边分别竖直成型有凸块，且凸块分别与支撑架之间相互平行，并且凸块穿过方形孔并位于方形孔内部进行滑动。

4.根据权利要求3所述的一种手机卡托安装设备，其特征在于，所述升降板表面左右竖直贯穿设置有固定螺栓，且固定螺栓分别与支撑架之间相互竖直，并且固定螺栓底端贯穿工作台。

5.根据权利要求1所述的一种手机卡托安装设备，其特征在于，所述升降板底面横向成型有第一软垫，第一软垫与工作台之间相互平行；所述工作台表面横向成型有第二软垫，且第二软垫分别与升降板之间相互平行，并且第一软垫和第二软垫之间相互平行。

6.根据权利要求1所述的一种手机卡托安装设备，其特征在于，所述支撑柱的左侧侧面横向安装有液压缸，且液压缸位于固定架的右侧处，并且液压缸上的液压杆与固定架之间相互平行，所述液压杆的右侧处竖直安装有推板，且推板位于卡托置放台的右侧处。

一种手机卡托安装设备

技术领域

[0001] 本实用新型涉及手机卡托领域，尤其是涉及一种手机卡托安装设备。

背景技术

[0002] 随着社会的不断发展和科技的不断进步，机械化、自动化生产已经逐渐成为发展趋势。传统的手工生产方式已经越来越不能适应时代的发展要求。

[0003] 在手机卡托生产制造中，需要在手机卡托上进行铆钉安装，而传统的手机卡托安装铆钉的操作一般是通过人工进行，通过人工手头将铆钉按压在手机卡托上，由此完成组装操作。人工的方式不但生产效率不高，而且人工在对手机卡托进行铆钉按压操作时，容易由于操作不当造成手机卡托的表面或边缘的损坏，从而影响生产加工的质量，为此提出一种手机卡托安装设备。

实用新型内容

[0004] 本实用新型为克服上述情况不足，旨在提供一种能解决上述问题的技术方案。

[0005] 一种手机卡托安装设备，包括工作台以及竖直安装于工作台表面的支撑架，并且工作台表面放置有手机，所述支撑架顶端横向滑动设置有升降板，且升降板与工作台之间相互平行，并且升降板于支撑架上进行升降，进而对放置于工作台表面的手机进行固定，进而进行手机卡托的安装，所述工作台的右侧处横向设置有支撑板，且支撑板表面竖直安装有支撑柱，所述支撑柱的左侧横向安装有固定架，且固定架与工作台之间相互平行，所述固定架的左侧处横向安装有卡托置放台，且卡托置放台表面放置有手机卡托，并且卡托置放台与放置于工作台表面的手机之间平行并进行手机卡托安装。

[0006] 优选地，所述卡托置放台表面横向安装有固定横条，且固定横条与卡托置放台之间相互平行并形成间隙，并且手机卡托放置于固定横条与卡托置放台之间形成的间隙。

[0007] 优选地，所述支撑架的架边表面竖直成型有方形孔，且方形孔贯通支撑架的架边表面，并且方形孔至少四个；所述升降板侧边分别竖直成型有凸块，且凸块分别与支撑架之间相互平行，并且凸块穿过方形孔并位于方形孔内部进行滑动。

[0008] 优选地，所述升降板表面左右竖直贯穿设置有固定螺栓，且固定螺栓分别与支撑架之间相互竖直，并且固定螺栓底端贯穿工作台。

[0009] 优选地，所述升降板底面横向成型有第一软垫，第一软垫与工作台之间相互平行；所述工作台表面横向成型有第二软垫，且第二软垫分别与升降板之间相互平行，并且第一软垫和第二软垫之间相互平行。

[0010] 优选地，所述支撑柱的左侧侧面横向安装有液压缸，且液压缸位于固定架的右侧处，并且液压缸上的液压杆与固定架之间相互平行，所述液压杆的右侧处竖直安装有推板，且推板位于卡托置放台的右侧处。

[0011] 与现有技术相比，本实用新型的有益效果是：代替人工的组装方式，能够有效提高生产效率及生产质量。

[0012] 本实用新型的附加方面和优点将在下面的描述中部分给出，部分将从下面的描述中变得明显，或通过本实用新型的实践了解到。

附图说明

[0013] 为了更清楚地说明本实用新型实施例或现有技术中的技术方案，下面将对实施例或现有技术描述中所需要使用的附图作简单地介绍，显而易见地，下面描述中的附图仅仅是本实用新型的一些实施例，对于本领域普通技术人员来讲，在不付出创造性劳动性的前提下，还可以根据这些附图获得其他的附图。

[0014] 图1为一种手机卡托安装设备的结构示意图；

[0015] 图2为一种手机卡托安装设备的另一结构示意图；

[0016] 图3为一种手机卡托安装设备的又一结构示意图。

[0017] 图中所示：1、升降板，2、工作台，3、支撑架，4、方形孔，5、凸块，6、第一软垫，7、第二软垫，8、固定螺栓，9、支撑柱，10、固定架，11、液压缸，12、支撑板，13、卡托置放台，14、手机，15、液压杆，16、固定横条，17、推板。

具体实施方式

[0018] 下面将结合本实用新型实施例中的附图，对本实用新型实施例中的技术方案进行清楚、完整地描述，显然，所描述的实施例仅仅是本实用新型一部分实施例，而不是全部的实施例。基于本实用新型中的实施例，本领域普通技术人员在没有做出创造性劳动前提下所获得的所有其他实施例，都属于本实用新型保护的范围。

[0019] 请参阅图1-3，本实用新型实施例中，一种手机卡托安装设备，包括工作台2以及竖直安装于工作台2表面的支撑架3，并且工作台2表面放置有手机14，所述支撑架3顶端横向滑动设置有升降板1，且升降板1与工作台2之间相互平行，并且升降板1于支撑架3 上进行升降，进而对放置于工作台2表面的手机14进行固定，进而进行手机卡托的安装，所述工作台2的右侧处横向设置有支撑板12，且支撑板12表面竖直安装有支撑柱9，所述支撑柱9的左侧横向安装有固定架10，且固定架10与工作台2之间相互平行，所述固定架10的左侧处横向安装有卡托置放台13，且卡托置放台13表面放置有手机卡托，并且卡托置放台13与放置于工作台2表面的手机14之间平行并进行手机卡托安装。

[0020] 所述卡托置放台13表面横向安装有固定横条16，且固定横条16与卡托置放台13之间相互平行并形成间隙，并且手机卡托放置于固定横条16与卡托置放台13之间形成的间隙。

[0021] 所述支撑架3的架边表面竖直成型有方形孔4，且方形孔4贯通支撑架3的架边表面，并且方形孔4至少四个；所述升降板1侧边分别竖直成型有凸块5，且凸块5分别与支撑架3之间相互平行，并且凸块5穿过方形孔4并位于方形孔4内部进行滑动，使得升降板1通过凸块5于支撑架3上进行升降滑动，进而对不同厚度的手机14进行固定。

[0022] 所述升降板1表面左右竖直贯穿设置有固定螺栓8，且固定螺栓8分别与支撑架3之间相互竖直，并且固定螺栓8底端贯穿工作台2，进而通过固定螺栓8对升降板1压固工作台2表面的手机14时进行固定。

[0023] 所述升降板1底面横向成型有第一软垫6，第一软垫6与工作台2之间相互平行；所

述工作台2表面横向成型有第二软垫7，且第二软垫7分别与升降板1之间相互平行，并且第一软垫6和第二软垫7之间相互平行，进而通过第一软垫6和第二软垫7对手机14进行保护，使得手机14进行压固不会损坏到。

[0024] 所述支撑柱9的左侧侧面横向安装有液压缸11，且液压缸11位于固定架10的右侧处，并且液压缸11上的液压杆15与固定架10之间相互平行，所述液压杆15的右侧处竖直安装有推板17，且推板17位于卡托置放台13的右侧处，通过液压缸11带动推板17进行推动，进而把放置于卡托置放台13上的手机卡托推卡于手机14上。

[0025] 对于本领域技术人员而言，显然本实用新型不限于上述示范性实施例的细节，而且在不背离本实用新型的精神或基本特征的情况下，能够以其他的具体形式实现本实用新型。因此，无论从哪一点来看，均应将实施例看作是示范性的，而且是非限制性的，本实用新型的范围由所附权利要求而不是上述说明限定，因此旨在将落在权利要求的等同要件的含义和范围内的所有变化囊括在本实用新型内。

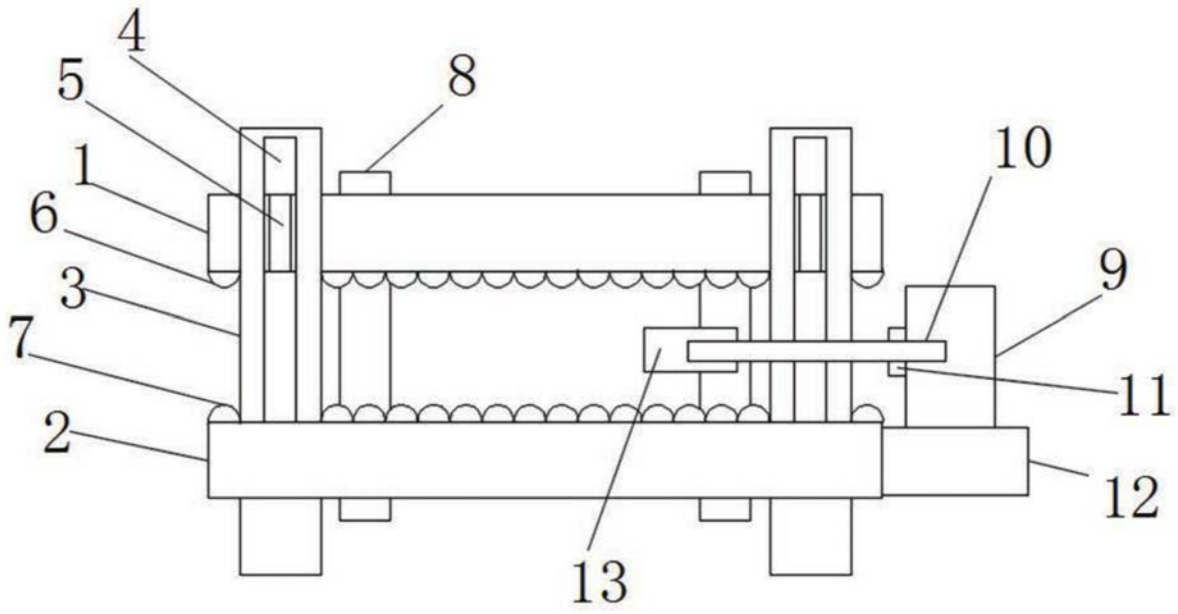

图1

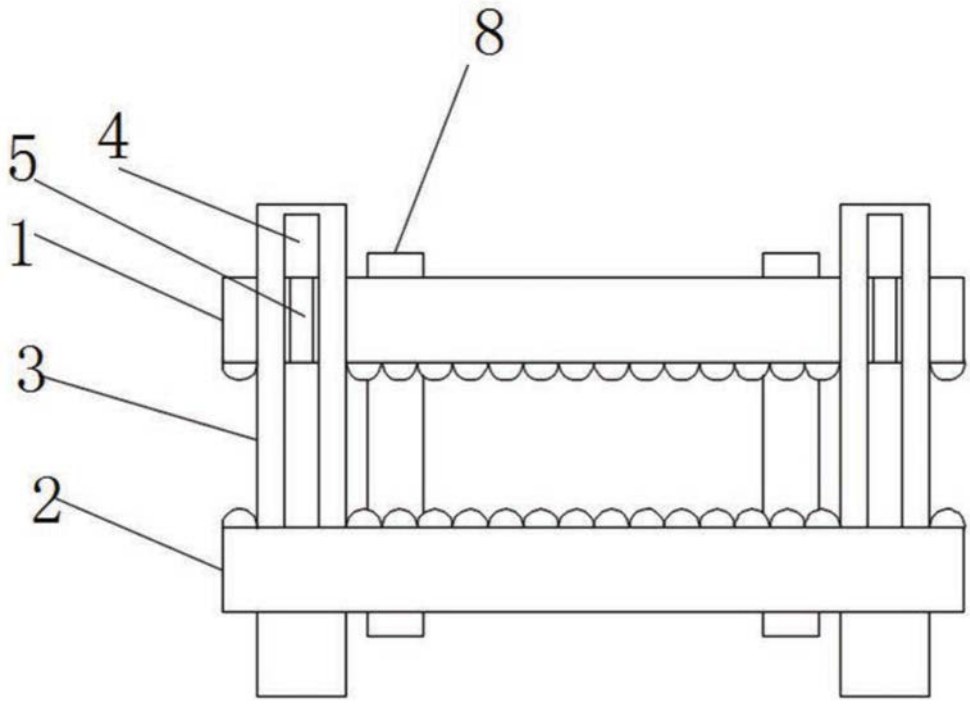

图2

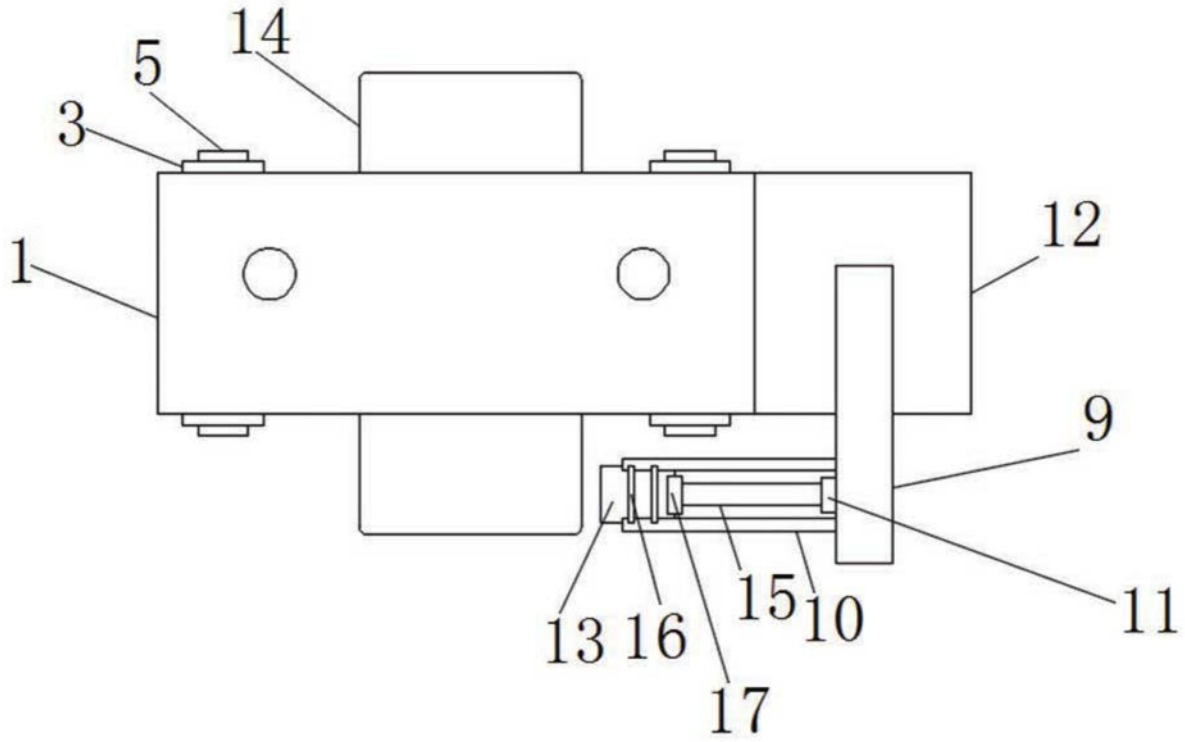

图3