(19)中华人民共和国国家知识产权局

(12)实用新型专利

(10)授权公告号 CN 210624331 U
(45)授权公告日 2020.05.26

(21)申请号 201922091222.X

(22)申请日 2019.11.28

(73)专利权人 东莞市冠擎智能照明科技有限公司
地址 523000 广东省东莞市横沥镇恒泉工业区1号

(72)发明人 江道利 叶忠伟 许平发

(74)专利代理机构 东莞市冠诚知识产权代理有限公司 44272
代理人 张作林

(51)Int.Cl.
F21S 8/04(2006.01)
F21V 17/10(2006.01)
F21Y 115/10(2016.01)

权利要求书1页 说明书2页 附图2页

(54)实用新型名称

一种无螺丝结构组装安装吸顶灯

(57)摘要

本实用新型公开了一种无螺丝结构组装安装吸顶灯，包括外壳和后盖，所述后盖盖合于外壳后端，所述后盖内设有电源线并伸出，所述后盖与外壳之间设有扩散板、导光板、LED软灯条、反光纸和散热盘，所述散热盘上设有LED控制芯片，所述LED软灯条设于扩散板、导光板和反光纸的边缘并围成一圈，所述外壳内侧的两相对边设有安装架，本实用新型采用卡扣的连接方式固定，组装方便快捷，并且在拆卸时，无需借助专用工具，操作简单、轻松、生产组装效率高、维修快，并且本产品壳体均采用塑胶材质，产品轻便、安全。

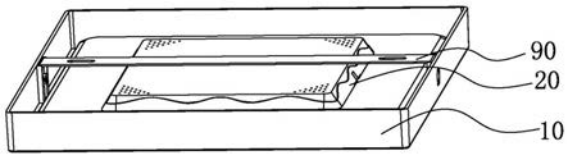

CN 210624331 U

1.一种无螺丝结构组装安装吸顶灯,包括外壳和后盖,其特征在于:所述后盖盖合于外壳后端,所述后盖内设有电源线并伸出,所述后盖与外壳之间设有扩散板、导光板、LED软灯条、反光纸和散热盘,所述散热盘上设有LED控制芯片,所述LED软灯条设于扩散板、导光板和反光纸的边缘并围成一圈,所述外壳内侧的两相对边设有安装架。

2.根据权利要求1所述的一种无螺丝结构组装安装吸顶灯,其特征在于:所述外壳内底面设有一圈与后盖大小相适配向上凸起的卡槽边,所述卡槽边上设有多个卡块。

3.根据权利要求1所述的一种无螺丝结构组装安装吸顶灯,其特征在于:所述反光纸与散热盘之间设有多个间隔分布的EVA垫。

4.根据权利要求1所述的一种无螺丝结构组装安装吸顶灯,其特征在于:所述安装架与外壳通过扣塞方式连接。

5.根据权利要求1所述的一种无螺丝结构组装安装吸顶灯,其特征在于:所述外壳与后盖形状包括方形或圆形。

6.根据权利要求1所述的一种无螺丝结构组装安装吸顶灯,其特征在于:所述外壳与后盖均采用塑胶材质制成。

一种无螺丝结构组装安装吸顶灯

技术领域

[0001] 本实用新型涉及吸顶灯技术领域，特别是一种无螺丝结构组装安装吸顶灯。

背景技术

[0002] 吸顶灯是照明灯具的一种，被广泛应用于厅室、厨房、卫浴等场所，目前市面上的吸顶灯都采用螺丝拧紧固定，拆装时需要借助工具才能进行拆卸，并且螺丝时间长了会生锈，导致拆卸不方便，影响维修效率，因此需要一款能够解决以上问题的灯具。

发明内容

[0003] 本实用新型要解决的技术问题是针对上述现有技术的不足，提供一种无螺丝结构组装安装吸顶灯。

[0004] 为解决上述技术问题，本实用新型所采取的技术方案是：一种无螺丝结构组装安装吸顶灯，包括外壳和后盖，所述后盖盖合于外壳后端，所述后盖内设有电源线并伸出，所述后盖与外壳之间设有扩散板、导光板、LED软灯条、反光纸和散热盘，所述散热盘上设有LED控制芯片，所述LED软灯条设于扩散板、导光板和反光纸的边缘并围成一圈，所述外壳内侧的两相对边设有安装架。

[0005] 作为一种优选，所述外壳内底面设有一圈与后盖大小相适配向上凸起的卡槽边，所述卡槽边上设有多个卡块。

[0006] 作为一种优选，所述反光纸与散热盘之间设有多个间隔分布的EVA垫。

[0007] 作为一种优选，所述安装架与外壳通过扣塞方式连接。

[0008] 作为一种优选，所述外壳与后盖的形状包括方形或圆形。

[0009] 作为一种优选，所述外壳与后盖均采用塑胶材质制成。

[0010] 本实用新型的有益效果是：本实用新型采用卡扣的连接方式固定，组装方便快捷，并且在拆卸时，无需借助专用工具拆卸，操作简单、轻松、生产组装效率高、维修快，并且本产品壳体均采用塑胶材质，产品轻便、安全。

附图说明

[0011] 图1是本实用新型的整体结构示意图。

[0012] 图2是本实用新型的分解结构示意图。

[0013] 图3是本实用新型之外壳结构示意图。

[0014] 图4是本实用新型之另一形状整体结构示意图。

[0015] 10、外壳；11、卡槽边；12、卡块；20、后盖；30、扩散板；40、导光板；50、LED软灯条；60、反光纸；70、散热盘；80、LED控制芯片；90、安装架；91、扣塞；100、EVA垫。

具体实施方式

[0016] 下面结合附图对本实用新型作进一步详细的说明。

[0017] 如图1-4所示，一种无螺丝结构组装安装吸顶灯，包括外壳10和后盖20，将后盖20盖合于外壳10后端，通过在后盖20内设有电源线并伸出，通过电源线导通电源，通过在后盖20与外壳10之间设有扩散板30、导光板40、LED软灯条50、反光纸60和散热盘70，并且在散热盘70上设有LED控制芯片80，将LED软灯条50设于扩散板30、导光板40和反光纸60的边缘并围成一圈，通过在外壳10内侧的两相对边设有安装架90。

[0018] 其中，在外壳10内底面设有一圈与后盖20大小相适配向上凸起的卡槽边11，通过在卡槽边11上设有多个卡块12，用于卡住后盖20。

[0019] 其中，在反光纸60与散热盘70之间设有多个间隔分布的EVA垫100。

[0020] 其中，安装架90与外壳10通过扣塞91方式连接，通过将安装架90与外壳10的安装孔重合，插入扣塞91即可实现固定连接，无需螺丝连接即可实现安装固定。

[0021] 其中，外壳10与后盖20的形状包括方形或圆形。

[0022] 其中，外壳10与后盖20均采用塑胶材质制成。

[0023] 以上的实施例只是在于说明而不是限制本实用新型，故凡依本实用新型专利申请范围所述的方法所做的等效变化或修饰，均包括于本实用新型专利申请范围内。

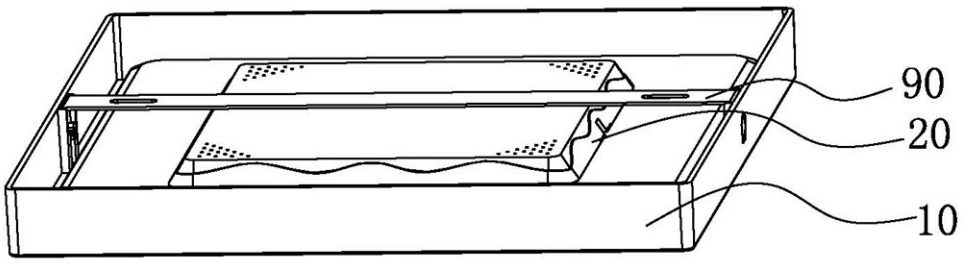

图1

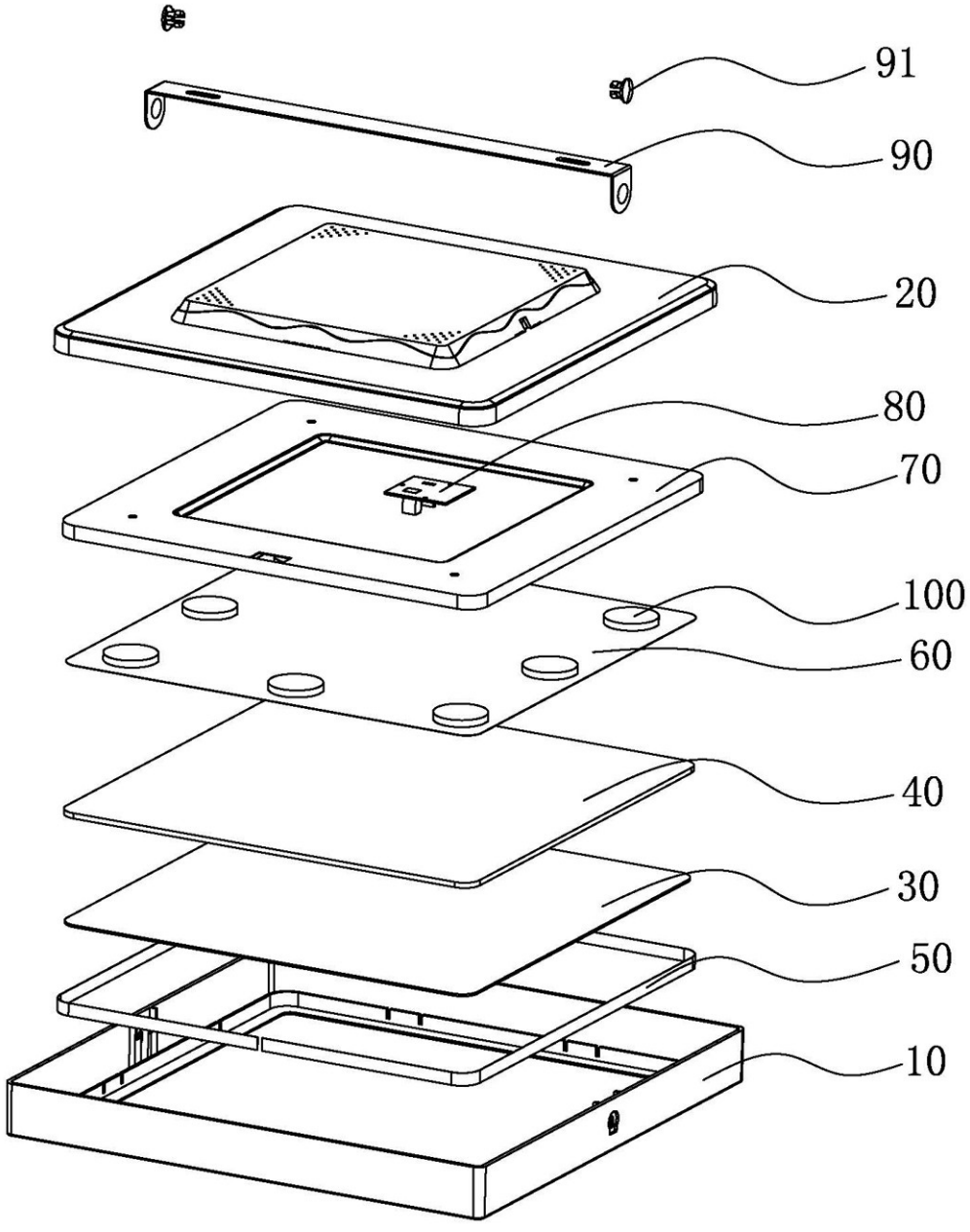

图2

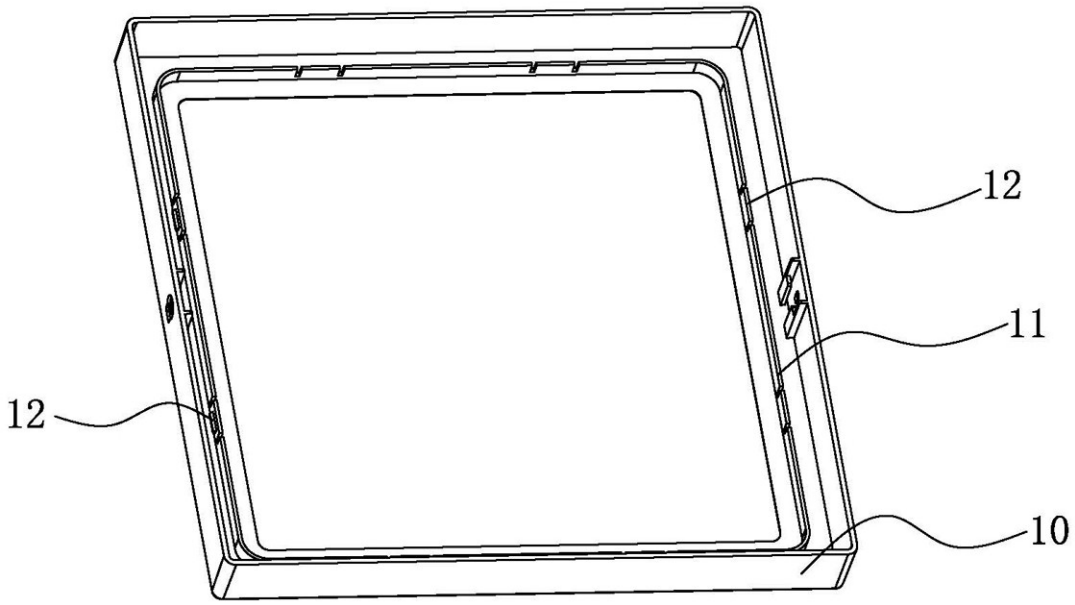

图3

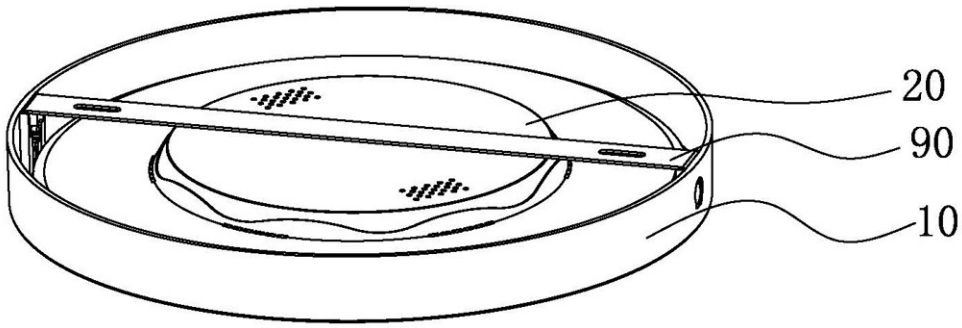

图4