(19)中华人民共和国国家知识产权局

(12)实用新型专利

(10)授权公告号 CN 207807375 U
(45)授权公告日 2018.09.04

(21)申请号 201820134120.4

(22)申请日 2018.01.29

(73)专利权人 中山市恒臻金属制品有限公司
地址 528467 广东省中山市坦洲镇龙塘二路2号A栋厂房一楼1号

(72)发明人 沈华龙 李永红

(51)Int.Cl.
B24B 27/00(2006.01)
B24B 41/06(2012.01)
B24B 41/02(2006.01)
B24B 41/00(2006.01)

权利要求书1页 说明书3页 附图3页

(54)实用新型名称

一种具有快速翻转打磨功能的磨床

(57)摘要

本实用新型公开了一种具有快速翻转打磨功能的磨床，包括矩形底座，所述矩形底座上表面设有工作台，所述工作台上表面边缘处设有一对一号固定块，每个所述一号固定块上表面设有一号固定架，所述一号固定架内设有旋转端水平的一号旋转电机，所述一号旋转电机旋转端上设有一号电控夹手，所述工作台后表面上端设有竖直支撑板，所述竖直支撑板上表面设有水平支撑板，所述水平支撑板下表面设有一对一号滑轨。本实用新型的有益效果是，可以更好的对材料进行打磨，非常的方便，节省了一定的时间，提高了一定的效率。

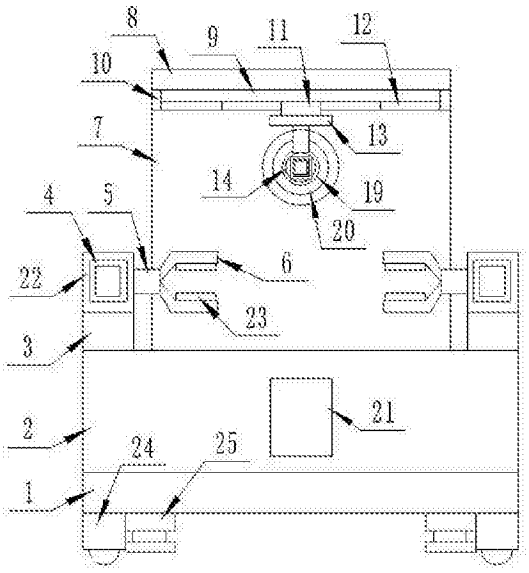

CN 207807375 U

1.一种具有快速翻转打磨功能的磨床，包括矩形底座(1)，其特征在于，所述矩形底座(1)上表面设有工作台(2)，所述工作台(2)上表面边缘处设有一对一号固定块(3)，每个所述一号固定块(3)上表面设有一号固定架(4)，所述一号固定架(4)内设有旋转端水平的一号旋转电机(5)，所述一号旋转电机(5)旋转端上设有一号电控夹手(6)，所述工作台(2)后表面上端设有竖直支撑板(7)，所述竖直支撑板(7)上表面设有水平支撑板(8)，所述水平支撑板(8)下表面设有一对一号滑轨(9)，每个所述一号滑轨(9)两端设有一对限位块(10)，每个所述一号滑轨(9)内设有一号滑块(11)，每个所述一号滑块(11)与相对应的一对限位块(10)之间设有一对一号电控伸缩杆(12)，每个所述一号滑块(11)下表面中心处设有二号固定块(13)，所述二号固定块(13)下表面设有一对二号电控伸缩杆(27)，每个所述二号电控伸缩杆(27)下表面设有一号固定圆环(14)，每个所述一号固定圆环(14)侧表面设有二号固定架(15)，每个所述二号固定架(15)上设有保护壳体(16)，一对所述一号固定圆环(14)内设有一号转动圆杆(17)，每个所述二号固定架(15)上设有旋转端与一号转动圆杆(17)连接的二号旋转电机(18)，所述一号转动圆杆(17)上设有转动轮(19)，所述转动轮(19)上设有打磨层(20)，所述工作台(2)侧表面设有MAM-200控制器(21)，所述MAM-200控制器(21)的四个输出端分别与一号旋转电机(5)、一号电控夹手(6)、一号电控伸缩杆(12)和二号旋转电机(18)的输入端电性连接。

2.根据权利要求1所述的一种具有快速翻转打磨功能的磨床，其特征在于，所述一号固定架(4)上设有一号防护壳(22)。

3.根据权利要求1所述的一种具有快速翻转打磨功能的磨床，其特征在于，所述一号电控夹手(6)内侧表面设有一对防滑垫(23)。

4.根据权利要求1所述的一种具有快速翻转打磨功能的磨床，其特征在于，所述矩形底座(1)下表面边缘处设有两对万向轮(24)。

5.根据权利要求1所述的一种具有快速翻转打磨功能的磨床，其特征在于，所述矩形底座(1)下表面边缘处且位于两对万向轮(24)内侧设有两对手动千斤顶(25)。

6.根据权利要求1所述的一种具有快速翻转打磨功能的磨床，其特征在于，所述矩形底座(1)侧表面设有推动把手(26)。

一种具有快速翻转打磨功能的磨床

技术领域

[0001] 本实用新型涉及磨床领域，特别是一种具有快速翻转打磨功能的磨床。

背景技术

[0002] 磨床(grinder,grinding machine)是利用磨具对工件表面进行磨削加工的机床。大多数的磨床是使用高速旋转的砂轮进行磨削加工，少数的是使用油石、砂带等其他磨具和游离磨料进行加工，如珩磨机、超精加工机床、砂带磨床、研磨机和抛光机等。

[0003] 一般传统的磨床需要人工进行翻转材料，非常的麻烦，降低了工作效率，增加了工作量，因此为了解决这一问题，设计一种具有快速翻转打磨功能的磨床是非常有必要的。

实用新型内容

[0004] 本实用新型的目的是为了解决上述问题，设计了一种具有快速翻转打磨功能的磨床。

[0005] 实现上述目的本实用新型的技术方案为，一种具有快速翻转打磨功能的磨床，包括矩形底座，所述矩形底座上表面设有工作台，所述工作台上表面边缘处设有一对一号固定块，每个所述一号固定块上表面设有一号固定架，所述一号固定架内设有旋转端水平的一号旋转电机，所述一号旋转电机旋转端上设有一号电控夹手，所述工作台后表面上端设有竖直支撑板，所述竖直支撑板上表面设有水平支撑板，所述水平支撑板下表面设有一对一号滑轨，每个所述一号滑轨两端设有一对限位块，每个所述一号滑轨内设有一号滑块，每个所述一号滑块与相对应的一对限位块之间设有一对一号电控伸缩杆，每个所述一号滑块下表面中心处设有二号固定块，所述二号固定块下表面设有一对二号电控伸缩杆，每个所述二号电控伸缩杆下表面设有一号固定圆环，每个所述一号固定圆环侧表面设有二号固定架，每个所述二号固定架上设有保护壳体，一对所述一号固定圆环内设有一号转动圆杆，每个所述二号固定架上设有旋转端与一号转动圆杆连接的二号旋转电机，所述一号转动圆杆上设有转动轮，所述转动轮上设有打磨层，所述工作台侧表面设有MAM-200控制器，所述MAM-200控制器的四个输出端分别与一号旋转电机、一号电控夹手、一号电控伸缩杆和二号旋转电机的输入端电性连接。

[0006] 所述一号固定架上设有一号防护壳。

[0007] 所述一号电控夹手内侧表面设有一对防滑垫。

[0008] 所述矩形底座下表面边缘处设有两对万向轮。

[0009] 所述矩形底座下表面边缘处且位于两对万向轮内侧设有两对手动千斤顶。

[0010] 所述矩形底座侧表面设有推动把手。

[0011] 利用本实用新型的技术方案制作的一种具有快速翻转打磨功能的磨床，可以更好的对材料进行打磨，非常的方便，节省了一定的时间，提高了一定的效率。

附图说明

[0012] 图1是本实用新型所述一种具有快速翻转打磨功能的磨床的结构示意图；

[0013] 图2是本实用新型所述一种具有快速翻转打磨功能的磨床的侧视图；

[0014] 图3是本实用新型所述一种具有快速翻转打磨功能的磨床的局部放大图；

[0015] 图中，1、矩形底座；2、工作台；3、一号固定块；4、一号固定架；5、一号旋转电机；6、一号电控夹手；7、竖直支撑板；8、水平支撑板；9、一号滑轨；10、限位块；11、一号滑块；12、一号电控伸缩杆；13、二号固定块；14、一号固定圆环；15、二号固定架；16、保护壳体；17、一号转动圆杆；18、二号旋转电机；19、转动轮；20、打磨层；21、MAM-200控制器；22、一号防护壳；23、防滑垫；24、万向轮；25、手动千斤顶；26、推动把手；27、二号电控伸缩杆。

具体实施方式

[0016] 下面结合附图对本实用新型进行具体描述，如图1-3所示，一种具有快速翻转打磨功能的磨床，包括矩形底座1，所述矩形底座1上表面设有工作台2，所述工作台2上表面边缘处设有一对一号固定块3，每个所述一号固定块3上表面设有一号固定架4，所述一号固定架4内设有旋转端水平的一号旋转电机5，所述一号旋转电机5旋转端上设有一号电控夹手6，所述工作台2后表面上端设有竖直支撑板7，所述竖直支撑板7上表面设有水平支撑板8，所述水平支撑板8下表面设有一对一号滑轨9，每个所述一号滑轨9两端设有一对限位块10，每个所述一号滑轨9内设有一号滑块11，每个所述一号滑块11与相对应的一对限位块10之间设有一对一号电控伸缩杆12，每个所述一号滑块11下表面中心处设有二号固定块13，所述二号固定块13下表面设有一对二号电控伸缩杆27，每个所述二号电控伸缩杆27下表面设有一号固定圆环14，每个所述一号固定圆环14侧表面设有二号固定架15，每个所述二号固定架15上设有保护壳体16，一对所述一号固定圆环14内设有一号转动圆杆17，每个所述二号固定架15上设有旋转端与一号转动圆杆17连接的二号旋转电机18，所述一号转动圆杆17上设有转动轮19，所述转动轮19上设有打磨层20，所述工作台2侧表面设有MAM-200控制器21，所述MAM-200控制器21的四个输出端分别与一号旋转电机5、一号电控夹手6、一号电控伸缩杆12和二号旋转电机18的输入端电性连接；所述一号固定架4上设有一号防护壳22；所述一号电控夹手6内侧表面设有一对防滑垫23；所述矩形底座1下表面边缘处设有两对万向轮24；所述矩形底座1下表面边缘处且位于两对万向轮24内侧设有两对手动千斤顶25；所述矩形底座1侧表面设有推动把手26。

[0017] 本实施方案的特点为，矩形底座上表面设有工作台，工作台上表面边缘处设有一对一号固定块，每个一号固定块上表面设有一号固定架，一号固定架内设有旋转端水平的一号旋转电机，一号旋转电机旋转端上设有一号电控夹手，工作台后表面上端设有竖直支撑板，竖直支撑板上表面设有水平支撑板，水平支撑板下表面设有一对一号滑轨，每个一号滑轨两端设有一对限位块，每个一号滑轨内设有一号滑块，每个一号滑块与相对应的一对限位块之间设有一对一号电控伸缩杆，每个一号滑块下表面中心处设有二号固定块，二号固定块下表面设有一对二号电控伸缩杆，每个二号电控伸缩杆下表面设有一号固定圆环，每个一号固定圆环侧表面设有二号固定架，每个二号固定架上设有保护壳体，一对一号固定圆环内设有一号转动圆杆，每个二号固定架上设有旋转端与一号转动圆杆连接的二号旋转电机，一号转动圆杆上设有转动轮，转动轮上设有打磨层，可以更好的对材料进行打磨，非常的方便，节省了一定的时间，提高了一定的效率。

[0018] 在本实施方案中，工作台2侧表面的MAM-200控制器21带动一号旋转电机5、一号电控夹手6、一号电控伸缩杆12和二号旋转电机18进行工作，矩形底座1上表面的工作台2用于承载，工作台2上表面边缘处的一号固定块3用于固定上表面的一号固定架4，一号固定架4内的旋转端水平的一号旋转电机5带动一号电控夹手6进行固定翻转，工作台2后表面上端的竖直支撑板7用于支撑水平支撑板8，水平支撑板8下表面的一号滑轨9两端的一对限位块10上的一号电控伸缩杆12用于推动一号滑块11进行移动，一号滑块11下表面中心处的二号固定块13用于固定二号电控伸缩杆27，二号电控伸缩杆27下表面的一号固定圆环14用于固定，一号固定圆环14侧表面的二号固定架15用于固定二号旋转电机18，二号固定架15上的保护壳体16用于保护二号旋转电机18，二号旋转电机18用于带动一号固定圆环14内的一号转动圆杆17进行转动，一号转动圆杆17带动转动轮19进行转动，转动轮19上的打磨层20对材料进行打磨，非常的方便。

[0019] 上述技术方案仅体现了本实用新型技术方案的优选技术方案，本技术领域的技术人员对其中某些部分所可能做出的一些变动均体现了本实用新型的原理，属于本实用新型的保护范围之内。

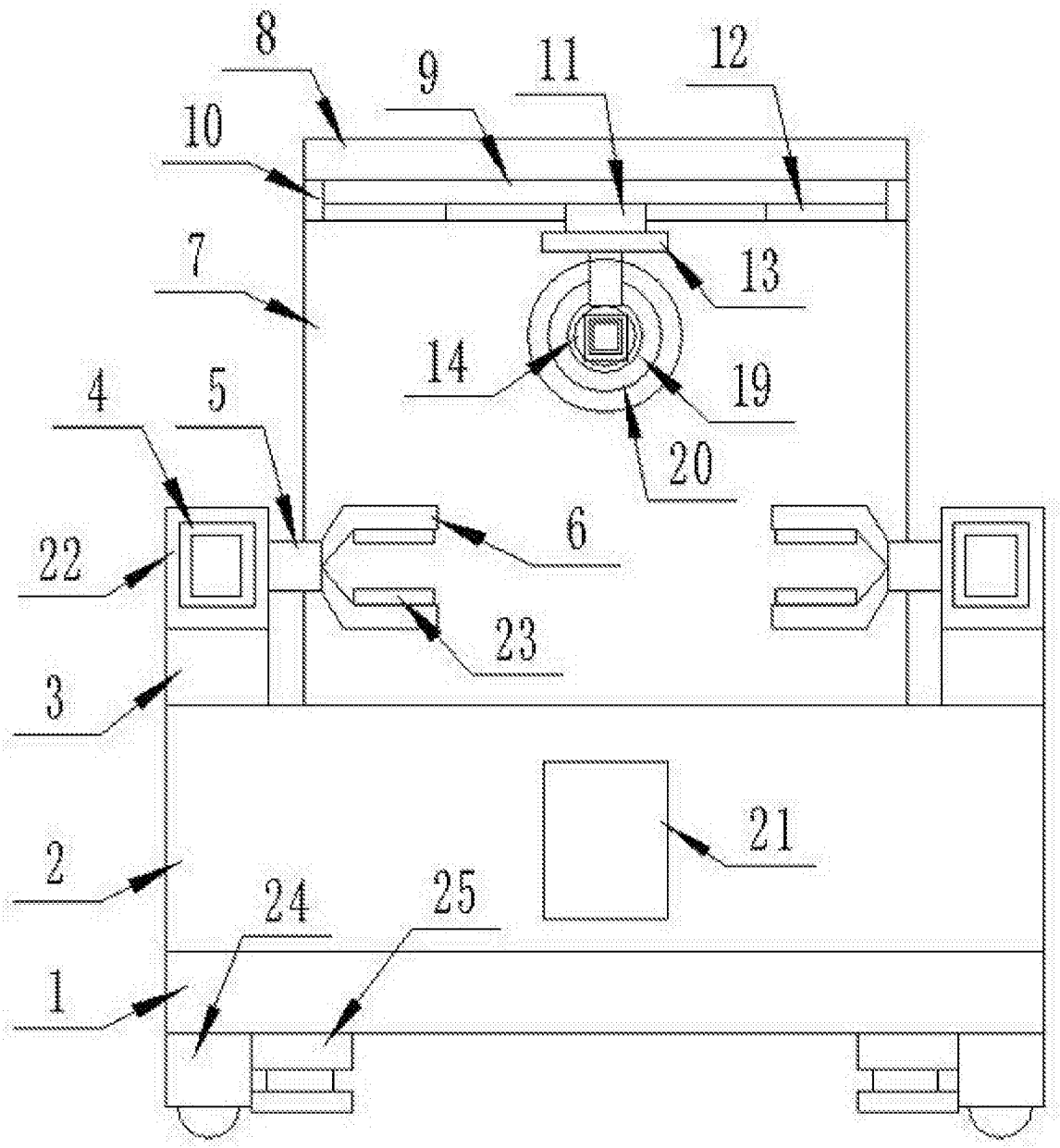

图1

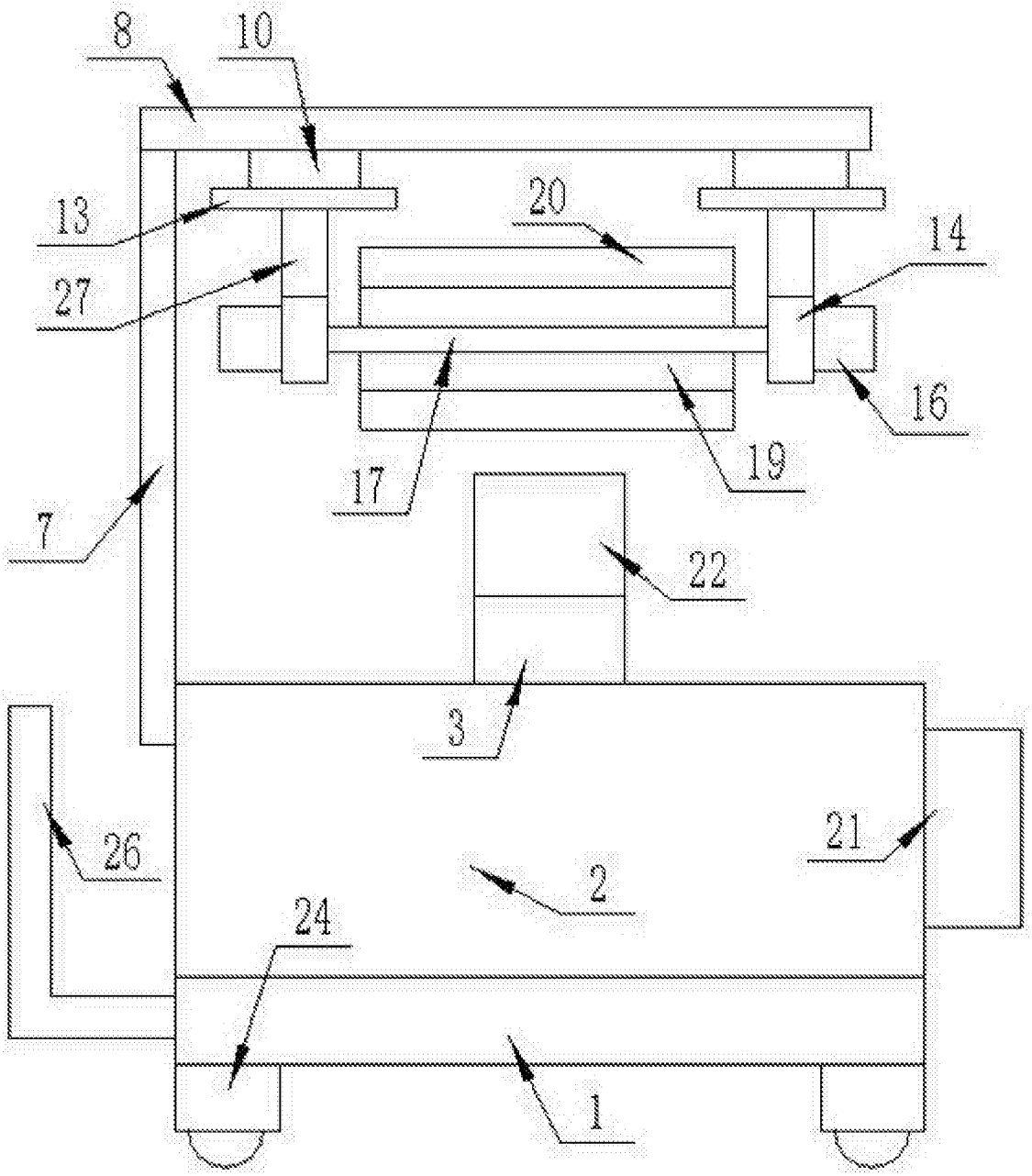

图2

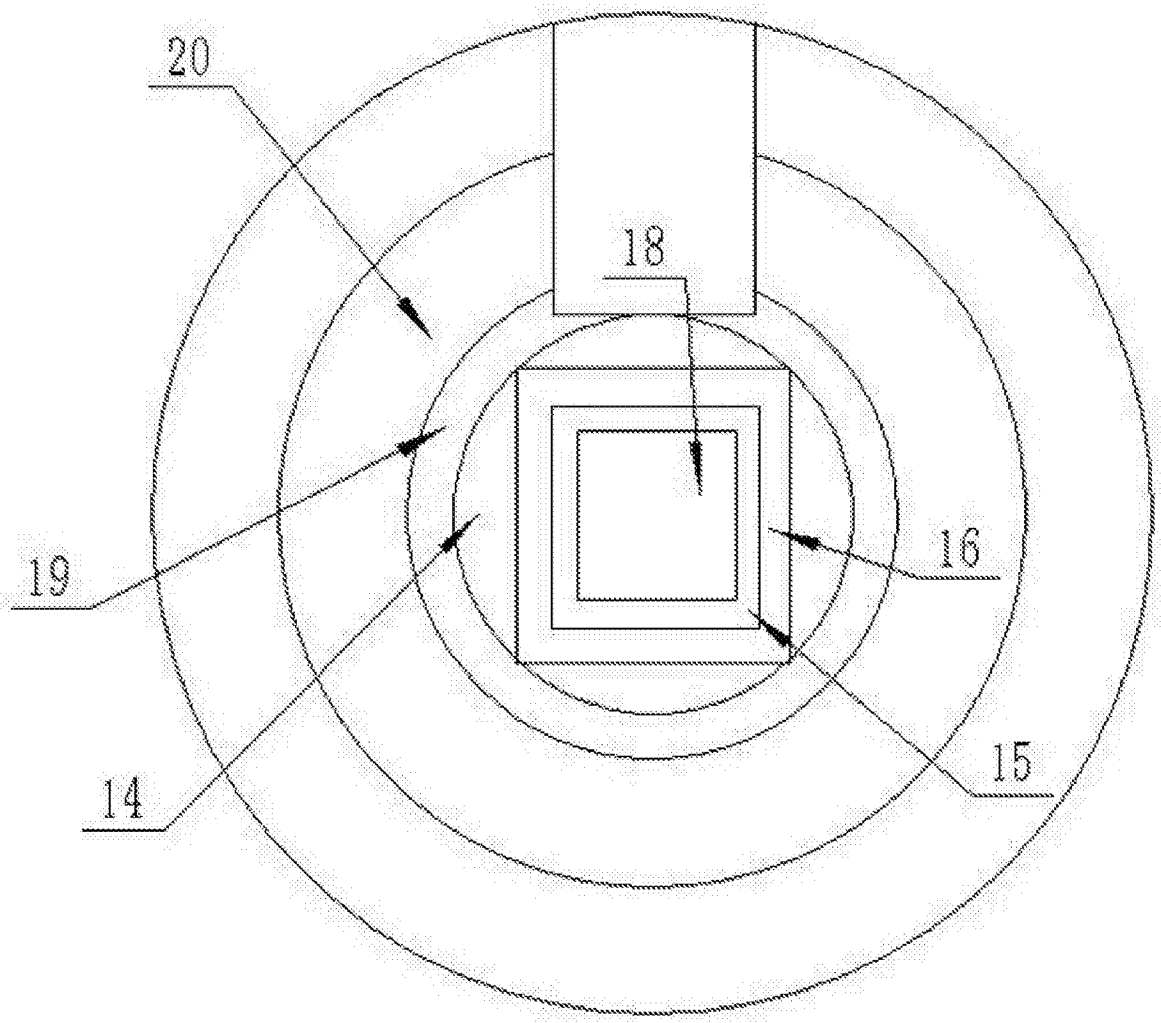

图3