[19]中华人民共和国专利局

[11] 授权公告号 CN 2207994Y

[12] 实用新型专利说明书

[21] ZL 专利号 94248893.8

[51]Int.Cl[6]

[45]授权公告日 1995 年 9 月 20 日

B63B 35/00

[22]申请日 94.12.28 [24]颁证日 95.7.29

[21]申请号 94248893.8

[73]专利权人 邓文科

地址 550001贵州省贵阳市中华北路256号

[72]设计人 邓文科

[74]专利代理机构 贵州省专利服务中心

代理人 于俊汉

说明书页数: 附图页数:

[54]实用新型名称 脚踏游艇

[57]摘要

本实用新型涉及一种游艇，特别是一种螺旋桨式脚踏游艇，在船体（1）内安装曲轴（20），曲轴上装有两个飞轮（6）、两个踏板连杆（21）和皮带盘，通过皮带（4）与转轴（19）上的皮带盘（3）连接，在齿轮箱（2）内的转轴（19）上套装前进伞齿轮（15）和后退伞齿轮（16），可分别和传动轴（8）上的传动伞齿轮啮合，传动轴伸出船尾端是螺旋桨（10），船头上的方向盘（5）通过两侧的钢丝（9）、链条（13）、齿轮（14）、方向舵转轴（11）和方向舵（12），控制游艇的航向，可作公园湖泊游船用，也可作短途交通工具。

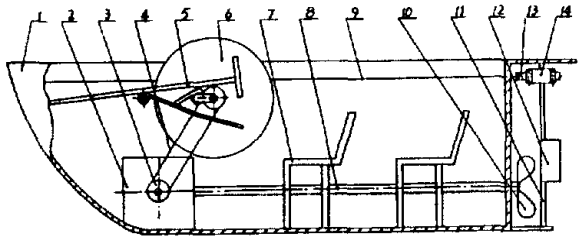

(BJ)第 1452 号

权 利 要 求 书

1、一种脚踏游艇，由船体、齿轮箱、方向盘、飞轮、传动轴、螺旋桨、方向舵、曲轴、踏板连杆组成，其特征在于：曲轴（20）水平安装在船体（1）前方舱内，曲轴上有两个曲拐，在曲拐上套装踏板连杆（21），曲轴的两端安装飞轮（6），曲轴前方是固定踏板连杆的固定轴（18），在船底内安装齿轮箱（2），传动轴（8）一端安装在齿轮箱上，另一端安装在船体尾部，伸出船体端固定螺旋桨（10），在船体的前方安装方向盘（5），方向盘通过船体两侧的钢丝（9）及钢丝上的链条（13）与固定在船尾方向舵转轴（11）上的齿轮（14）配合，在方向舵转轴（11）上有方向舵（12）。

2、根据权利要求1所述的脚踏游艇，其特征在于：齿轮箱（2）内转轴（19）上有前进伞齿轮（15）、后退伞齿轮（16），箱外有皮带盘（3），通过皮带（4）与曲轴（20）上的皮带盘连接，与前进伞齿轮和后退伞齿轮啮合的传动伞齿轮（17）安装在传动轴（8）上。

3、根据权利要求1所述的脚踏游艇，其特征在于：在船舱内安装坐椅（7）。

说　　明　　书

脚踏游艇

本实用新型涉及一种游艇，特别是一种螺旋式脚踏游艇。

现有技术中申请号89204306.7的前置舵脚踏驱动螺旋式游艇，是密封仓的艇体，采用自行车的传动方式，人骑在露出艇体的自行车坐垫上，用力踏动脚踏板驱动螺旋桨前进，该游艇每次只能坐两人，人坐在坐垫上安全性差，游艇前进的速度慢，没有使游艇后退的机构。

本实用新型的目的在于：提供一种无需能源，驱动省力，速度快的脚踏游艇，它是通过踏板连杆驱动带有飞轮的曲轴旋转，经过皮带传动前进伞齿轮和后退伞齿轮，并由传动伞齿轮经传动轴使螺旋桨旋转，驱动游艇前进和后退。

本实用新型的构成：由船体、齿轮箱、方向盘、飞轮、传动轴、螺旋桨、方向舵、曲轴、踏板连杆组成，曲轴（２０）水平安装在船体（１）前方舱内，曲轴上有两个曲拐，在曲拐上套装踏板连杆（２１），曲轴的两端安装飞轮（６），曲轴前方是固定踏板连杆的固定轴（１８），在船底内安装齿轮箱（２），传动轴（８）一端安装在齿轮箱上，另一端安装在船体尾部，伸出船体端固定螺旋桨（１０），在船体的前方安装方向盘（５），方向盘通过船体两侧的钢丝（９）及钢丝上的链条（１３）与固定在船尾方向舵转轴（１１）上的齿轮（１４）配合，在方向舵转轴（１１）上有方向舵（１２）。齿轮箱（２）内转轴（１９）上有前进伞齿轮（１５）、后退伞齿轮（１６），箱外有皮带盘（３），通过皮带（４）与曲轴（２０）上的皮带盘连接，与前进伞齿轮和后退伞齿轮啮合的传动伞齿轮（１７）安装在传动轴（８）上。在船舱内安装坐椅（７）。

与现有技术比较，本实用新型结构简单，操作方便，由于在曲轴上安装了飞轮，所以用脚踏驱动螺旋桨旋转省力、速度快，既可前进又可后退，利用方向盘和方向舵能灵活的控制航向。

附图 1 是本实用新型的主视图；

附图 2 是附图 1 的俯视图。

本实用新型的实施例：如附图 1、附图 2 所示，在船体（1）的前方两侧通过轴承安装曲轴（20），在曲轴两端固定飞轮（6），在两处曲拐上套装踏板连杆（21）的拉杆，踏板连杆（21）安装在固定轴（18）上，在曲轴上固定皮带盘，并由皮带（4）连接固定在转轴（19）上的皮带盘（3），在齿轮箱（2）内的转轴（19）上安装前进伞齿轮（15）和后退伞齿轮（16），由拔叉控制与传动伞齿轮（17）的啮合，传动伞齿轮安装在传动轴（8）的一端，另一端安装螺旋桨（10），传动轴（8）由轴承分别固定在齿轮箱和船尾上，方向盘（5）安装在船体（1）的前方并由船体两侧的钢丝（9）及钢丝上的链条（13）与齿轮（14）连接，齿轮（14）和方向舵固定在船尾的方向舵转轴（11）上，船舱内安装坐椅（7）。

本实用新型用脚踏动踏板连杆（21）使曲轴（20）转动，通过皮带（4）带动转轴（19）转动，转轴上的前进伞齿轮（15）和后退伞齿轮（16）带动传动轴（8）上的传动伞齿轮（17），使螺旋桨（10）旋转，驱动游艇前进或后退，由方向盘（5）通过钢丝（9）、链条（13）、齿轮（14）、方向舵转轴（11）和方向舵（12）掌握航向。

说 明 书 附 图

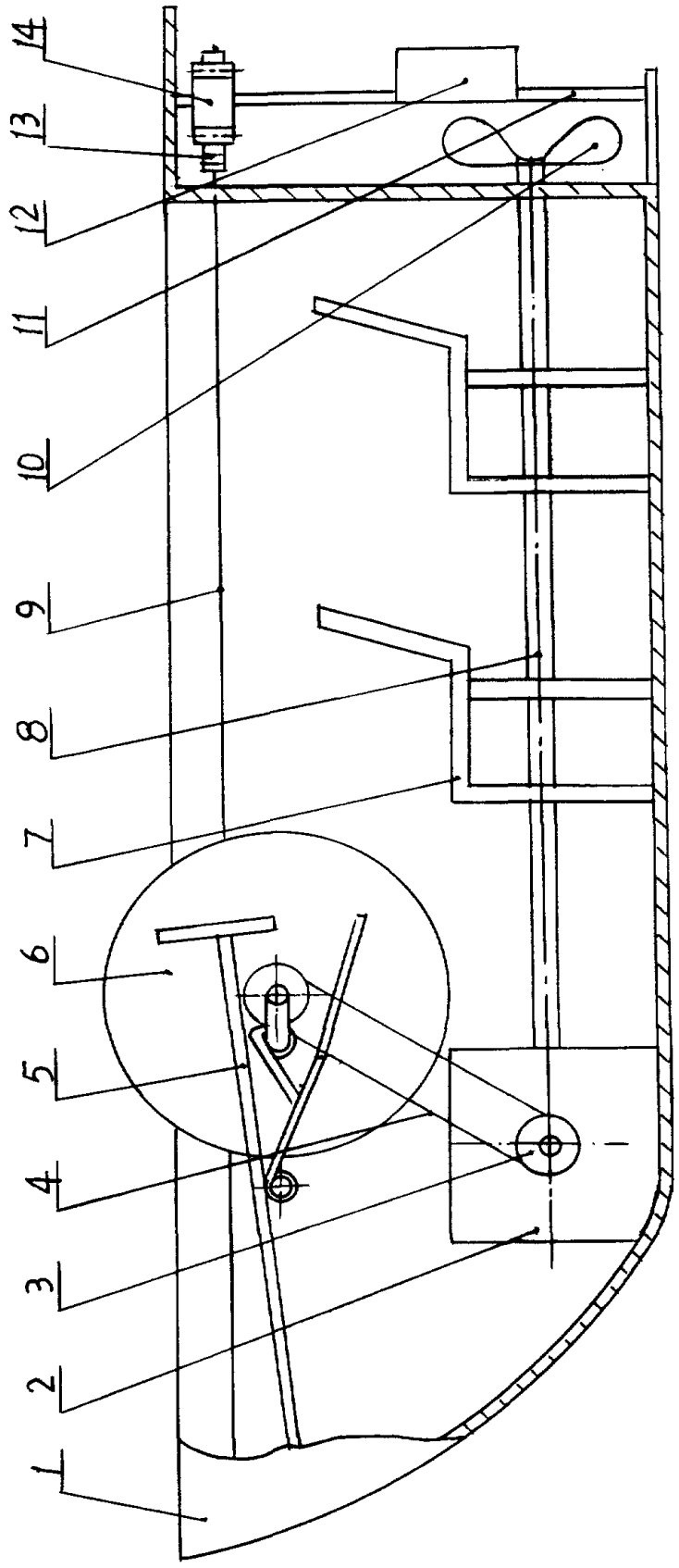

图 1

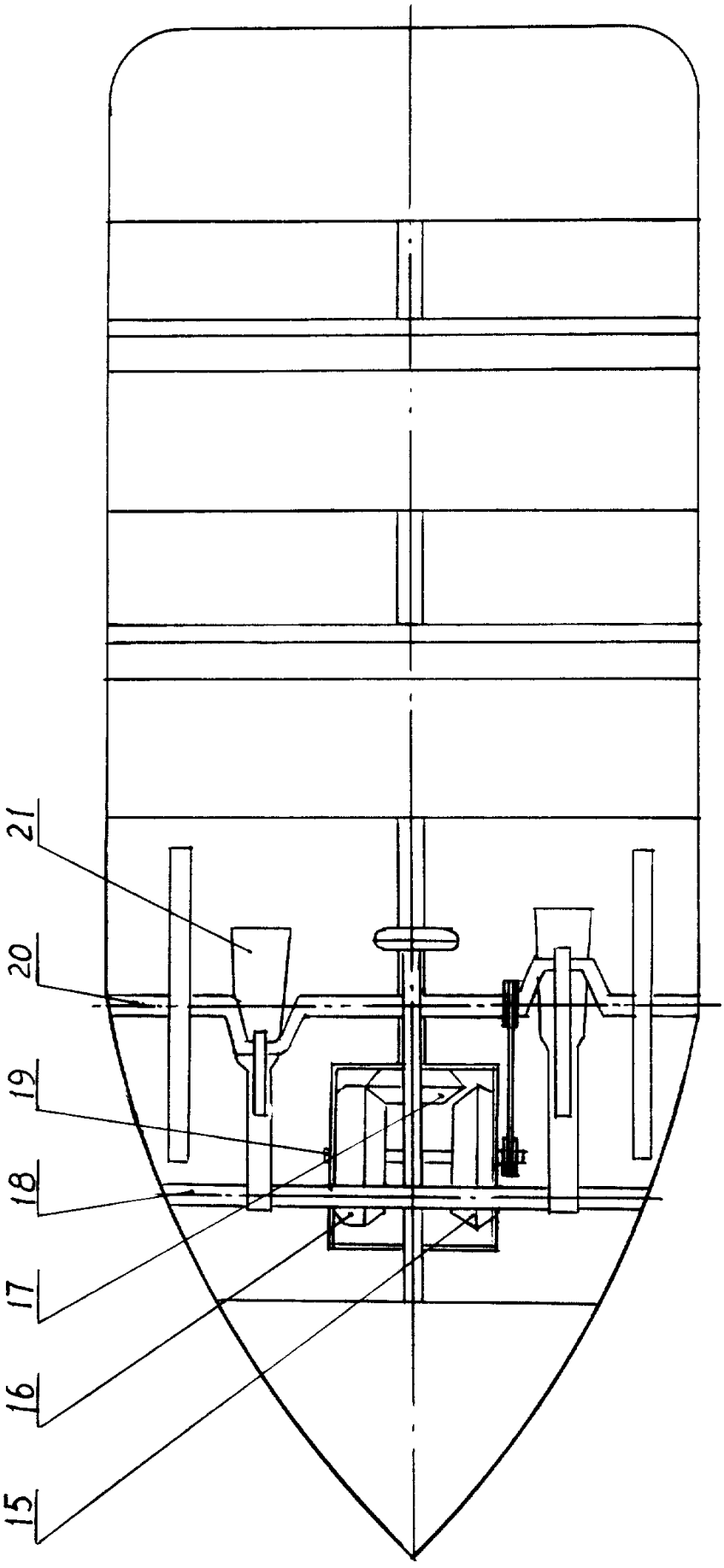

图2