(19)中华人民共和国国家知识产权局

(12)实用新型专利

(10)授权公告号 CN 202452272 U
(45)授权公告日 2012.09.26

(21)申请号 201220105004.2

(22)申请日 2012.03.11

(73)专利权人 丁晓端
地址 519000 广东省珠海市香洲区美丽湾海琴苑一栋1105号

(72)发明人 丁晓端

(51)Int.Cl.
F21S 6/00(2006.01)
F21V 23/00(2006.01)
F21V 33/00(2006.01)
F21Y 101/02(2006.01)

权利要求书 1 页 说明书 2 页 附图 2 页

(54)实用新型名称

LED花瓶灯

(57)摘要

LED花瓶灯，包括瓶体、瓶胆、瓶底座、LED光源、中空支架、瓶盖、带开关的电源线。在瓶体中放入瓶胆与瓶底机械连接，瓶胆是中空且上端开口与瓶盖机械连接，大小与瓶体相匹配的容器。瓶底座是由照明电源外接口、电源线、LED电源集成于一体，并通过连接线与装在瓶体内部与瓶胆外部之间的LED光源电连接。从而达装酒、插花、照明、装饰的效果。

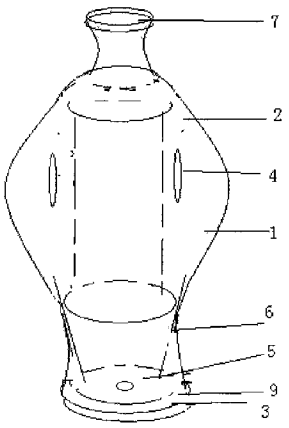

CN 202452272 U

1. LED 花瓶灯，包括瓶体 (1)、瓶胆 (2)、瓶底座 (3)、LED 光源 (4)、LED 电源 (5)、中空支架 (6)、瓶盖 (7)、带开关的电源线 (8)，其特征在于 ：所述瓶体 (1) 中放入瓶胆 (2) 通过中空支架 (6) 与瓶底座 (3) 机械连接 ；所述瓶体 (1) 周围做成镂空状用于透光 ；所述瓶胆 (2) 是中空且上端开口与瓶盖 (7) 机械连接，大小与瓶体 (1) 相匹配的容器 ；所述瓶底座 (3) 是由照明电源外接口 (9)、电源线 (8)、LED 电源 (5) 集成于一体，并通过连接线与装在瓶体 (1) 内部与瓶胆 (2) 外部之间的 LED 光源 (4) 连接。

2. 根据权利要求 1 所述的一种 LED 花瓶灯，其特征在于 ：所述瓶体 (1) 采用透明的瓶体。

3. 根据权利要求 1 所述的一种 LED 花瓶灯，其特征在于 ：所述瓶体 (1) 采用半透明的瓶体。

4. 根据权利要求 1 所述的一种 LED 花瓶灯，其特征在于 ：LED 光源安装在位于瓶体 (1) 内部与瓶胆 (2) 外部之间的中空支架 (6) 上。

5. 根据权利要求 1 所述的一种 LED 花瓶灯，其特征在于 ：LED 光源 (4) 安装在位于瓶体 (1) 内部与瓶胆 (2) 外部之间的瓶胆 (2) 上。

6. 根据权利要求 1 所述的一种 LED 花瓶灯，其特征在于 ：所述瓶体 (1) 和瓶胆 (2) 分离活动的。

LED 花瓶灯

技术领域

[0001] 本实用新型涉及一种灯，尤其涉及一种具有装酒、插花、装饰功能的 LED 花瓶灯。

背景技术

[0002] 现在市面上的各种灯通常只有照明的作用，造型特别的，也能起到一定的装饰作用，但是存在使用功能单一，实用性不强的缺点。而市面上的花瓶除了插花外，很少用作其它用途；市面上有制作精巧，外观造形有一定的艺术价值的酒瓶，当喝完酒，酒瓶可以当装饰品，但是把它摆放在家里、办公室给人感觉很单一。

发明内容

[0003] 本实用新型针对上述现有技术存在的缺陷，提供一种结构简单，造型美观、具有多种实用功能的 LED 花瓶灯，从而实现具有花瓶的观赏价值，加上瓶盖后又能实现装酒当作礼品送人的经济价值，因为装有环保节能的 LED 灯，又能放在卧室、案头作为台灯使用。

[0004] 为实现上述目的，本实用新型采取以下技术方案：

[0005] 一种 LED 花瓶灯，包括瓶体、瓶胆、瓶底座、LED 光源、LED 电源、中空支架、瓶盖、带开关的电源线。所述瓶体中放入瓶胆通过中空支架与瓶底座机械连接。所述瓶体周围做成镂空状用于透光，也可以采用透明或半透明的瓶体。所述瓶胆是中空且上端开口与瓶盖机械连接，大小与瓶体相匹配的容器。所述瓶底座是由照明电源外接口、电源线、LED 电源集成于一体，并通过连接线与装在瓶体内部与瓶胆外部之间的 LED 光源连接。

[0006] 本实用新型的有益效果是：充分利于花瓶、酒瓶、LED 灯的各自特点，不仅结构简单、造型美观、具有节能、环保的特点，且同时具有多种实用功能的特点。

附图说明

[0007] 下面结合附图和实施例对本实用新型作进一步详细的描述。

[0008] 图 1-A、图 1-B 是 LED 花瓶灯的整体剖面结构示意图；

[0009] 图 2 是 LED 花瓶灯瓶体剖面结构示意图；

[0010] 图 3-A、图 3-B 是 LED 花瓶灯瓶胆剖面结构示意图；

[0011] 图 4-A、图 4-B 是 LED 花瓶灯瓶底座剖面结构示意图。

[0012] 图中：瓶体 1、瓶胆 2、瓶底座 3、LED 光源 4、LED 电源 5、中空支架 6、瓶盖 7、带开关的电源线 8、电源外接口 9

具体实施方式

[0013] 参照图 1-4，本具体实施方式采取以下技术方案：

[0014] 实施例 1：

[0015] 在瓶体的内部安装一个大小与瓶胆相匹配的中空支架，并与瓶底座机械连接。所述瓶体周围做成镂空状用于透光，也可以采用透明或半透明的瓶体。所述瓶胆是中空且上

端开口（若是酒瓶则与瓶盖机械连接），大小与瓶体相匹配的容器。在中空支架的外部根据需要纵向或横向或交叉缠绕或悬挂数量不等的防水 LED 灯条或防水 LED 灯珠做为 LED 光源，LED 光源通过电线与瓶底座的 LED 电源外接口电连接，通过带开关的电源线与照明电源连接即可。

[0016] 使用时，在瓶胆里就可以插花了（若是酒瓶，则把酒装在瓶胆中，从而实现其装酒的功能。当酒喝完后，去掉瓶盖即变成了花瓶胆），通电后，装在瓶体内部的 LED 光源通过镂空或透明的瓶体发光，实现其照明的功能。把这样的一盏灯摆在卧室、案头，上面是鲜艳的花朵，下面是明亮的 LED 灯，又可以缓解视觉疲劳，又起到照明的作用。

[0017] 实施例 2 ：

[0018] 在瓶体中放入瓶胆与瓶底座机械连接。所述瓶体周围做成镂空状用于透光，也可以采用透明（半透明）的瓶体。所述瓶胆是中空且上端开口（若是酒瓶则与瓶盖机械连接），大小与瓶体相匹配的容器。在瓶胆外部或纵向或横向或交叉缠绕或装上数量不等的防水 LED 灯条或防水 LED 灯珠做为 LED 光源，LED 光源通过机械与瓶底座的 LED 电源外接口电连接，通过带开关的电源线与照明电源连接即可。

[0019] 使用时，直接在瓶胆中插花（若是酒瓶，则把酒装在瓶胆中，从而实现其装酒的功能，当酒喝完后，去掉瓶盖即变成了花瓶胆），通电后，装在瓶体内部的 LED 光源通过镂空或透明（半透明）的瓶体发光，实现其照明的功能。

[0020] 所述瓶体和瓶胆是可以分离活动的。

[0021] 所述瓶体的材质，选择做工精美的镂空或半透明陶瓷，或选择具有透明或半透明的玻璃花瓶，或选择塑料材质做成的花瓶，都可以达到上述功能。所述瓶底座是用木材、陶瓷、金属等制作。

[0022] 当然，以上所述实施例仅为本实用新型的较佳实施例，并不能因此而限制本实用新型的保护范围，故凡依本实用新型之形状、构造及原理所作的等效变化，均应涵盖于本实用新型的保护范围内。

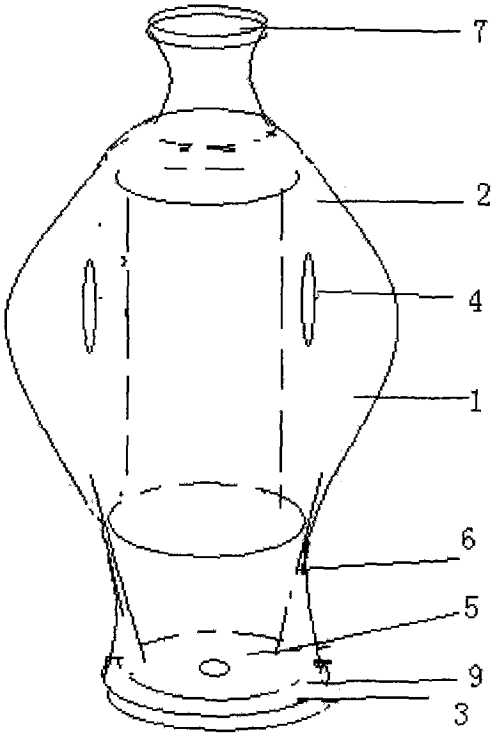

图 1-A

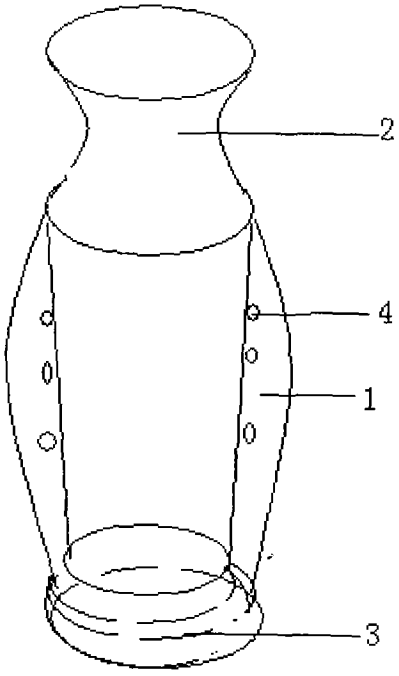

图 1-B

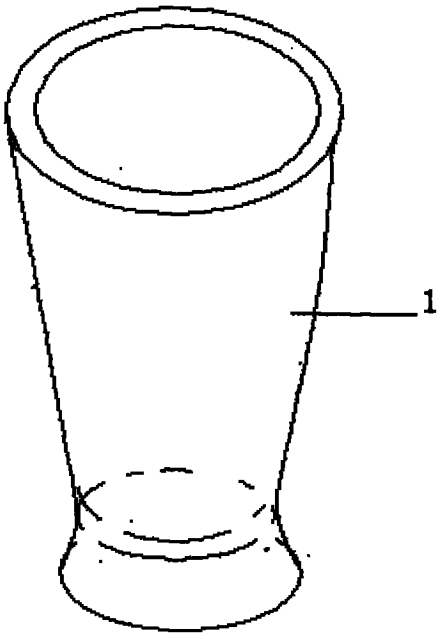

图 2

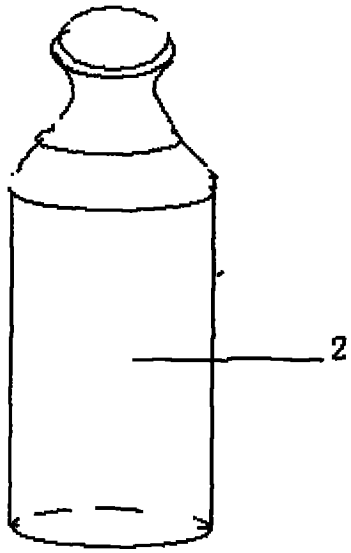

图 3-A

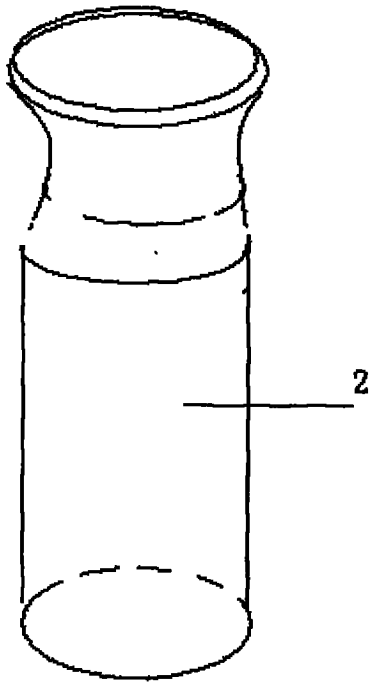

图 3-B

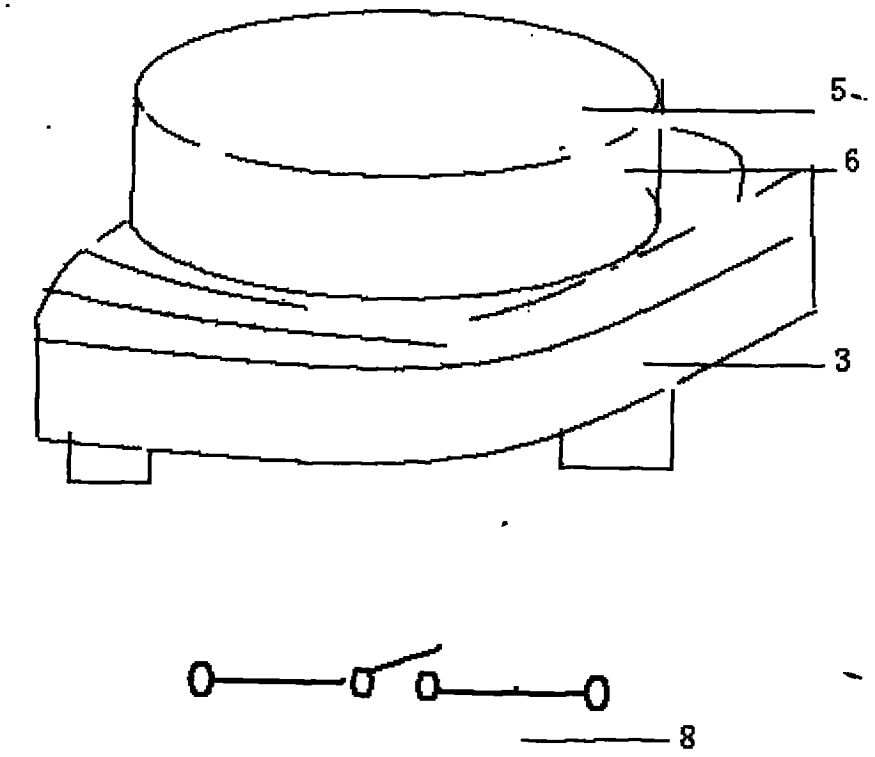

图 4-A

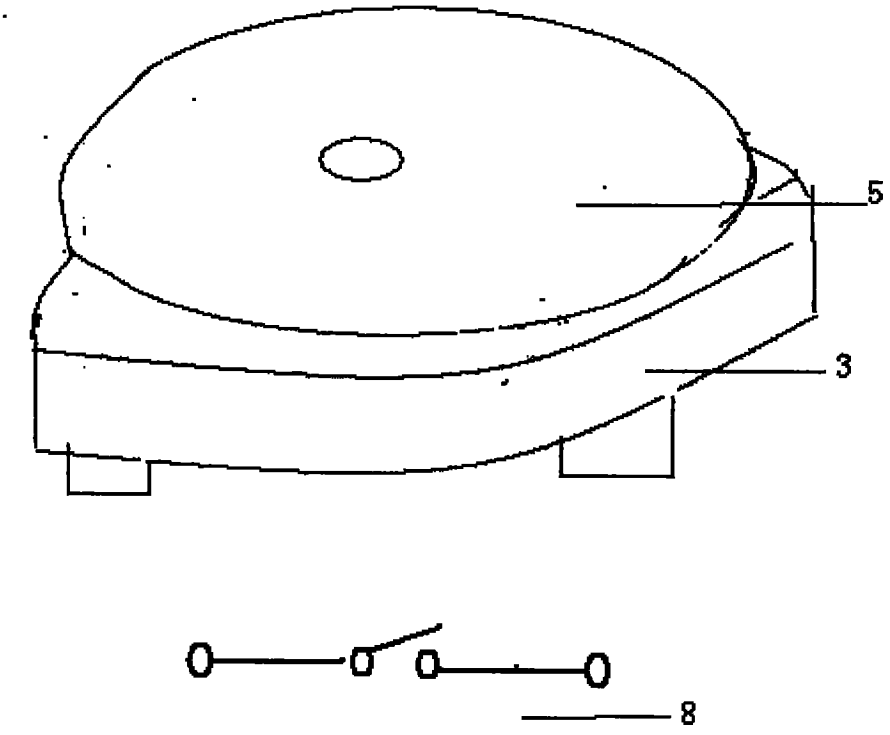

图 4-B