(19)中华人民共和国国家知识产权局

(12)实用新型专利

(10)授权公告号 CN 204300633 U
(45)授权公告日 2015.04.29

(21)申请号 201420765043.4

(22)申请日 2014.12.08

(73)专利权人 牡丹江师范学院
地址 150012 黑龙江省牡丹江市爱民区文化街19号

(72)发明人 韩丽华

(74)专利代理机构 北京挺立专利事务所（普通合伙） 11265
代理人 王震秀

(51)Int.Cl.
F16M 11/20(2006.01)
F21V 33/00(2006.01)

权利要求书1页 说明书2页 附图1页

(54)实用新型名称

带LED照明的手机平板支架

(57)摘要

本实用新型涉及一种支架，特别是一种用于手机或平板电脑使用的带LED照明的手机平板支架，其由支架臂、底座、平板托盘台、LED照明灯、电源开关和供电装置组成；本实用新型所述带LED照明的手机平板支架针对现有手机、平板支架无照明装置的缺陷，采用在可调节角度支架臂上安装LED照明灯，阅读者使用电子阅读器时，开启并调整照明灯位置，从而达到方便阅读，保护视力的作用。

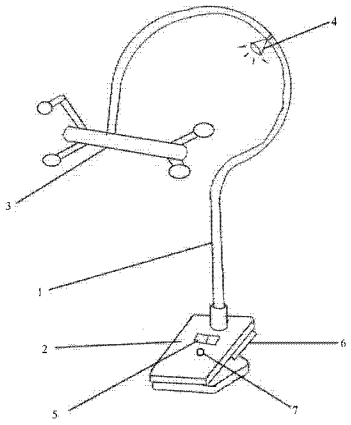

CN 204300633 U

1. 一种带 LED 照明的手机平板支架，其特征在于由支架臂 (1)、底座 (2)、平板托盘台 (3)、LED 照明灯 (4)、电源开关 (5) 和供电装置 (6) 组成；底座 (2) 与支架臂 (1) 固定连接；支架臂 (1) 上设有 LED 照明灯 (4)，二者构成可移动连接；电源开关 (5) 设置在底座 (2) 上；供电装置 (6) 可拆卸地连接在底座 (2) 上。

2. 如权利要求 1 所述的带 LED 照明的手机平板支架，其特征在于所述支架臂 (1) 是可以弯曲调节的。

3. 如权利要求 2 所述的带 LED 照明的手机平板支架，其特征在于所述支架臂 (1) 由前端硬管、中段螺旋软管、底部弧形硬管三部分组成，前端和底部硬管便于固定，中段软管可调节。

4. 如权利要求 2 所述的带 LED 照明的手机平板支架，其特征在于所述支架臂 (1) 由镁铝合金制成。

5. 如权利要求 1 所述的带 LED 照明的手机平板支架，其特征在于所述底座 (2) 为夹子。

6. 如权利要求 1-5 中任一项所述的带 LED 照明的手机平板支架，其特征在于所述底座 (2) 还包括充电指示灯 (7)。

7. 如权利要求 1 所述的带 LED 照明的手机平板支架，其特征在于平板托盘台 (3) 固定手机或平板电脑尺寸范围为 5-12 寸。

8. 如权利要求 1 所述的带 LED 照明的手机平板支架，其特征在于所述平板托盘台 (3) 由金属制成。

9. 如权利要求 1 所述的带 LED 照明的手机平板支架，其特征在于所述供电装置 (6) 为可充电的电池，额定容量为 800 毫安。

10. 如权利要求 1 所述的带 LED 照明的手机平板支架，其特征在于所述供电装置 (6) 的充电接口为 USB 接口。

带 LED 照明的手机平板支架

技术领域

[0001] 本实用新型涉及一种支架，特别是一种用于手机或平板电脑使用的带 LED 照明的手机平板支架。

背景技术

[0002] 随着网络的普及和数字媒体的广泛应用，人们的阅读方式和阅读习惯正在发生着深刻的变化，我国的“全国国民阅读调查报告”反映出国民图书阅读率持续走低，同时网络阅读率却持续上升，标志着我国的国民阅读已经步入数字时代，通过手机、平板电脑等电子阅读器进行阅读已经越来越普遍；阅读者喜欢躺在床上或靠在沙发上、或者熄灯之后进行阅读，现有的平板支架只有支撑阅读器的作用，不具备照明的功能，不能随意调节灯照顾角度，无法起到保护视力的作用。

实用新型内容

[0003] 本实用新型所要解决的技术问题是提供一种可以保护视力，成本低的带 LED 照明的手机平板支架。

[0004] 本实用新型针对现有手机、平板电脑等平板支架无照明装置的缺陷，采用在支架臂上安装 LED 照明灯，阅读者使用电子阅读器时，开启并调整照明灯位置，从而达到方便阅读，保护视力的作用。

[0005] 为解决上述技术问题，本实用新型是按如下方式实现的：本实用新型所述带 LED 照明的手机平板支架由支架臂、底座、平板托盘台、LED 照明灯、电源开关和供电装置组成；底座与支架臂固定连接；支架臂上设有 LED 照明灯，二者构成可移动连接；电源开关设置在底座上；供电装置可拆卸地连接在底座上。

[0006] 所述支架臂是可以弯曲调节的。

[0007] 所述支架臂由前端硬管、中段螺旋软管、底部弧形硬管三部分组成，前端和底部硬管便于固定，中段软管可调节角度。

[0008] 所述支架臂由镁铝合金制成。

[0009] 所述底座为夹子，可夹在床头。

[0010] 所述底座还包括充电指示灯。

[0011] 所述平板托盘台固定手机或平板电脑尺寸范围为 5-12 寸。

[0012] 所述平板托盘台由金属制成。

[0013] 所述供电装置为可充电的电池，额定容量为 800 毫安。

[0014] 所述供电装置的充电接口为 USB 接口。

[0015] 本实用新型的积极效果：本实用新型所述带 LED 照明的手机平板支架针对现有手机、平板支架无照明装置的缺陷，采用在可调节角度支架臂上安装 LED 照明灯，阅读者使用电子阅读器时，开启并调整照明灯位置，从而达到方便阅读，保护视力的作用。

附图说明

[0016] 下面结合附图和具体实施方式对本实用新型作进一步详细的说明。

[0017] 图 1 是本实用新型实施方案的结构示意图

[0018] 图中，1 支架臂 2 底座 3 平板托盘台

[0019] 4LED 照明灯 5 电源开关 6 供电装置

[0020] 7 充电指示灯

具体实施方式

[0021] 如图 1 所示，本实用新型所述带 LED 照明的手机平板支架由支 架臂 1、底座 2、平板托盘台 3、LED 照明灯 4、电源开关 5 和供电装置 6 组成；底座 2 与支架臂 1 固定连接；支架臂 1 上设有 LED 照明灯 4，二者构成可移动连接；电源开关 5 设置在底座 2 上；供电装置 6 可拆卸地连接在底座 2 上。

[0022] 所述支架臂 1 是可以弯曲调节的。

[0023] 所述支架臂由前端硬管、中段螺旋软管、底部弧形硬管三部分组成，前端和底部硬管便于固定，中段软管可调节角度。

[0024] 所述支架臂 1 由镁铝合金制成。

[0025] 所述底座 2 为夹子，可夹在床头。

[0026] 所述底座 2 还包括充电指示灯 7。

[0027] 所述平板托盘台 3 固定手机或平板电脑尺寸范围为 5-12 寸。

[0028] 所述平板托盘台 3 由金属制成。

[0029] 所述 LED 照明灯为 2W。

[0030] 所述供电装置 6 为可充电的电池，额定容量为 800 毫安。

[0031] 所述供电装置 6 的充电接口为 USB 接口。

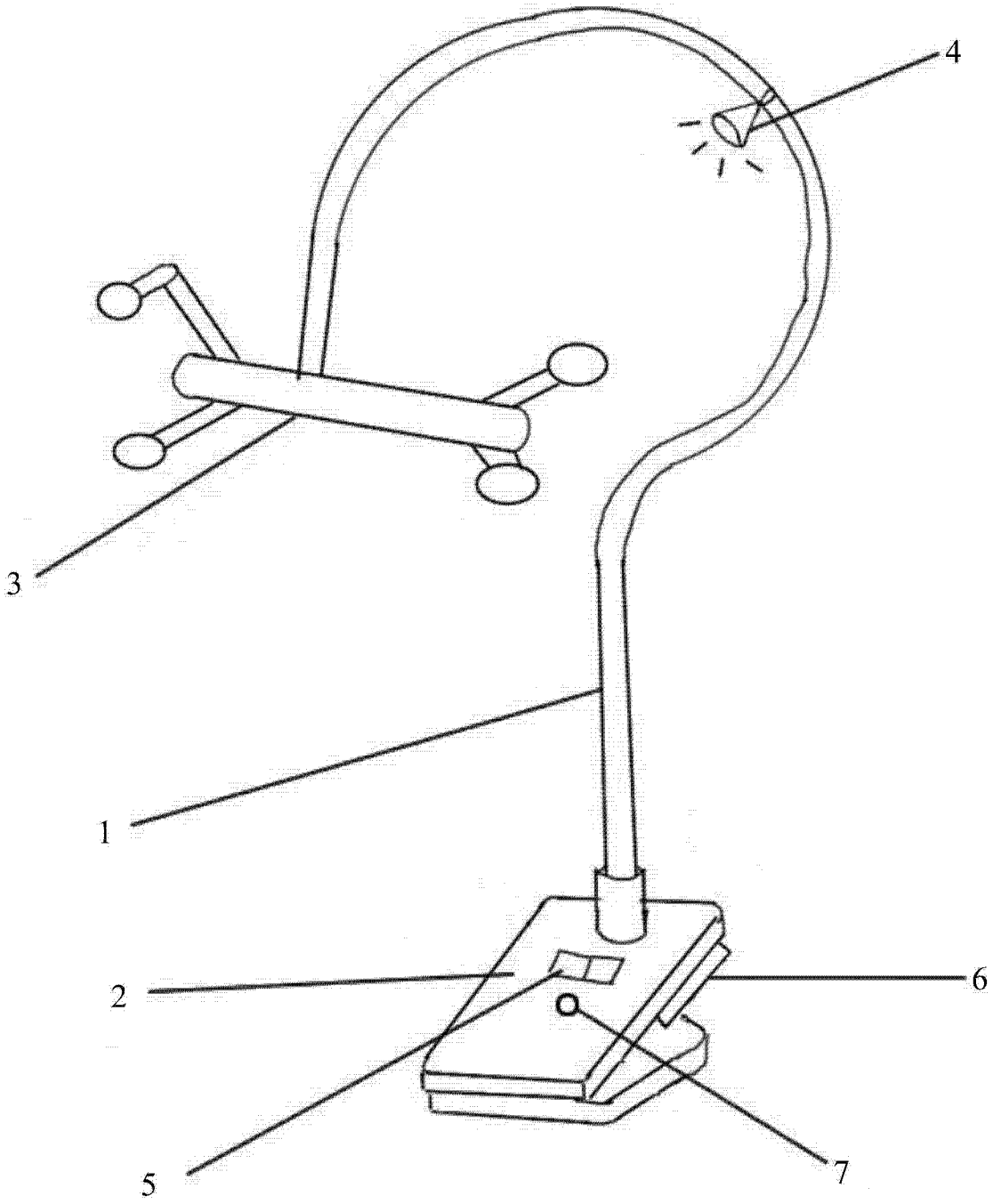

图 1