(19)中华人民共和国国家知识产权局

(12)实用新型专利

(10)授权公告号 CN 212840846 U
(45)授权公告日 2021.03.30

(21)申请号 202022182348.0
(22)申请日 2020.09.29
(73)专利权人 何加宁
地址 239471 安徽省滁州市明光市苏巷镇牛岗村牛岗组84号
(72)发明人 何加宁
(74)专利代理机构 杭州派登特知识产权代理事务所(普通合伙) 33378
代理人 于本会
(51)Int.Cl.
F21S 2/00(2016.01)
F21V 8/00(2006.01)
F21V 5/08(2006.01)
F21V 19/00(2006.01)
F21V 23/04(2006.01)
F21V 15/01(2006.01)
F21Y 115/10(2016.01)

权利要求书1页 说明书3页 附图3页

(54)实用新型名称

一种液晶LED照明灯

(57)摘要

本实用新型涉及照明灯具技术领域，具体涉及一种液晶LED照明灯，它包括照明灯本体，该照明灯本体包括灯框壳，该灯框壳内由内向外依次安装有背板、导光板、扩散板和半透明的镀膜玻璃镜；所述导光板的两侧边框安装有LED灯珠，导光板的顶部中间设置有驱动器；它采用在原有照明灯具上通过技术改进增加半透明镀膜玻璃，从而使得开灯时作为灯具使用，不开灯时作为镜子使用；它具有使用方便，操作便捷，一物两用，解决了传统灯具的单一功能。

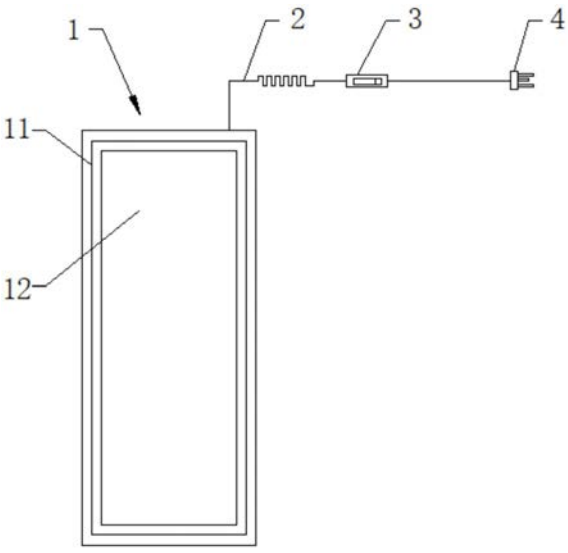

CN 212840846 U

1.一种液晶LED照明灯,其特征在于:它包括照明灯本体,该照明灯本体包括灯框壳,该灯框壳内由内向外依次安装有背板、导光板、扩散板和半透明的镀膜玻璃镜;所述导光板的两侧边框安装有LED灯珠,导光板的顶部中间设置有驱动器。

2.根据权利要求1所述的一种液晶LED照明灯,其特征在于:所述半透明的镀膜玻璃镜的材质为非钢化玻璃或钢化玻璃。

3.根据权利要求1所述的一种液晶LED照明灯,其特征在于:所述背板的材料为铁板或铝合金板。

4.根据权利要求1所述的一种液晶LED照明灯,其特征在于:所述扩散板上设置有竖纹图层。

5.根据权利要求1所述的一种液晶LED照明灯,其特征在于:所述灯框壳的背面中部设置有长方形开孔。

6.根据权利要求1所述的一种液晶LED照明灯,其特征在于:所述灯框壳的背面顶部和底部对应设置有若干加强凸筋。

7.根据权利要求1所述的一种液晶LED照明灯,其特征在于:所述导光板的驱动器通过导线与LED灯珠电连接,驱动器与灯框壳外的电源线电连接,电源线上设置有开关,电源线的外端头上设置有电源插头。

一种液晶LED照明灯

技术领域

[0001] 本实用新型涉及照明灯具技术领域，具体涉及一种液晶LED照明灯。

背景技术

[0002] 随着人们生活水平提高，人们对于灯具的要求也越来越高。传统的灯具是采用灯座的安装在灯座上的灯头，利用灯座内的驱动器与灯头电连接，再安装开关的电源线，实现供电和控制开关灯。但是上述的灯具只能满足基本的照明需求。其存在功能单一，且外形不美观等缺点。

实用新型内容

[0003] 本实用新型的目的在于针对现有技术的缺陷和不足，提供一种安装在半透明镀膜玻璃的液晶LED照明灯。

[0004] 本实用新型所述的一种液晶LED照明灯，它包括照明灯本体，该照明灯本体包括灯框壳，该灯框壳内由内向外依次安装有背板、导光板、扩散板和半透明的镀膜玻璃镜；所述导光板的两侧边框安装有LED灯珠，导光板的顶部中间设置有驱动器。

[0005] 进一步地，所述半透明的镀膜玻璃镜的材质为非钢化玻璃或钢化玻璃。

[0006] 进一步地，所述背板的材料为铁板或铝合金板。

[0007] 进一步地，所述扩散板上设置有竖纹图层。

[0008] 进一步地，所述灯框壳的背面中部设置有长方形开孔。

[0009] 进一步地，所述灯框壳的背面顶部和底部对应设置有若干加强凸筋。

[0010] 进一步地，所述导光板的驱动器通过导线与LED灯珠电连接，驱动器与灯框壳外的电源线电连接，电源线上设置有开关，电源线的外端头上设置有电源插头。

[0011] 采用上述结构后，本实用新型有益效果为：本实用新型所述的一种液晶LED照明灯，它采用在原有照明灯具上通过技术改进增加半透明镀膜玻璃，从而使得开灯时作为灯具使用，不开灯时作为镜子使用；它具有使用方便，操作便捷，一物两用，解决了传统灯具的单一功能。

附图说明

[0012] 此处所说明的附图是用来提供对本实用新型的进一步理解，构成本申请的一部分，但并不构成对本实用新型的不当限定，在附图中：

[0013] 图1是本实用新型的前视结构示意图；

[0014] 图2是本实用新型的后视结构示意图；

[0015] 图3本实用新型中的内部的背板、导光板、扩散板和半透明的镀膜玻璃镜的位置示意图。

[0016] 附图标记说明：

[0017] 照明灯本体-1；灯框壳-11；加强凸筋111；半透明的镀膜玻璃镜-12；扩散板-13；导

光板-14;背板-15;电源线-2;开关-3;电源插头-4。

具体实施方式

[0018] 为使本实用新型实施例的目的、技术方案和优点更加清楚,下面将结合本实用新型实施例中的附图,对本实用新型实施例中的技术方案进行清楚、完整地描述,显然,所描述的实施例是本实用新型一部分实施例,而不是全部的实施例。基于本实用新型中的实施例,本领域普通技术人员在没有作出创造性劳动前提下所获得的所有其他实施例,都属于本实用新型保护的范围。

[0019] 在本实用新型的描述中,需要说明的是,术语“中心”、“上”、“下”、“左”、“右”、“竖直”、“水平”、“内”、“外”等指示的方位或位置关系为基于附图所示的方位或位置关系,仅是为了便于描述本实用新型和简化描述,而不是指示或暗示所指的装置或元件必须具有特定的方位、以特定的方位构造和操作,因此不能理解为对本实用新型的限制。

[0020] 如图1所示,本具体实施方式所述的一种液晶LED照明灯,它包括照明灯本体1,该照明灯本体1包括灯框壳11,该灯框壳11内由内向外依次安装有背板15、导光板14、扩散板13和半透明的镀膜玻璃镜12;所述导光板14的两侧边框安装有LED灯珠16,导光板14的顶部中间设置有驱动器。

[0021] 进一步地,所述背板15的材料为铁板或铝合金板。

[0022] 进一步地,所述扩散板13上设置有竖纹图层。

[0023] 进一步地,所述灯框壳11的背面中部设置有长方形开孔。

[0024] 进一步地,所述灯框壳11的背面顶部和底部对应设置有若干加强凸筋111。

[0025] 进一步地,所述导光板14的驱动器通过导线与LED灯珠16电连接,驱动器与灯框壳11外的电源线2电连接,电源线2上设置有开关3,电源线2的外端头上设置有电源插头4。

[0026] 本实用新型的工作原理如下:

[0027] 本设计中,照明灯本体1包括灯框壳11,灯框壳11内由内向外依次安装有背板15、导光板14、扩散板13和半透明的镀膜玻璃镜12;导光板14的两侧边框安装有LED灯珠16,导光板14的顶部中间设置有驱动器,导光板14的驱动器通过导线与LED灯珠16电连接,驱动器与灯框壳11外的电源线2电连接,电源线2上设置有开关3,电源线2的外端头上设置有电源插头4。

[0028] 本设计中,可以在背板15、导光板14、扩散板13和半透明的镀膜玻璃镜12的两侧开设有安装螺孔,然后在灯框壳11的相对应的位置处开设有螺孔柱,从而方便使用螺丝固定上述部件。

[0029] 本设计中,在灯框壳11需要开孔下实现开孔,方便灯具的走线布线。

[0030] 本设计中,灯框壳11内安装有四层部件,具体陈述如下:

[0031] 第1层:背板15,背板15为铁背板或铝合金板。

[0032] 第2层:硬质材料的塑料透明导光板14(导光板14的侧边有LED照明灯珠)。

[0033] 第3层:扩散板13,扩散板13上可以加暗花纹,也可以不加花纹的,这块塑料板是软塑料材质。

[0034] 第4层:半透明的镀膜玻璃镜(非钢化玻璃或钢化玻璃)。

[0035] 本设计在使用时,利用电源插头4接通电源,打开开关3,实现通电。此时驱动器控

制安装在导光板14上两侧的LED灯珠16亮起。由于镀膜玻璃镜为半透明的镀膜玻璃镜，因此光线能够透出，起灯具的作用。

[0036] 本设计关闭开关3时，此时LED灯珠16关闭。此时半透明的镀膜玻璃镜作为镜子使用。

[0037] 因此，本设计不但外形美观漂亮。既能够作为镜子使用，又可以作为灯具使用，从而拓展了传统灯具的单一功能。

[0038] 本设计作为一种液晶LED照明灯、电器组件辅助液晶LED照明灯或氛围灯使用。其通过原有LED普通照明技术改良为液晶照明，其架构为：照明灯芯(LED灯珠)+铝合金开票边框+驱动器，电源驱动器与传统的电源驱动器相同，故涉及的驱动器以及控制电路不作详细阐述。

[0039] 本实用新型所述的一种液晶LED照明灯，它采用在灯具的表面设置半透明的镀膜玻璃镜，从而使得开灯时作为灯具使用，不开灯时作为镜子使用；它具有使用方便，操作便捷，一物两用，解决了传统灯具的单一功能。

[0040] 以上实施例仅用以说明本实用新型的技术方案，而非对其限制；尽管参照前述实施例对本实用新型进行了详细的说明，本领域的普通技术人员应当理解：其依然可以对前述各实施例所记载的技术方案进行修改，或者对其中部分技术特征进行等同替换；而这些修改或者替换，并不使相应技术方案的本质脱离本实用新型各实施例技术方案的精神和范围。

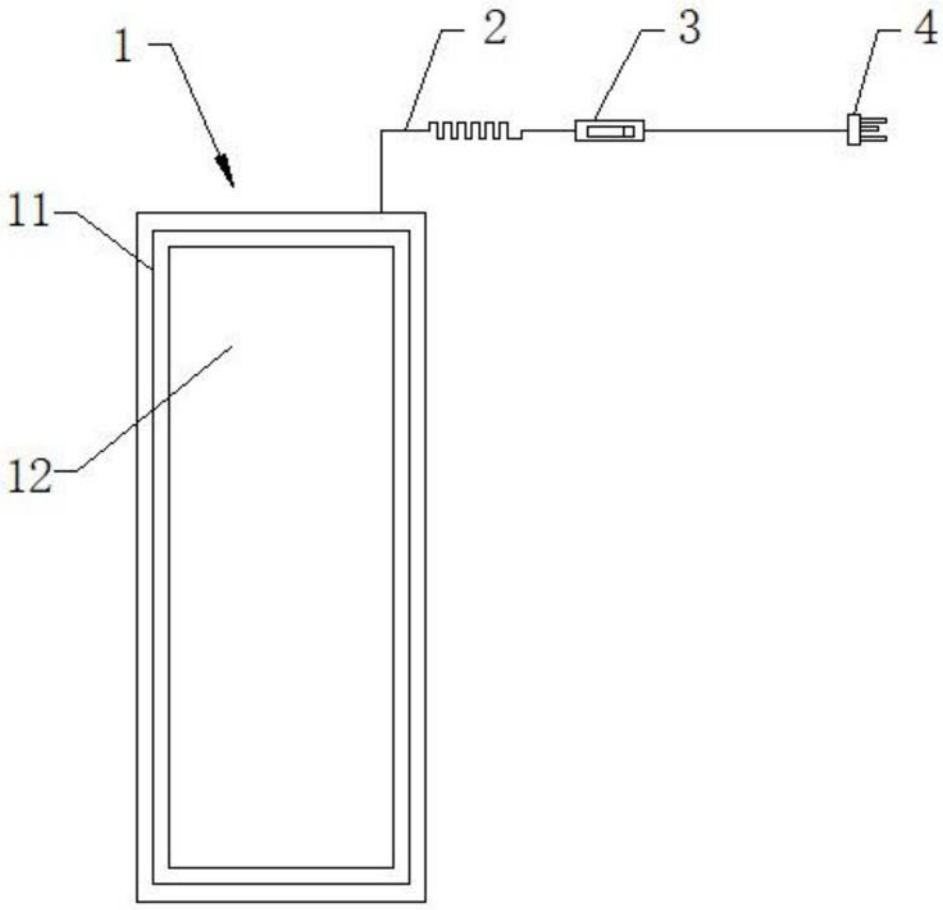

图1

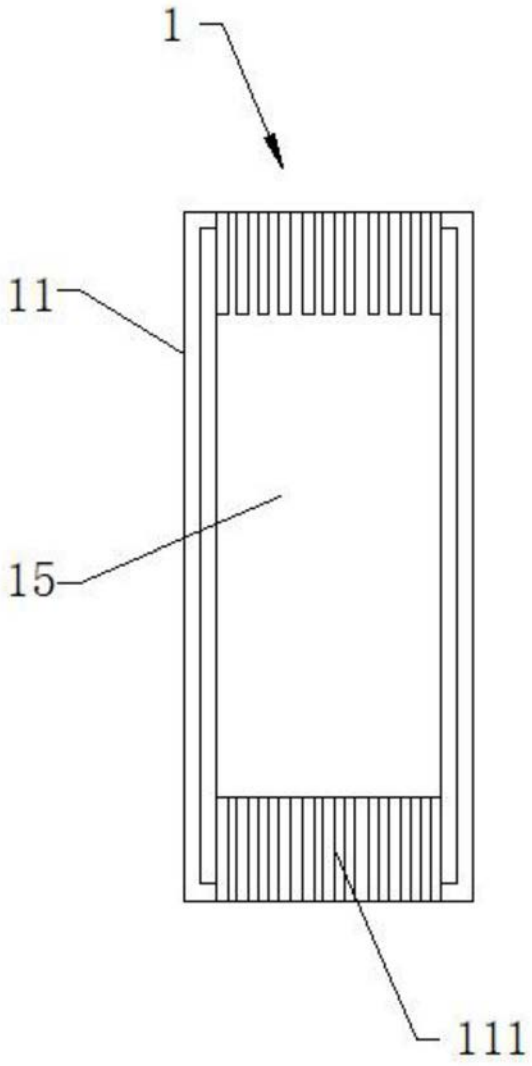

图2

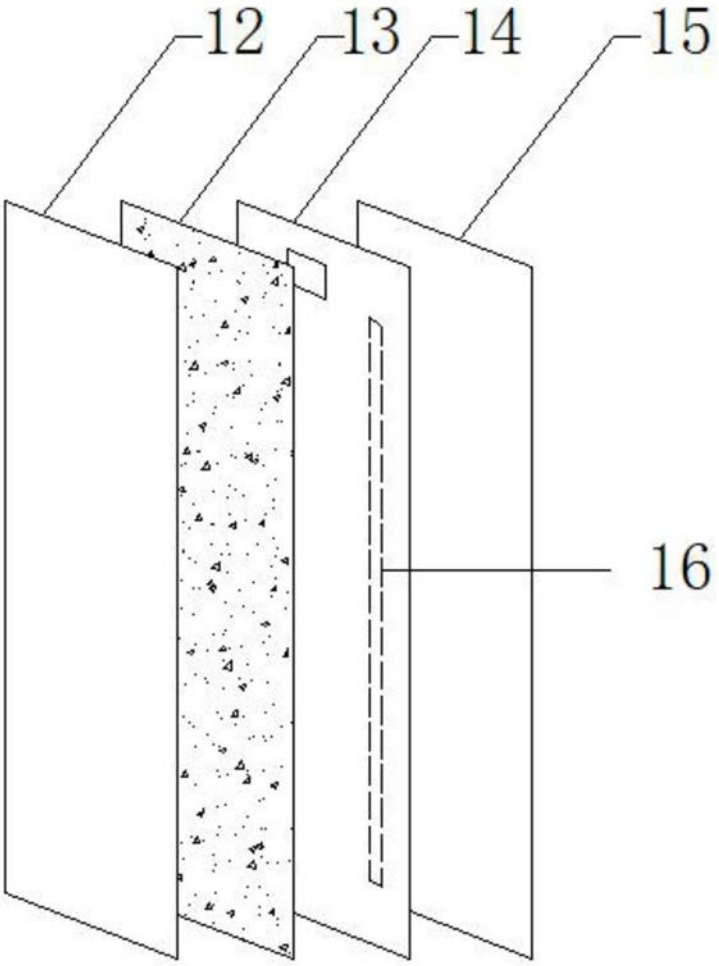

图3