(19)中华人民共和国国家知识产权局

(12)实用新型专利

(10)授权公告号 CN 202222724 U
(45)授权公告日 2012.05.23

(21)申请号 201120334695.9

(22)申请日 2011.09.07

(73)专利权人 王建东
地址 262700 山东省潍坊市潍坊科技学院
专利权人 朱海峰
孙爱珍

(72)发明人 王建东 朱海峰 孙爱珍

(51)Int.Cl.
A47B 23/04(2006.01)

权利要求书 1 页 说明书 2 页 附图 1 页

(54)实用新型名称

教学用托书架

(57)摘要

本实用新型公开了一种教学用托书架，包括底座，底座的下表面中心处固定连接有吸盘，底座的上表面中心设有支撑杆，支撑杆的正上方设有托书板，托书板通过万向管与支撑杆固定连接。本实用新型结构简单，方便实用，底座的下表面中心处固定连接有吸盘，可以方便安放于讲座上，支撑杆为伸缩式结构，可随意调节高度，万向管可以随意调节使用角度；计时器可以方便教学人员及时把握授课时间。

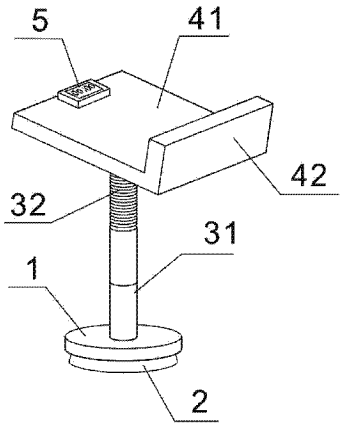

CN 202222724 U

1. 一种教学用托书架，其特征在于：包括底座，所述底座的下表面中心处固定连接有吸盘，底座的上表面中心设有支撑杆，所述支撑杆的正上方设有托书板，所述托书板通过万向管与支撑杆固定连接。

2. 根据权利要求 1 所述的教学用托书架，其特征在于：所述支撑杆为伸缩式结构。

3. 根据权利要求 1 所述的教学用托书架，其特征在于：所述托书板包括横板和竖板，所述横板和竖板相交成 90 度且一体成型。

4. 根据权利要求 1 或 3 所述的教学用托书架，其特征在于：所述托书板的纵向截面呈“L”字形。

5. 根据权利要求 1 或 3 所述的教学用托书架，其特征在于：还包括计时器，所述计时器位于横板上远离竖板处。

教学用托书架

技术领域

[0001] 本实用新型涉及一种教学工具，尤其涉及一种教学用托书架。

背景技术

[0002] 在现有生活中，在语文的教学工作中，教师经常需要手持课本进行讲解，时间长了就会致使肌肉酸疼，影响教学的正常工作效率，在语文教学中教师往往需要一遍在黑板书写文字，一遍手持课本，长时间之后也会带来身体不适。

发明内容

[0003] 针对上述现有技术存在的问题，本实用新型提供一种教学用托书架。

[0004] 为了实现上述目的，本实用新型采用的技术方案是：一种教学用托书架，包括底座，底座的下表面中心处固定连接有吸盘，底座的上表面中心设有支撑杆，支撑杆的正上方设有托书板，托书板通过万向管与支撑杆固定连接。

[0005] 作为优选，支撑杆为伸缩式结构。

[0006] 作为优选，托书板包括横板和竖板，所述横板和竖板相交成 90 度且一体成型。

[0007] 作为优选，托书板的纵向截面呈“L”字形。

[0008] 作为优选，还包括计时器，所述计时器位于横板上远离竖板处。

[0009] 与现有技术相比，本实用新型的优点在于：结构简单，方便实用，底座的下表面中心处固定连接有吸盘，可以方便安放于讲座上，支撑杆为伸缩式结构，可随意调节高度，万向管可以随意调节使用角度；计时器可以方便教学人员及时把握授课时间。

附图说明

[0010] 图 1 为本实用新型的结构示意图；

[0011] 图中：1、底座；2、吸盘；31、支撑杆；32、万向管；41、横板；42、竖板；5、计时器。

具体实施方式

[0012] 下面将结合附图对本实用新型作进一步说明。

[0013] 作为本实用新型的一种实施方式，参阅图 1，本实用新型包括底座 1，底座 1 的下表面中心处固定连接有吸盘 2，底座 1 的上表面中心设有支撑杆 31，支撑杆 31 的正上方设有托书板，托书板通过万向管 32 与支撑杆 31 固定连接。支撑杆 31 为伸缩式结构。托书板包括横板 41 和竖板 42，所述横板 41 和竖板 42 相交成 90 度且一体成型。托书板的纵向截面呈“L”字形。还包括计时器 5，所述计时器 5 位于横板 41 上远离竖板 42 处。

[0014] 当人们使用时，将课本安放于托书板上，底座 1 的下表面中心处固定连接有吸盘 2，可以方便整体安放于讲座上，支撑杆 31 为伸缩式结构，可随意调节高度，万向管 32 可以随意调节使用角度；计时器 5 可以方便教学人员及时把握授课时间。

[0015] 尽管已经结合当前认作是一个最为实用和优选的实施例来描述了本实用新型，但

应当理解，本实用新型不限于所公开的实施例，而相反是旨在涵盖包括在所附权利要求的精神和范围内的多种修改和同等布置。

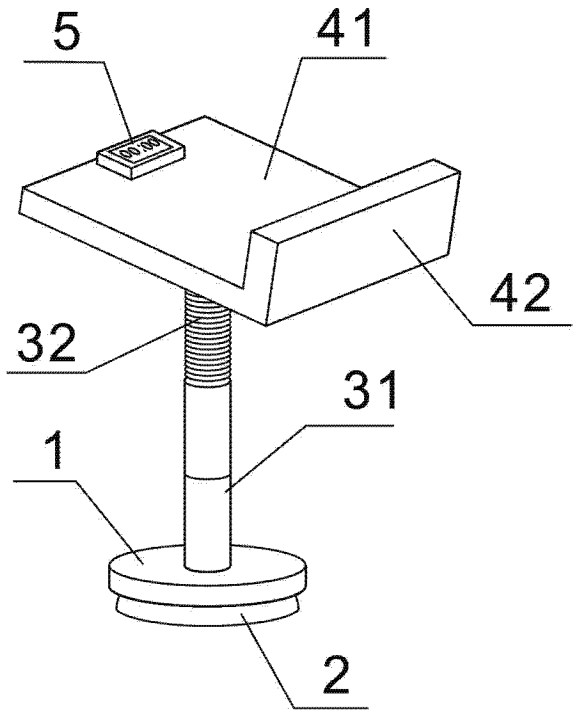

图 1