(19)中华人民共和国国家知识产权局

(12)实用新型专利

(10)授权公告号 CN 202460330 U
(45)授权公告日 2012.10.03

(21)申请号 201220093028.0

(22)申请日 2012.03.08

(73)专利权人 沃晓枫
地址 311200 浙江省杭州市萧山区第一人民医院外科门诊皮肤科

(72)发明人 沃晓枫

(51)Int.Cl.
B01D 46/02(2006.01)
B01D 46/42(2006.01)

权利要求书 1 页 说明书 1 页 附图 1 页

(54)实用新型名称

气箱脉冲袋式除尘器立柱

(57)摘要

本实用新型涉及一种除尘器零部件，尤其是涉及一种气箱脉冲袋式除尘器立柱。其主要是解决现有技术所存在的除尘器立柱的结构较为复杂，安装较为不易，生产成本较高等的技术问题。本实用新型包括H型钢(1)，其特征在于所述的H型钢(1)的上下两端分别固定有上支撑板(2)、下支撑板(3)，H型钢(1)的上端具有斜面(4)，H型钢中部固定有第一连接板(5)以及第二连接板(6)，第一连接板外端向下倾斜，第二连接板外端向上倾斜。

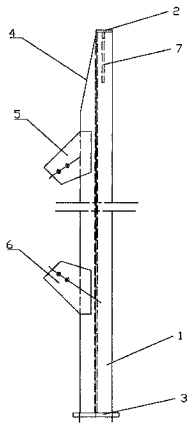

CN 202460330 U

1. 一种气箱脉冲袋式除尘器立柱，包括 H 型钢 (1)，其特征在于所述的 H 型钢 (1) 的上下两端分别固定有上支撑板 (2)、下支撑板 (3)，H 型钢 (1) 的上端具有斜面 (4)，H 型钢中部固定有第一连接板 (5) 以及第二连接板 (6)，第一连接板外端向下倾斜，第二连接板外端向上倾斜。

2. 根据权利要求 1 所述的气箱脉冲袋式除尘器立柱，其特征在于所述的 H 型钢 (1) 上端连接有加强板 (7)。

气箱脉冲袋式除尘器立柱

技术领域

[0001] 本实用新型涉及一种除尘器零部件，尤其是涉及一种气箱脉冲袋式除尘器立柱。

背景技术

[0002] 随着现代工业的发展，粉尘对环境的污染以及人类的健康造成的影响日益严重，治理粉尘污染，净化人类的生存环境，已成为所有人的共识。为了维护生产环境洁净，必须及时清理被粉尘污染的场所。除尘器能广泛应用于清理抛光机、汽车、摩托车、弹簧行业磨簧机、化工、水泥建材、木材加工、粮食加工、制药、机械加工能行业。但是，目前使用的除尘器立柱的结构较为复杂，安装较为不易，生产成本较高。

实用新型内容

[0003] 本实用新型是提供一种气箱脉冲袋式除尘器立柱，其主要是解决现有技术所存在的除尘器立柱的结构较为复杂，安装较为不易，生产成本较高等的技术问题。

[0004] 本实用新型的上述技术问题主要是通过下述技术方案得以解决的：

[0005] 本实用新型的气箱脉冲袋式除尘器立柱，包括H型钢，所述的H型钢的上下两端分别固定有上支撑板、下支撑板，H型钢的上端具有斜面，H型钢中部固定有第一连接板以及第二连接板，第一连接板外端向下倾斜，第二连接板外端向上倾斜。

[0006] 作为优选，所述的H型钢上端连接有加强板。

[0007] 因此，本实用新型除尘器立柱的结构较为简单，安装较为容易，生产成本较低。

附图说明

[0008] 附图1是本实用新型的一种结构示意图。

具体实施方式

[0009] 下面通过实施例，并结合附图，对本实用新型的技术方案作进一步具体的说明。

[0010] 实施例：本例的气箱脉冲袋式除尘器立柱，如图1，包括H型钢1，H型钢的上下两端分别固定有上支撑板2、下支撑板3，H型钢的上端具有斜面4，H型钢中部固定有第一连接板5以及第二连接板6，第一连接板外端向下倾斜，第二连接板外端向上倾斜。H型钢上端连接有加强板7。

[0011] 以上所述仅为本实用新型的具体实施例，但本实用新型的结构特征并不局限于此，任何本领域的技术人员在本实用新型的领域内，所作的变化或修饰皆涵盖在本实用新型的专利范围之中。

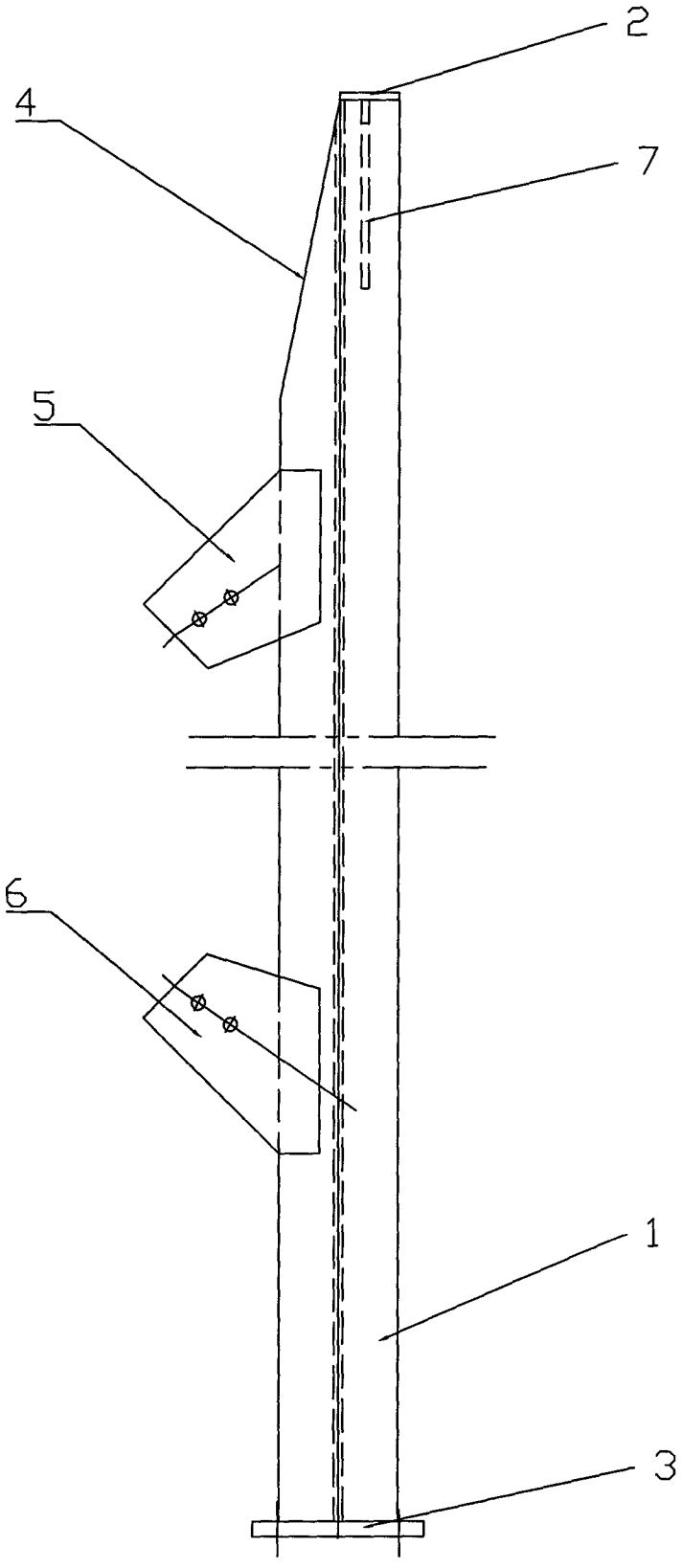

图 1