(19)中华人民共和国国家知识产权局

(12)实用新型专利

(10)授权公告号 CN 210216864 U
(45)授权公告日 2020.03.31

(21)申请号 201920551282.2

(22)申请日 2019.04.22

(73)专利权人 浙江亚厦装饰股份有限公司
地址 312363 浙江省绍兴市上虞市章镇工业新区

(72)发明人 潘清 周东珊 余广 王金泉 唐天义 高宇臻 林显扬 王可 段溢政 黄慧 王倩

(74)专利代理机构 杭州浙科专利事务所(普通合伙) 33213
代理人 周红芳

(51)Int.Cl.
E04B 9/00(2006.01)
E04B 9/06(2006.01)
F21V 33/00(2006.01)

权利要求书1页 说明书3页 附图2页

(54)实用新型名称

一种吊顶跌级立框带灯槽安装结构

(57)摘要

本实用新型公开了一种吊顶跌级立框带灯槽安装结构，包括吊顶立框组件，所述吊顶立框组件包括贴合安装固定在墙壁表面上的墙板、下平板、立框板以及固定设置在墙板上的上平板，所述立框板的上、下两端分别与上平板以及下平板固定连接，将下平板安装固定在上平板的下方形成跌级结构；下平板的上表面固定设置有L形直角结构的折弯板，折弯板、下平板以及立框板之间围合形成上部开口的直形灯槽，灯装饰在所述直形灯槽内。本实用新型结构的部件可预先在工厂预制、然后现场安装，可达到施工效率高、施工速度快的效果，安装现场无需打吊杆。通过下平板、工业板侧边开槽以及配合平接嵌缝条使用，定位准确、加工精度高，可将板块间高低差控制在允许偏差内。

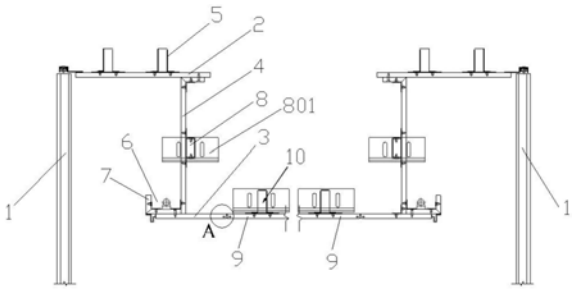

CN 210216864 U

1.一种吊顶跌级立框带灯槽安装结构，其特征在于包括吊顶立框组件，所述吊顶立框组件包括贴合安装固定在墙壁表面上的墙板(1)、下平板(3)、立框板(4)以及固定设置在墙板(1)上的上平板(2)，所述立框板(4)的上、下两端分别与上平板(2)以及下平板(3)固定连接，将下平板(3)安装固定在上平板(2)的下方形成跌级结构；下平板(3)的上表面固定设置有L形直角结构的折弯板(7)，折弯板(7)、下平板(3)以及立框板(4)之间围合形成上部开口的直形灯槽(6)，灯装饰在所述直形灯槽(6)内。

2.根据权利要求1所述的一种吊顶跌级立框带灯槽安装结构，其特征在于所述上平板(2)的上表面固定设置有第一龙骨连接件(5)，第一龙骨连接件(5)两端分别与相对的两侧墙壁固定连接，以进一步提高上平板(2)安装的稳固性。

3.根据权利要求1所述的一种吊顶跌级立框带灯槽安装结构，其特征在于所述立框板(4)侧面固定设置有龙骨骨架(8)，龙骨骨架(8)两端分别与相对的两侧墙壁固定连接，以进一步提高立框板(4)安装的稳固性。

4.根据权利要求3所述的一种吊顶跌级立框带灯槽安装结构，其特征在于所述龙骨骨架(8)两端分别固定设置有墙面支撑角码(801)，所述墙面支撑角码(801)一面侧壁与龙骨骨架(8)端部固定连接，墙面支撑角码(801)另一面侧壁上设置有螺栓通孔，膨胀螺栓穿过所述螺栓通孔将墙面支撑角码(801)设有螺栓通孔的一面侧壁贴合安装固定在墙壁上，使得龙骨骨架(8)端部与墙壁固定连接。

5.根据权利要求1所述的一种吊顶跌级立框带灯槽安装结构，其特征在于所述吊顶立框组件的数量为2组且分别贴近相对的两侧墙壁设置，2组吊顶立框组件上均固定安装有1块下平板(3)，对应的2块下平板(3)侧边之间水平拼接有若干块工业板(9)。

6.根据权利要求5所述的一种吊顶跌级立框带灯槽安装结构，其特征在于还包括平接嵌缝条(11)，所述下平板(3)的侧边设置有与平接嵌缝条(11)的厚度相适配的第一镶嵌直槽，工业板(9)的侧边设置有第二镶嵌直槽，所述第一镶嵌直槽与第二镶嵌直槽的形状、大小相同；所述下平板(3)与工业板(9)水平对齐，且平接嵌缝条(11)的两侧分别配合嵌入于下平板(3)的第一镶嵌直槽以及工业板(9)的第二镶嵌直槽内，完成工业板(9)与下平板(3)之间的水平对齐拼接；所述工业板(9)的上表面固定设置有第二龙骨连接件(10)，第二龙骨连接件(10)两端分别与相对的两侧墙壁固定连接。

7.根据权利要求6所述的一种吊顶跌级立框带灯槽安装结构，其特征在于所述第二龙骨连接件(10)通过固定角码安装在工业板(9)的上表面，所述固定角码的两面侧壁均设置有螺丝通孔，固定角码的两面侧壁分别与第二龙骨连接件(10)以及工业板(9)的上表面进行贴合，螺丝分别穿过固定角码的两面侧壁的螺丝通孔，并将固定角码的两面侧壁分别钉接在第二龙骨连接件(10)以及工业板(9)的上表面，完成第二龙骨连接件(10)与工业板(9)之间的固定连接。

一种吊顶跌级立框带灯槽安装结构

技术领域

[0001] 本实用新型公开了一种吊顶跌级立框带灯槽安装结构。

背景技术

[0002] 吊顶具有保温,隔热,隔声,吸声的作用,也是电气、通风空调、通信和防火、报警管线设备等工程的隐蔽层。

[0003] 家装吊顶是家装中常见的环节。吊顶根据装饰板的材料不同,分类也不相同。吊顶装修材料是区分吊顶名称的主要依据,主要有:轻钢龙骨石膏板吊顶、石膏板吊顶、矿棉板吊顶、夹板吊顶等。

[0004] 现有技术在阳台、卫生间、厨房等安装灯饰时,通常在顶部墙壁安装吊顶,吊顶下方再安装整块的传统石膏板,存在的缺点是:施工效率低且安装工艺复杂,现场安装后容易产生施工垃圾。

发明内容

[0005] 针对现有技术存在的上述技术问题,本实用新型的目的在于提供一种吊顶跌级立框带灯槽安装结构。

[0006] 所述的一种吊顶跌级立框带灯槽安装结构,其特征在于包括吊顶立框组件,所述吊顶立框组件包括贴合安装固定在墙壁表面上的墙板、下平板、立框板以及固定设置在墙板上的上平板,所述立框板的上、下两端分别与上平板以及下平板固定连接,将下平板安装固定在上平板的下方形成跌级结构;下平板的上表面固定设置有L形直角结构的折弯板,折弯板、下平板以及立框板之间围合形成上部开口的直形灯槽,灯装饰在所述直形灯槽内。

[0007] 所述的一种吊顶跌级立框带灯槽安装结构,其特征在于所述上平板的上表面固定设置有第一龙骨连接件,第一龙骨连接件两端分别与相对的两侧墙壁固定连接,以进一步提高上平板安装的稳固性。

[0008] 所述的一种吊顶跌级立框带灯槽安装结构,其特征在于所述立框板侧面固定设置有龙骨骨架,龙骨骨架两端分别与相对的两侧墙壁固定连接,以进一步提高立框板安装的稳固性。

[0009] 所述的一种吊顶跌级立框带灯槽安装结构,其特征在于所述龙骨骨架两端分别固定设置有墙面支撑角码,所述墙面支撑角码一面侧壁与龙骨骨架端部固定连接,墙面支撑角码另一面侧壁上设置有螺栓通孔,膨胀螺栓穿过所述螺栓通孔将墙面支撑角码设有螺栓通孔的一面侧壁贴合安装固定在墙壁上,使得龙骨骨架端部与墙壁固定连接。

[0010] 所述的一种吊顶跌级立框带灯槽安装结构,其特征在于所述吊顶立框组件的数量为2组且分别贴近相对的两侧墙壁设置,2组吊顶立框组件上均固定安装有1块下平板,对应的2块下平板侧边之间水平拼接有若干块工业板。

[0011] 所述的一种吊顶跌级立框带灯槽安装结构,其特征在于还包括平接嵌缝条,所述下平板的侧边设置有与平接嵌缝条的厚度相适配的第一镶嵌直槽,工业板的侧边设置有第

二镶嵌直槽，所述第一镶嵌直槽与第二镶嵌直槽的形状、大小相同；所述下平板与工业板水平对齐，且平接嵌缝条的两侧分别配合嵌入于下平板的第一镶嵌直槽以及工业板的第二镶嵌直槽内，完成工业板与下平板之间的水平对齐拼接；所述工业板的上表面固定设置有第二龙骨连接件，第二龙骨连接件两端分别与相对的两侧墙壁固定连接。

[0012] 所述的一种吊顶跌级立框带灯槽安装结构，其特征在于所述第二龙骨连接件通过固定角码安装在工业板的上表面，所述固定角码的两面侧壁均设置有螺丝通孔，固定角码的两面侧壁分别与第二龙骨连接件以及工业板的上表面进行贴合，螺丝分别穿过固定角码的两面侧壁的螺丝通孔，并将固定角码的两面侧壁分别钉接在第二龙骨连接件以及工业板的上表面，完成第二龙骨连接件与工业板之间的固定连接。

[0013] 相对于现有技术，本实用新型取得的有益效果是：

[0014] 本实用新型的跌级吊顶立框板自带龙骨，安装时无需打吊杆，可广泛应用于住宅建筑中的阳台、卫生间、厨房等。本实用新型结构的部件可预先在工厂预制、然后现场安装，可达到施工效率高、施工速度快的效果，安装现场无需打吊杆。通过下平板、工业板侧边开槽，以及配合平接嵌缝条使用，定位准确、加工精度高，可将板块间高低差控制在允许偏差内。

附图说明

[0015] 图1为本实用新型的安装结构截面示意图；

[0016] 图2为图1中A处放大图；

[0017] 图3为立框板与下平板之间的安装结构立体图之一；

[0018] 图4为立框板与下平板之间的安装结构立体图之二；

[0019] 图中：1-墙板，2-上平板，3-下平板，4-立框板，5-第一龙骨连接件，6-直形灯槽，7-折弯板，8-龙骨骨架，801-墙面支撑角码，9-工业板，10-第二龙骨连接件，11-平接嵌缝条。

具体实施方式

[0020] 下面结合具体实施例对本发明作进一步说明，但本发明的保护范围并不限于此。

[0021] 实施例：对照图1~4

[0022] 一种吊顶跌级立框带灯槽安装结构，包括吊顶立框组件，所述吊顶立框组件包括贴合安装固定在墙壁表面上的墙板1、下平板3、立框板4以及固定设置在墙板1上的上平板2，所述立框板4的上、下两端分别与上平板2以及下平板3固定连接，将下平板3安装固定在上平板2的下方形成跌级结构；下平板3的上表面固定设置有L形直角结构的折弯板7，折弯板7、下平板3以及立框板4之间围合形成上部开口的直形灯槽6，灯装饰在所述直形灯槽6内。

[0023] 对照图1，由于上平板2的一端固定设置在墙板1上，上平板2安装的稳固性较低，为了进一步提高上平板2安装的稳固性，在上平板2的上表面固定设置有第一龙骨连接件5，第一龙骨连接件5两端分别与相对的两侧墙壁固定连接(即第一龙骨连接件5对上平板2有一定的拉力作用)。

[0024] 为了加强立框板4的连接强度，在立框板4侧面固定设置有龙骨骨架8，龙骨骨架8两端分别与相对的两侧墙壁固定连接，以进一步提高立框板4安装的稳固性。龙骨骨架8端

部与墙壁的连接方式为:在龙骨骨架8两端分别固定设置有墙面支撑角码801,所述墙面支撑角码801一面侧壁与龙骨骨架8端部固定连接,墙面支撑角码801另一面侧壁上设置有螺栓通孔,膨胀螺栓穿过所述螺栓通孔将墙面支撑角码801设有螺栓通孔的一面侧壁贴合安装固定在墙壁上,使得龙骨骨架8端部与墙壁固定连接。

[0025] 对照图1,吊顶立框组件的数量为2组且分别贴近相对的两侧墙壁设置,2组吊顶立框组件上均固定安装有1块下平板3,对应的2块下平板3侧边之间水平拼接有若干块工业板9。下平板3与工业板9水平对齐拼接方式为:本实用新型的结构还包括有平接嵌缝条11,下平板3的侧边设置有与平接嵌缝条11的厚度相适配的第一镶嵌直槽,工业板9的侧边设置有第二镶嵌直槽,所述第一镶嵌直槽与第二镶嵌直槽的形状、大小相同;所述下平板3与工业板9水平对齐,且平接嵌缝条11的两侧分别配合嵌入于下平板3的第一镶嵌直槽以及工业板9的第二镶嵌直槽内,完成工业板9与下平板3之间的水平对齐拼接;然后工业板9的上表面固定设置有第二龙骨连接件10,第二龙骨连接件10两端分别与相对的两侧墙壁固定连接,通过第二龙骨连接件10对工业板9的拉力作用,使得工业板9固定在下平板3的侧部(2块下平板3之间的若干工业板9之间的水平对齐拼接方式,可参照工业板9与下平板3之间的水平对齐拼接方式进行)。

[0026] 第二龙骨连接件10将工业板9安装固定的方式可以为:第二龙骨连接件10通过固定角码安装在工业板9的上表面,所述固定角码的两面侧壁均设置有螺丝通孔,固定角码的两面侧壁分别与第二龙骨连接件10以及工业板9的上表面进行贴合,螺丝分别穿过固定角码的两面侧壁的螺丝通孔,并将固定角码的两面侧壁分别钉接在第二龙骨连接件10以及工业板9的上表面,完成第二龙骨连接件10与工业板9之间的固定连接。

[0027] 对照图1~4,第一龙骨连接件5、龙骨骨架8以及第二龙骨连接件10的长度延伸方向均与图1纸面垂直。

[0028] 本说明书所述的内容仅仅是对发明构思实现形式的列举,本发明的保护范围不应当被视为仅限于实施例所陈述的具体形式。

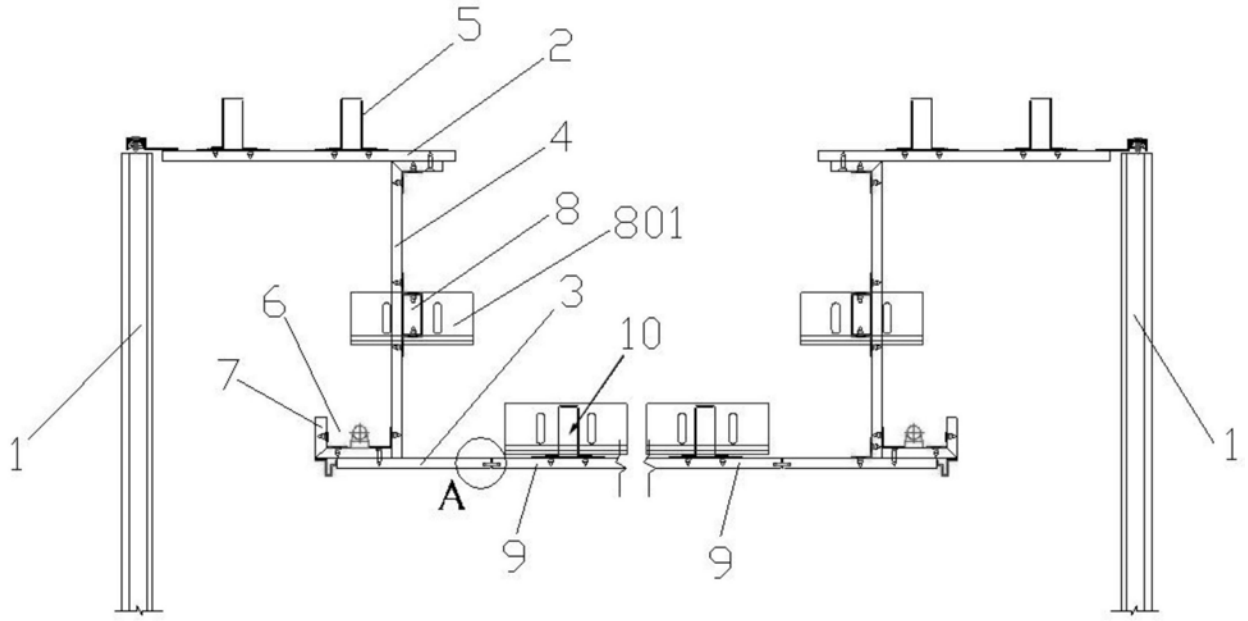

图1

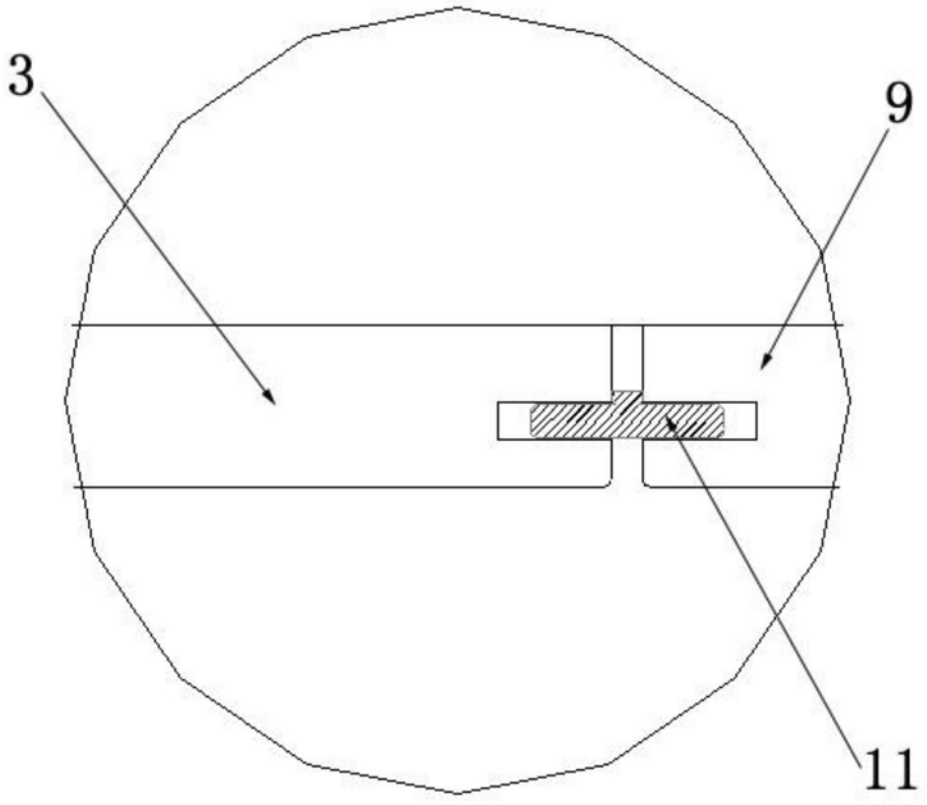

图2

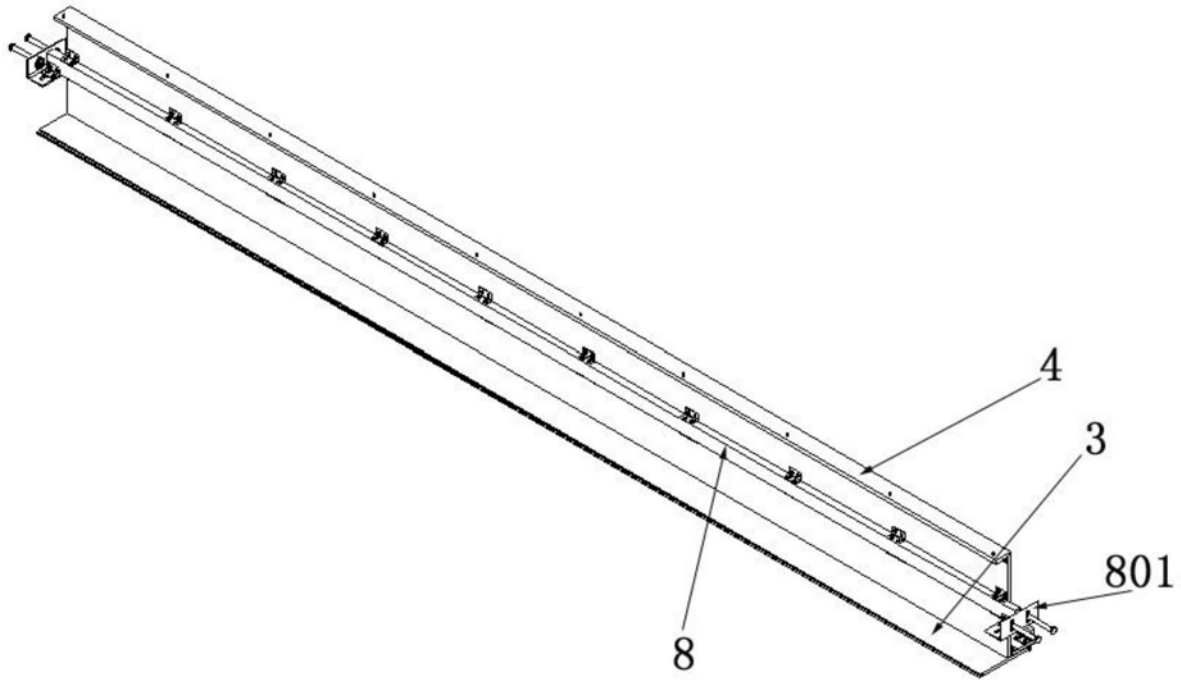

图3

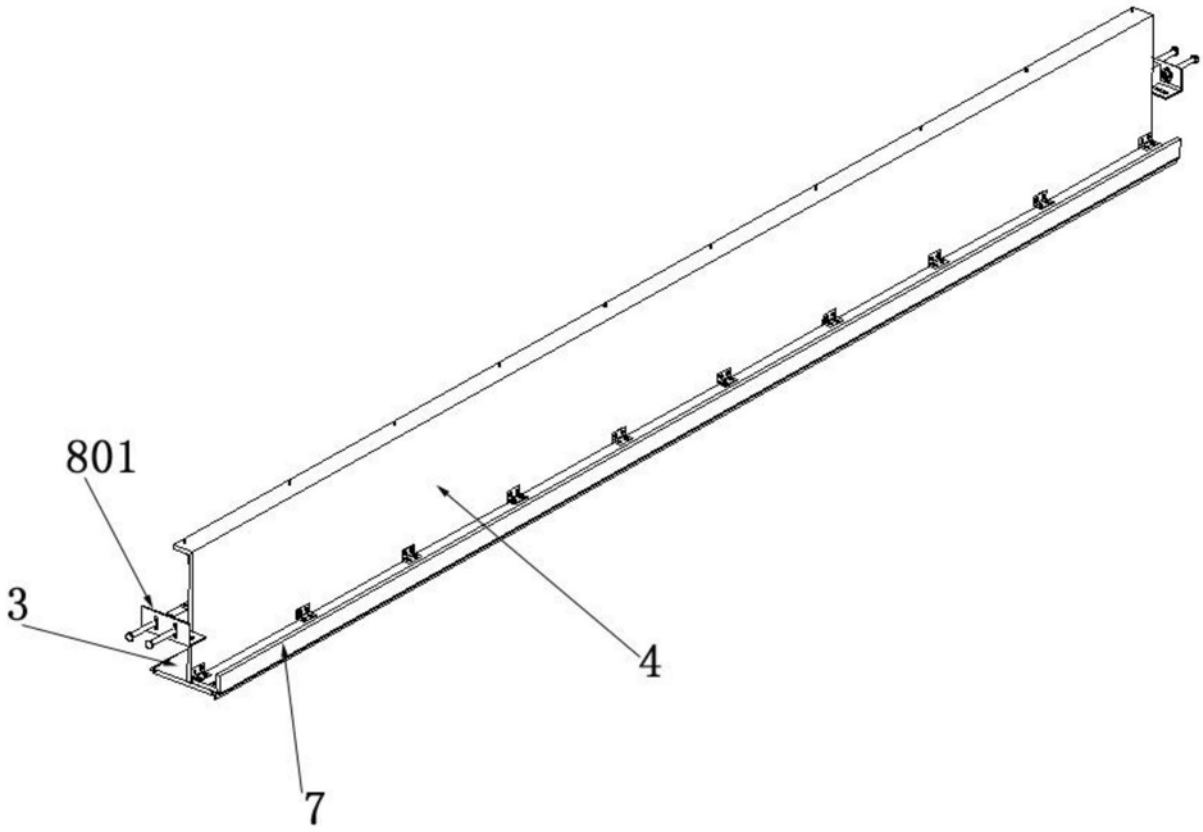

图4