(19)中华人民共和国国家知识产权局

(12)实用新型专利

(10)授权公告号 CN 215455919 U
(45)授权公告日 2022.01.11

(21)申请号 202121334083.X

(22)申请日 2021.06.16

(73)专利权人 陈冠宇
地址 511442 广东省广州市番禺区南村镇金江大道142号

(72)发明人 陈冠宇

(51)Int.Cl.
A45C 3/00(2006.01)
A45C 13/30(2006.01)
A45C 7/00(2006.01)
A45C 13/02(2006.01)

权利要求书1页 说明书4页 附图5页

(54)实用新型名称

一种新型西装旅行包

(57)摘要

本实用新型公开了一种新型西装旅行包，具体涉及旅行包领域，包括旅行包本体，所述旅行包本体的左右两侧均固定安装有固定环，所述固定环内设有可松紧调节固定带，所述旅行包本体的前侧中端固定安装有一号手提带，所述旅行包本体的后侧中端固定安装有二号手提带，所述一号手提带的下方外表面设有一号口袋和二号口袋，所述旅行包本体的上端外表面设置有西装袋，所述西装袋的外侧设有两个全拉式拉链。本实用新型通过在旅行包本体内设置服装袋，可以对西装进行平整的放置，防止西装表面出现褶皱；通过设置全拉式拉链，全部绕一圈可实现开袋效果，本实用新型可随意进行折叠，减小本实用新型的占用体积。

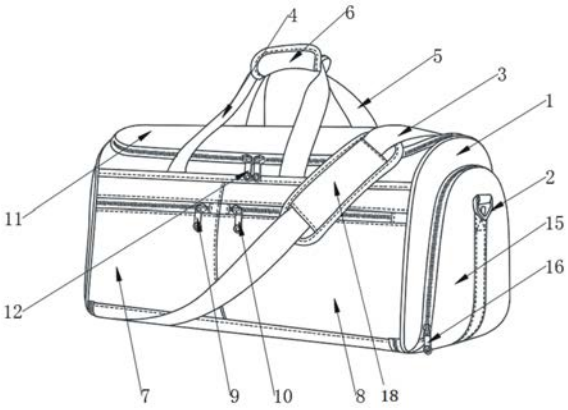

CN 215455919 U

1.一种新型西装旅行包,包括旅行包本体(1),其特征在于:所述旅行包本体(1)的左右两侧均固定安装有固定环(2),所述固定环(2)内设有可松紧调节固定带(3),所述旅行包本体(1)的前侧中端固定安装有一号手提带(4),所述旅行包本体(1)的后侧中端固定安装有二号手提带(5),同时二号手提带(5)上固定安装有一号魔术贴(6),所述一号手提带(4)的下方外表面设有一号口袋(7)和二号口袋(8),所述一号口袋(7)的上端外表面设有一号拉链(9),所述二号口袋(8)的上端外表面设有二号拉链(10),所述旅行包本体(1)的上端外表面设置有西装袋(11),所述西装袋(11)的外侧设有两个全拉式拉链(12),所述旅行包本体(1)的左侧设有护照口袋(13),同时护照口袋(13)的外侧设有三号拉链(14),所述旅行包本体(1)的右侧设有鞋袋(15),同时鞋袋(15)的外侧设有四号拉链(16),所述旅行包本体(1)的后侧设有连接袋(21)。

2.根据权利要求1所述的一种新型西装旅行包,其特征在于:所述可松紧调节固定带(3)上设有防护垫(18)。

3.根据权利要求1所述的一种新型西装旅行包,其特征在于:所述西装袋(11)的内部上侧固定安装有衣架挂钩孔(1101),所述衣架挂钩孔(1101)的下方设有领带口袋(1102),所述领带口袋(1102)的外侧设有五号拉链(1103),以及通过五号拉链(1103)活动连接的遮尘布(1111),所述领带口袋(1102)的下方设有服装袋(1109),所述服装袋(1109)的外侧在竖直方向设有六号拉链(1104),所述六号拉链(1104)的上部两侧均设有二号魔术贴(1105),且二号魔术贴(1105)设置在遮尘布(1111)的下面,所述六号拉链(1104)的中间位置左侧设有物品袋(1106),同时物品袋(1106)的外侧设有七号拉链(1107),所述六号拉链(1104)的中间位置右侧设有小物件口袋(1108),所述小物件口袋(1108)的外侧设有八号拉链(1110)。

4.根据权利要求1所述的一种新型西装旅行包,其特征在于:所述护照口袋(13)内部设有钱包袋(19)和笔插袋(20)。

5.根据权利要求1所述的一种新型西装旅行包,其特征在于:所述旅行包本体(1)的长度为22.8英寸,宽度为12.6英寸,高度为12.4英寸,所述西装袋(11)长度为41.5英寸,宽度为21.5英寸。

6.根据权利要求1所述的一种新型西装旅行包,其特征在于:所述可松紧调节固定带(3)的两端处均固定连接有挂钩(17)。

一种新型西装旅行包

技术领域

[0001] 本实用新型涉及旅行包领域，更具体地说，本实用涉及一种新型西装旅行包。

背景技术

[0002] 在出差旅行出席正式场合的时候，常常有按不同场景更换着装的要求。通常人们把西装套装、衬衫、礼服、西裙、皮鞋等正式服装折叠后收纳在旅行包或者行李箱内，由于挤压，正装往往会褶皱、变形。如果是提着西装衣架赶路，又会造成旅途不便。现有的旅行包，包体是单层结构，包的开口也是单向单开口，行李物品只能是折叠后放入包中，旅途中正装衣物容易因为受到挤压而产生褶皱。

[0003] 目前市面上的旅行包功能固定单一，且不可折叠，闲置时占用空间大，无专属西装位，不能够同时满足独立鞋位和基础收纳功能。鉴于此，发明一种新型西装旅行包很有必要。

发明内容

[0004] 为了克服现有技术的上述缺陷，本实用新型的实施例提供一种新型西装旅行包，以解决上述背景技术中提出的现有的旅行包功能单一，不可折叠，无专属西装位，闲置时占用空间较大等问题。

[0005] 为了实现上述目的，本实用新型提供如下技术方案：一种新型西装旅行包，包括旅行包本体，所述旅行包本体的左右两侧均固定安装有固定环，所述固定环内设有可松紧调节固定带，所述旅行包本体的前侧中端固定安装有一号手提带，所述旅行包本体的后侧中端固定安装有二号手提带，同时二号手提带上固定安装有一号魔术贴，所述一号手提带的下方外表面设有一号口袋和二号口袋，所述一号口袋的上端外表面设有一号拉链，所述二号口袋的上端外表面设有二号拉链，所述旅行包本体的上端外表面设置有西装袋，所述西装袋的外侧设有两个全拉式拉链，所述旅行包本体的左侧设有护照口袋，同时护照口袋的外侧设有三号拉链，所述旅行包本体的右侧设有鞋袋，同时鞋袋的外侧设有四号拉链，所述旅行包本体的后侧设有连接袋。

[0006] 在一个优选地实施方式中，所述可松紧调节固定带上设有防护垫。

[0007] 在一个优选地实施方式中，所述西装袋的内部上侧固定安装有衣架挂钩孔，所述衣架挂钩孔的下方设有领带口袋，所述领带口袋的外侧设有五号拉链，以及通过五号拉链活动连接的遮尘布，所述领带口袋的下方设有服装袋，所述服装袋的外侧在竖直方向设有六号拉链，所述六号拉链的上部两侧均设有二号魔术贴，且二号魔术贴设置在遮尘布的下面，所述六号拉链的中间位置左侧设有物品袋，同时物品袋的外侧设有七号拉链，所述六号拉链的中间位置右侧设有小物件口袋，所述小物件口袋的外侧设有八号拉链。

[0008] 在一个优选地实施方式中，所述护照口袋内部设有钱包袋和笔插袋。

[0009] 在一个优选地实施方式中，所述旅行包本体的长度为22.8英寸，宽度为12.6英寸，高度为12.4英寸，所述西装袋长度为41.5英寸，宽度为21.5英寸。

[0010] 在一个优选地实施方式中，所述可松紧调节固定带的两端处均固定连接有挂钩。

[0011] 与现有技术相比，本实用新型的有益效果是：

[0012] 1、本实用新型通过在旅行包本体内设置服装袋，所述服装袋采用T字形的开口，袋口打开时，通过衣架挂钩孔将西装放置在服装袋内，可以对西装进行平整的放置，防止西装表面出现褶皱；

[0013] 2、本实用新型设置的全拉式拉链是全部绕一圈实现开袋效果，此实用新型可随意进行折叠，当本实用新型未使用时将其进行折叠并将两个挂钩进行钩接，可以减小本实用新型的占用体积；

[0014] 3、本实用新型通过设置的西装袋、鞋袋、领带口袋、物品袋、小物件口袋、服装袋、护照口袋、钱包袋等均是分开设置，彼此互不接触，干净卫生，其中鞋袋最多可以放置三双鞋子；通过设置连接袋，当本实用新型放置在行李箱上时，可将连接袋套入行李箱的拉杆上，便于此实用新型的移动。

附图说明

[0015] 为了更清楚的说明本申请实施例或现有技术中的技术方案，下面将对实施例中所需要使用的附图作简单的介绍，显而易见的，下面描述中的附图仅仅是本实用新型中记载的一些实施例，对于本领域普通技术人员来讲，还可以根据这些附图获得其他的附图。

[0016] 图1为本实用新型的整体结构示意图一；

[0017] 图2为本实用新型的整体结构示意图二；

[0018] 图3为本实用新型的西装袋的结构示意图一；

[0019] 图4为本实用新型的西装袋的结构示意图二；

[0020] 图5为本实用新型的整体结构示意图三；

[0021] 图6为本实用新型的护照口袋的结构示意图；

[0022] 图7为本实用新型的鞋袋的结构示意图；

[0023] 图8为本实用新型的局部结构示意图；

[0024] 图9为本实用新型的底部胶垫结构示意图。

[0025] 附图标记说明：

[0026] 1、旅行包本体；2、固定环；3、可松紧调节固定带；4、一号手提带；5、二号手提带；6、一号魔术贴；7、一号口袋；8、二号口袋；9、一号拉链；10、二号拉链；11、西装袋；1101、衣架挂钩孔；1102、领带口袋；1103、五号拉链；1104、六号拉链；1105、二号魔术贴；1106、物品袋；1107、七号拉链；1108、小物件口袋；1109、服装袋；1110、八号拉链；1111、遮尘布；12、全拉式拉链；13、护照口袋；14、三号拉链；15、鞋袋；16、四号拉链；17、挂钩；18、防护垫；19、钱包袋；20、笔插袋；21、连接袋。

具体实施方式

[0027] 以下由特定的具体实施例说明本实用新型的实施方式，熟悉此技术的人士可由本说明书所揭露的内容轻易地了解本实用新型的其他优点及功效，显然，所描述的实施例是本实用新型一部分实施例，而不是全部的实施例。基于本实用新型中的实施例，本领域普通技术人员在没有做出创造性劳动前提下所获得的所有其他实施例，都属于本实用新型保护

的范围。

[0028] 参照说明书附图1-9,该实施例的一种新型西装旅行包,包括旅行包本体1,所述旅行包本体1的左右两侧均固定安装有固定环2,所述固定环2内设有可松紧调节固定带3,所述旅行包本体1的前侧中端固定安装有一号手提带4,所述旅行包本体1的后侧中端固定安装有二号手提带5,同时二号手提带5上固定安装有一号魔术贴6,所述一号手提带4的下方连接袋21,所述连接袋21的外表面设有一号口袋7和二号口袋8,所述一号口袋7的上端外表面设有一号拉链9,所述二号口袋8的上端外表面设有二号拉链10,所述旅行包本体1的上端外表面设置有西装袋11,所述西装袋11的外侧设有两个全拉式拉链12,全拉式拉链12全部绕一圈实现开袋效果,所述旅行包本体1的左侧设有护照口袋13,同时护照口袋13的外侧设有三号拉链14,所述旅行包本体1的右侧设有鞋袋15,同时鞋袋15的外侧设有四号拉链16,打开四号拉链16即可将鞋子放进鞋袋15内,同时鞋袋15内最多可以放置三双鞋子。

[0029] 实施场景具体为:本实用新型在使用时,通过设置可松紧调节固定带3,使用者可将本实用新型背在肩膀上,轻松省力;通过设置一号手提带4、二号手提带5和一号魔术贴6,使用者可以手提本实用新型;所述西装袋11和鞋袋15分开设置,彼此互不接触,干净卫生。

[0030] 参照说明书附图3和4,该实施例的一种新型西装旅行包,所述西装袋11的内部上侧固定安装有衣架挂钩孔1101,所述衣架挂钩孔1101的下方设有领带口袋1102,所述领带口袋1102的外侧设有五号拉链1103,以及通过五号拉链1103活动连接的遮尘布1111;所述领带口袋1102的下方设有服装袋1109,所述服装袋1109的外侧在竖直方向设有六号拉链1104,所述六号拉链1104的上部两侧均设有二号魔术贴1105,且二号魔术贴1105设置在遮尘布1111的下面,所述六号拉链1104的中间位置左侧设有物品袋1106,物品袋1106内可以防止钱包等物品,同时物品袋1106的外侧设有七号拉链1107,所述六号拉链1104的中间位置右侧设有小物件口袋1108,小物件口袋1108可以放置体积较小的物品,所述小物件口袋1108的外侧设有八号拉链1110。

[0031] 实施场景具体为:所述领带口袋1102用来存放领带,打开五号拉链1103即可使用,通过设置二号魔术贴1105使得领带口袋1102和服装袋1109连接,分离二号魔术贴1105,打开六号拉链1104,即可使用服装袋1109,所述服装袋1109采用T字形的开口,袋口打开时,通过衣架挂钩孔1101将西装放置在服装袋1109内,可以对西装进行平整的放置,防止西装表面出现褶皱。

[0032] 参照说明书附图7,该实施例的一种新型西装旅行包,所述可松紧调节固定带3的两端处均固定连接有挂钩17,当本实用新型未使用时将其进行折叠并将两个挂钩17进行钩接,可以减小本实用新型的占用体积。

[0033] 所述可松紧调节固定带3上设有防护垫18,通过设置防护垫18使得使用者背起该实用新型时减小肩膀的酸痛感。

[0034] 所述护照口袋13内部设有钱包袋19和笔插袋20,可用于存放钱包、笔等物品。

[0035] 所述旅行包本体的长度为22.8英寸,宽度为12.6英寸,高度为12.4英寸,所述西装袋长度为41.5英寸,宽度为21.5英寸,使用空间较大。

[0036] 最后应说明的几点是:首先,在本申请的描述中,需要说明的是,除非另有规定和限定,术语“安装”、“相连”、“连接”应做广义理解,可以是机械连接或电连接,也可以是两个元件内部的连通,可以是直接相连,“上”、“下”、“左”、“右”等仅用于表示相对位置关系,当

被描述对象的绝对位置改变，则相对位置关系可能发生改变；

[0037] 其次：本实用新型公开实施例附图中，只涉及到与本公开实施例涉及到的结构，其他结构可参考通常设计，在不冲突情况下，本实用新型同一实施例及不同实施例可以相互组合；

[0038] 最后：以上所述仅为本实用新型的优选实施例而已，并不用于限制本实用新型，凡在本实用新型的精神和原则之内，所作的任何修改、等同替换、改进等，均应包含在本实用新型的保护范围之内。

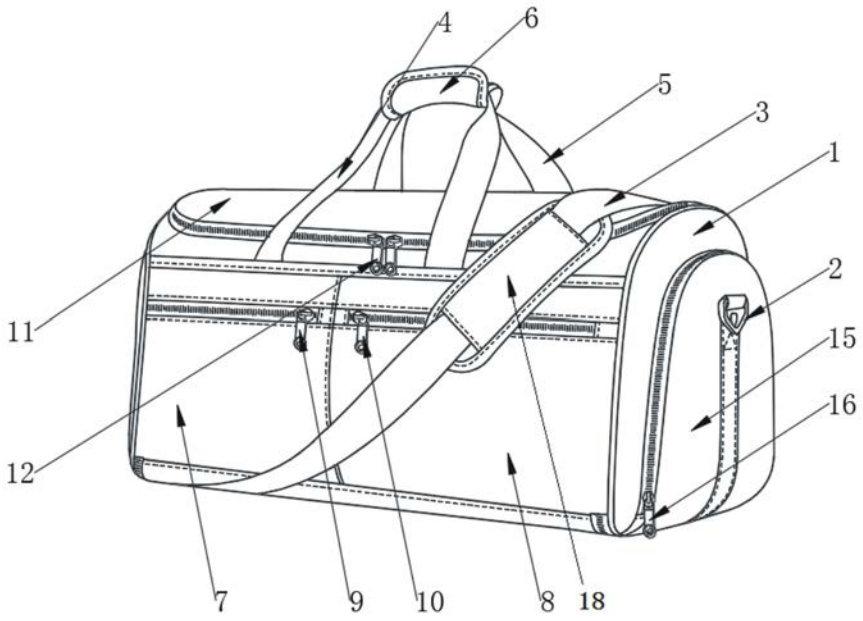

图1

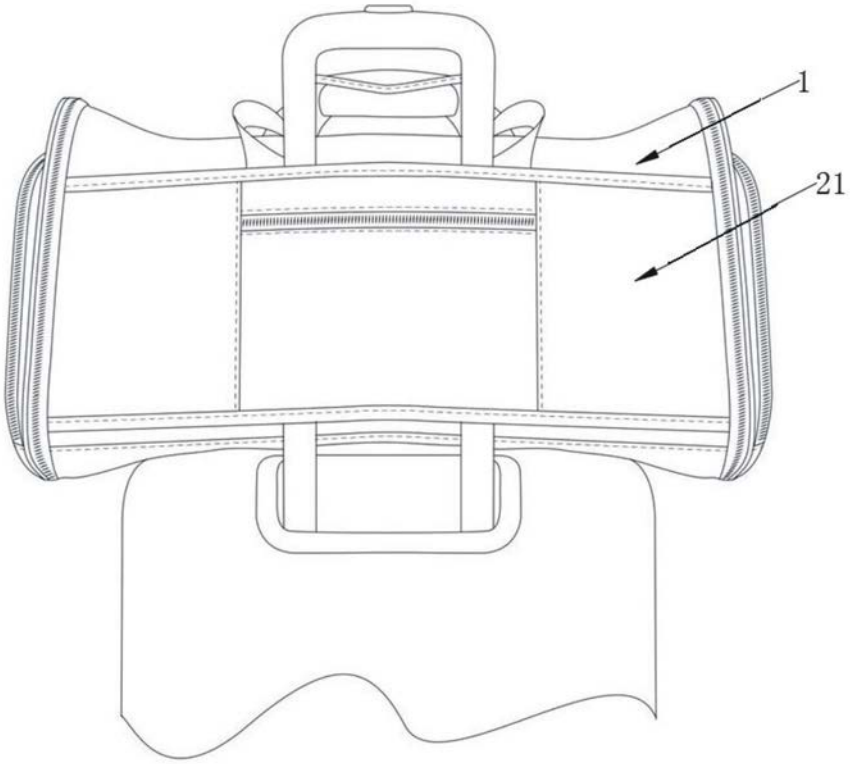

图2

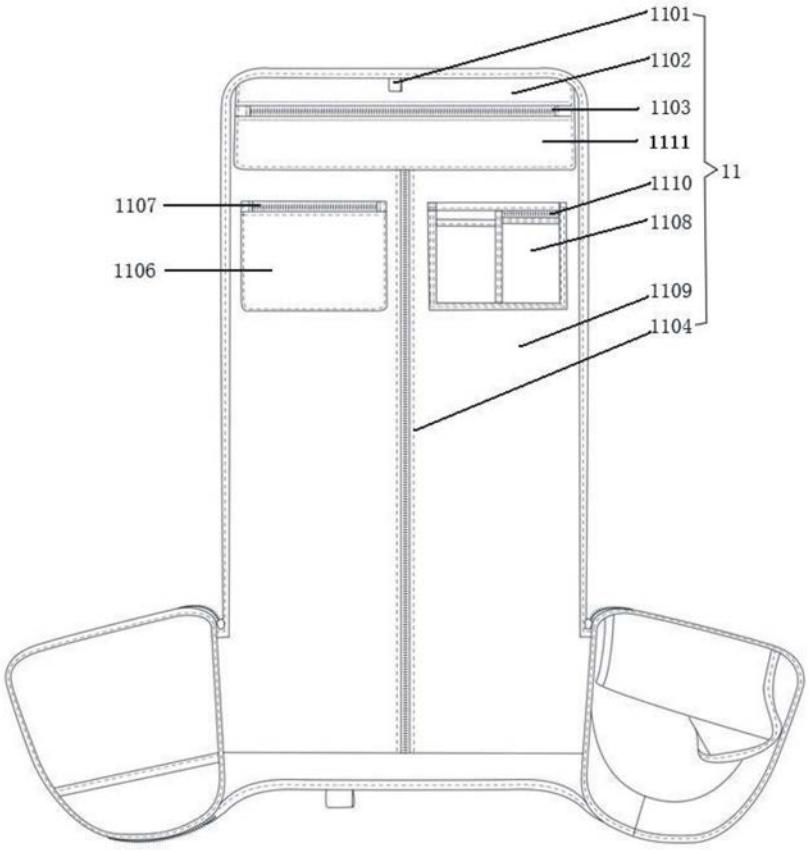

图3

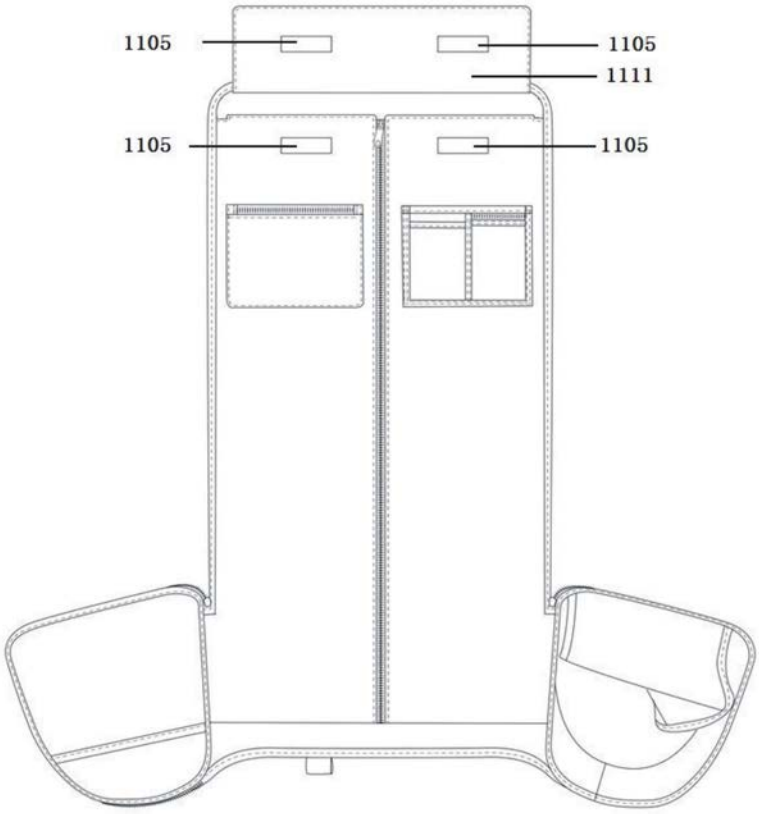

图4

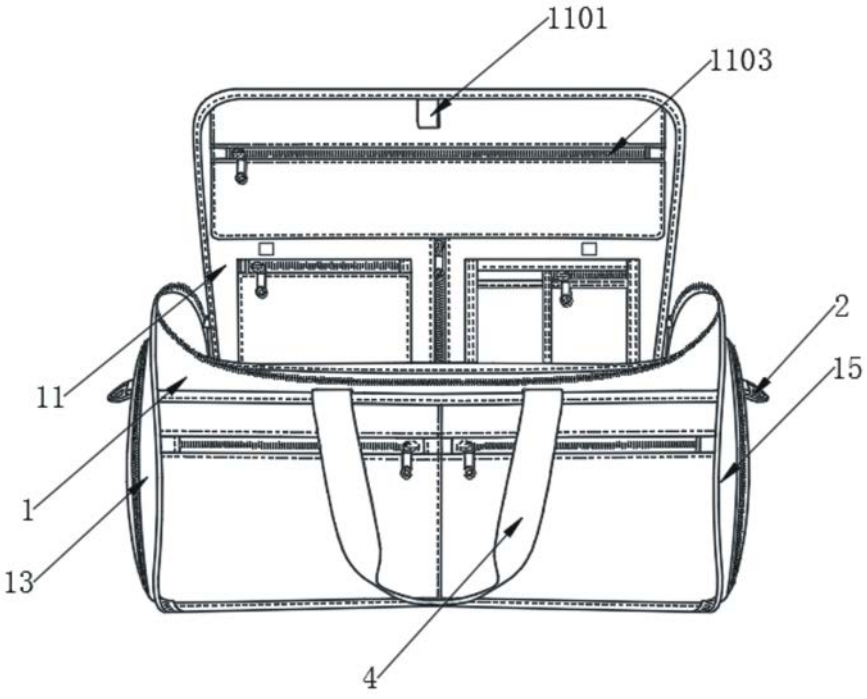

图5

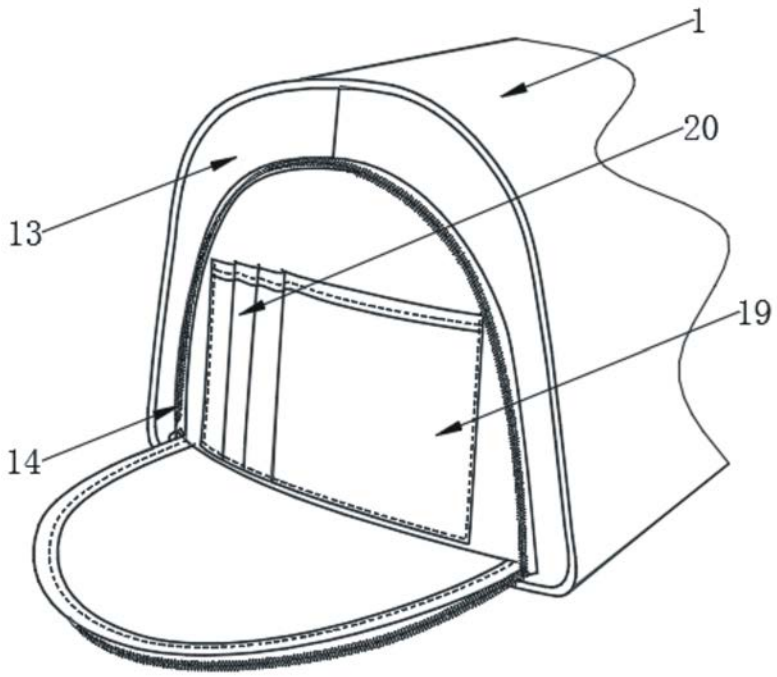

图6

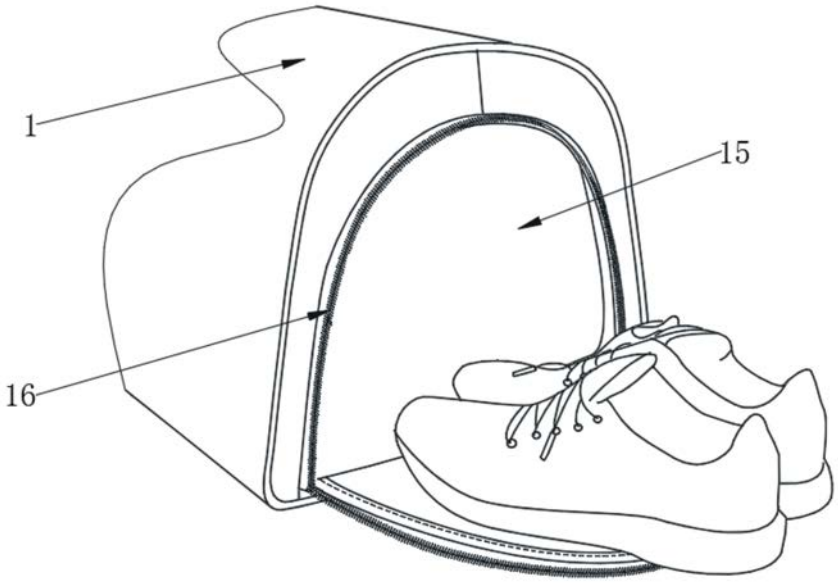

图7

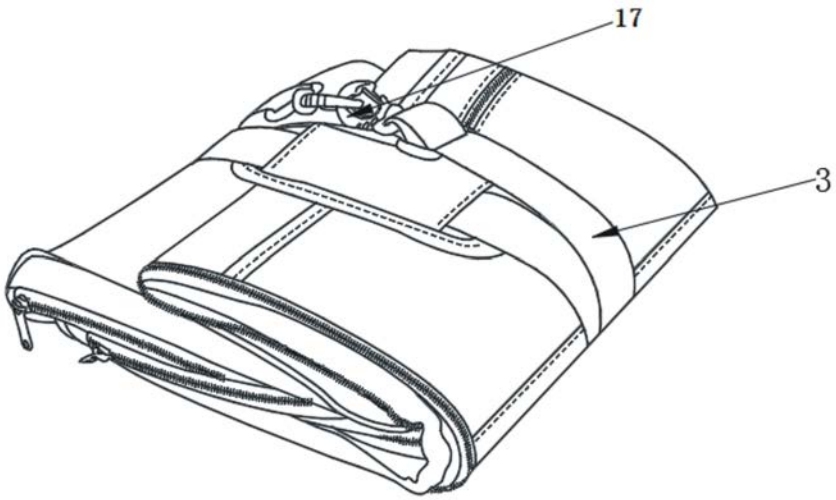

图8

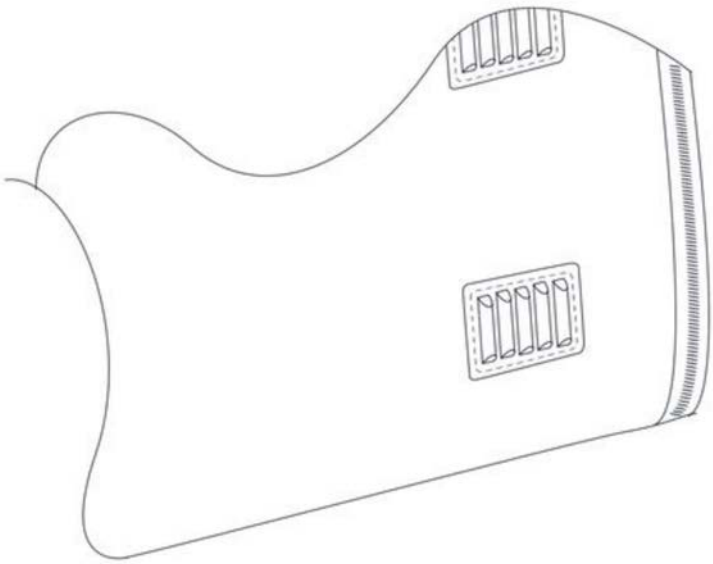

图9