(19)中华人民共和国国家知识产权局

(12)实用新型专利

(10)授权公告号 CN 201938985 U
(45)授权公告日 2011.08.24

(21)申请号 201020635052.3

(22)申请日 2010.11.30

(73)专利权人 赵鑫鹏
地址 116000 辽宁省大连市旅顺口区长城镇黄家村（大连市旅顺口区长城中心小学）

(72)发明人 赵鑫鹏

(51)Int.Cl.
A47G 21/06(2006.01)

权利要求书 1 页 说明书 1 页 附图 1 页

(54)实用新型名称

多功能餐具

(57)摘要

一种多功能餐具，主要包括勺体以及勺把，勺体底端延伸加工多根锥状插头，勺体侧边沿加工为锯齿状刀头；勺把为空心管结构，底端开口穿过勺体进行连接。本实用新型具有结构合理、方便实用、功能全面等优点。

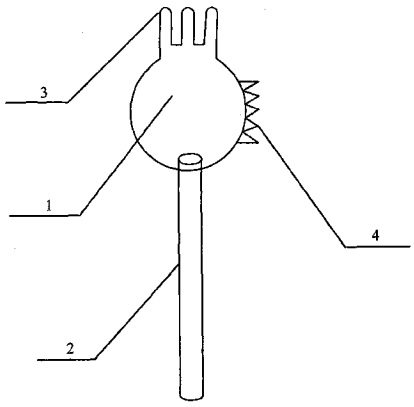

CN 201938985 U

1. 一种多功能餐具，主要包括勺体 (1) 以及勺把 (2)，其特征在于：勺体 (1) 底端延伸加工多根锥状插头 (3)，勺体 (1) 侧边沿加工为锯齿状刀头 (4)；勺把 (2) 为空心管结构，底端开口穿过勺体 (1) 进行连接。

多功能餐具

[0001] 技术领域 本实用新型涉及一种生活用品，尤其是一种餐具。

[0002] 背景技术 众所周知，在人们生活中，叉子、勺子、刀具等餐具是不可或缺的用品。但是，上述的各种餐具全部采用单体式结构，无法与其他餐具组合使用，在进餐过程中，人们需要不断的更换餐具，非常的麻烦。

[0003] 发明内容 本实用新型的目的是提供一种结构合理、方便实用、功能全面的多功能餐具。

[0004] 本实用新型主要包括勺体以及勺把，勺体底端延伸加工多根锥状插头，勺体侧边沿加工为锯齿状刀头；勺把为空心管结构，底端开口穿过勺体进行连接。

[0005] 使用时，使用者握住勺把，可利用勺体侧边的锯齿状刀头切割食物，还可直接使用勺体舀取液体食物。另外，使用者还可把勺体插入饮品液面下方，然后用嘴对准勺把的管口处吸食，发挥吸管作用。

[0006] 与已有技术相比，本实用新型的有益效果为：结构合理、方便实用、功能全面。

[0007] 附图说明 图 1 为本实用新型的立体结构简图。

[0008] 具体实施方式 在图 1 所示的本实用新型的立体结构简图中，主要包括勺体 1 以及勺把 2，勺体底端延伸加工多根锥状插头 3，勺体侧边沿加工为锯齿状刀头 4；勺把为空心管结构，底端开口穿过勺体进行连接。

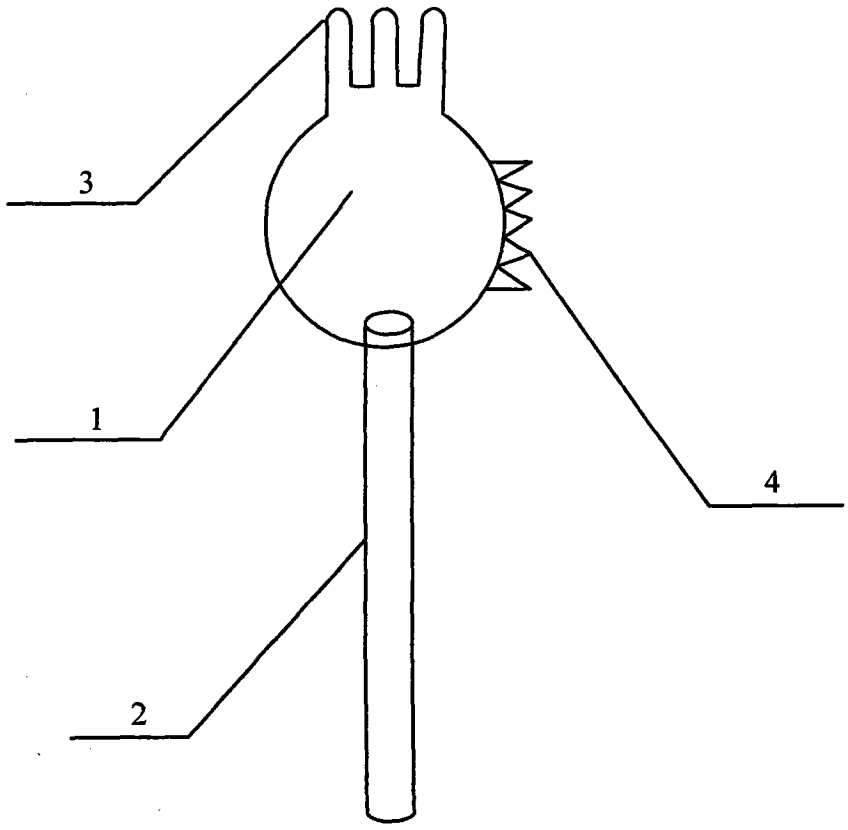

图 1