(19)国家知识产权局

(12)发明专利申请

(10)申请公布号 CN 116349709 A
(43)申请公布日 2023.06.30

(21)申请号 202310108624.4

(22)申请日 2023.02.14

(71)申请人 江门市蓬江区裕威倡电器实业有限公司
地址 529000 广东省江门市蓬江区棠下镇新昌村元山仔工业区

(72)发明人 刘嘉良 曾铭钦 梁伟 陈柏川 陈伟昌

(74)专利代理机构 无锡苏元专利代理事务所(普通合伙) 32471
专利代理师 邓琪

(51)Int.Cl.
A21C 1/02(2006.01)
A21C 1/14(2006.01)
A21C 1/00(2006.01)
A21D 8/04(2006.01)

权利要求书2页 说明书5页 附图8页

(54)发明名称

一种便于加料配比调节的和面机及方法

(57)摘要

本发明公开了一种便于加料配比调节的和面机及方法，涉及食品加工技术领域，该和面机包括载料架和设置在其一侧的导向柱，所述载料架上方设有一个用于承装面粉的搅拌桶，搅拌桶侧面通过定位杆与导向柱连接固定，所述搅拌桶下端口配合设有一个活动底板，所述活动底板连接用于带动其翻转以实现卸料的卸料驱动件，所述搅拌桶外侧设有多个用于方便加料的加料机构，所述搅拌桶上方设有一个用于封盖的搅拌罩，本发明通过设置加料机构，方便控制配料的比例，保证了加工的质量，其不仅可以按照常规的搅拌方式对面粉进行搅拌成团处理，还可以切换成圆辊状结构对面团进行揉动挤压，极大的提高了和面的效果，实用性强。

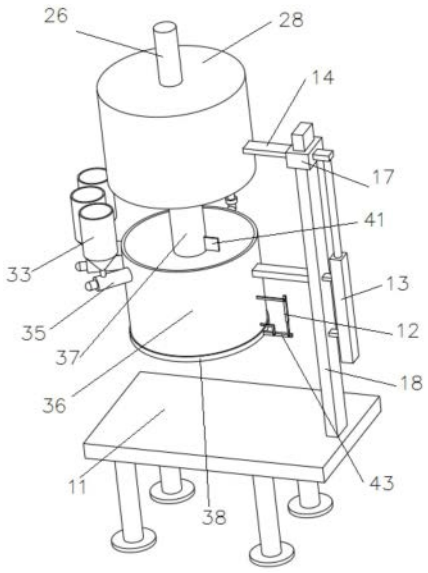

CN 116349709 A

1.一种便于加料配比调节的和面机，包括载料架(11)和设置在其一侧的导向柱(18)，所述载料架(11)上方设有一个用于承装面粉的搅拌桶(36)，搅拌桶(36)侧面通过定位杆与导向柱(18)连接固定，所述搅拌桶(36)下端口配合设有一个活动底板(38)，所述活动底板(38)连接用于带动其翻转以实现卸料的卸料驱动件；

其特征在于，所述搅拌桶(36)外侧设有多个用于方便加料的加料机构，所述搅拌桶(36)上方设有一个用于封盖的搅拌罩(28)，所述搅拌罩(28)右侧连接用于带动其上下移动的升降驱动件，所述搅拌罩(28)上设有用于对物料进行搅拌和揉压的混合部件，通过混合部件对物料进行充分的混合和揉打。

2.根据权利要求1所述的一种便于加料配比调节的和面机，其特征在于，所述混合部件包括设置在搅拌罩(28)下端位置的旋转座(45)，旋转座(45)连接用于带动其转动的转动机构，所述旋转座(45)的直径位置上开设有一个横移滑槽，该横移滑槽中配合设有一个横移滑块(15)，所述横移滑块(15)的截面为工字型结构，所述横移滑块(15)上转动设有一个搅拌轴(46)，该搅拌轴(46)下端设有用于对物料进行混合的搅拌柱(37)，所述搅拌柱(37)外侧设有一个搅拌侧板(41)，所述搅拌轴(46)外侧设有从动齿轮，从动齿轮与驱动齿轮相互啮合，所述横移滑块(15)上端设有用于带动驱动齿轮转动的第一电机(31)，所述旋转座(45)上还设有用于带动搅拌轴(46)横移以实现对面团揉打的揉打驱动件。

3.根据权利要求2所述的一种便于加料配比调节的和面机，其特征在于，所述揉打驱动件包括转动设置在搅拌轴(46)外侧的连接套环(30)，所述连接套环(30)右侧与横移连杆(22)连接，横移连杆(22)右端设有一个横移活塞块(21)，所述横移活塞块(21)与横移活塞筒(20)内部滑动配合，所述横移活塞筒(20)与旋转座(45)上端的竖板连接固定，所述连接套环(30)内部开设有缓存腔，缓存腔通过横移连杆(22)内部的导流通道与横移活塞筒(20)内部连通，所述搅拌轴(46)上端设有一个注液腔(16)，所述注液腔(16)中配合设有一个挤压活塞块，挤压活塞块上端设有一个受力块，受力块与搅拌轴(46)上端通过第一弹簧(24)连接固定，搅拌罩(28)上端还设有用于对受力块产生作用力的推动单元，搅拌柱(37)的直径至少为搅拌桶(36)直径的四分之一，所述搅拌轴(46)上还设有用于带动搅拌侧板(41)收纳的收纳单元。

4.根据权利要求3所述的一种便于加料配比调节的和面机，其特征在于，所述收纳单元包括设置在搅拌柱(37)内部的收纳腔，所述搅拌柱(37)外侧开设有与搅拌侧板(41)相配合的收纳缺口，所述搅拌侧板(41)内端与搅拌柱(37)内壁之间通过第二弹簧(40)连接固定，所述搅拌侧板(41)内侧上端设有一个倾斜设置的引导斜杆(39)，所述搅拌轴(46)中心位置设有一个与收纳腔连通的传动穿孔，该传动穿孔中配合设有一个抵压柱(42)，抵压柱(42)和传动穿孔的截面为矩形或椭圆形，所述抵压柱(42)上端与挤压活塞块连接，在挤压活塞块向下移动时，抵压柱(42)也会受到下压力，从而对引导斜杆(39)的斜面产生作用力，使得搅拌侧板(41)收入收纳腔中，所述抵压柱(42)下端设有一个挤压套，挤压套与抵压柱(42)端部通过缓冲弹簧连接，缓冲弹簧的弹性系数大于第二弹簧(40)的弹性系数，搅拌侧板(41)外端与搅拌柱(37)表面弧度相配合。

5.根据权利要求4所述的一种便于加料配比调节的和面机，其特征在于，所述推动单元包括水平设置在受力块上的水平穿孔，该水平穿孔中滑动设有一个旋转横杆(25)，所述旋转横杆(25)和水平穿孔之间设有限制二者相对转动的旋转限位件，旋转限位件的设置使得

旋转横杆(25)只能水平滑动,无法与水平穿孔相对转动,所述旋转横杆(25)两侧转动设有一个抵压轮(23),所述旋转横杆(25)外端转动设有与搅拌罩(28)内壁滚动接触的钢球,所述搅拌罩(28)上端设有一个挤压推动杆(26),所述挤压推动杆(26)的输出端设有一个抵压盘(27),所述抵压盘(27)下端阵列分布有若干个与抵压轮(23)相配合的抵压凸起(29)。

6.根据权利要求2所述的一种便于加料配比调节的和面机,其特征在于,所述转动机构包括设置在旋转座(45)上端的从动齿环(34),所述从动齿环(34)一侧的搅拌罩(28)上安装有一个第二电机(32),所述第二电机(32)的输出端设有一个旋转齿轮,旋转齿轮与从动齿环(34)相互啮合。

7.根据权利要求1所述的一种便于加料配比调节的和面机,其特征在于,所述升降驱动件包括设置在搅拌罩(28)右侧的连接横杆(14),所述连接横杆(14)与滑动设置在导向柱(18)外侧的升降滑套(17)连接,所述升降滑套(17)连接用于带动其上下移动的升降推动杆(13),所述升降推动杆(13)下端与导向柱(18)外侧连接固定。

8.根据权利要求1所述的一种便于加料配比调节的和面机,其特征在于,所述加料机构包括用于存储原料的料筒(33),所述料筒(33)下端口连通有水平设置的送料绞龙(35),所述送料绞龙(35)的出料位置与搅拌桶(36)连通,这样就可以通过送料绞龙(35)水平送料,从而便于控制物料的配比,加料机构还包括用于存储液体的储液箱(44),每个储液箱的出水端都与搅拌桶(36)连通,储液箱(44)的出水管位置设有流量阀。

9.根据权利要求1所述的一种便于加料配比调节的和面机,其特征在于,所述卸料驱动件包括设置在活动底板(38)一侧的转动连杆(43),所述转动连杆(43)上端与搅拌桶(36)右侧的L型杆转动连接,所述转动连杆(43)端部与卸料推杆(12)的输出端转动连接,所述卸料推杆(12)的尾端与搅拌桶(36)外侧的侧杆端部转动连接。

10.一种权利要求1-9任一项所述的一种便于加料配比调节的和面机的使用方法,其特征在于,包括以下步骤:

步骤一:通过加料机构加入相应的面粉、酵母粉、水和其他配料,然后第一电机(31)驱动搅拌轴转动,搅拌轴带动搅拌柱(37)转动,搅拌柱(37)带动搅拌侧板(41)转动,从而对物料进行混合;

步骤二:当面粉成团后,通过挤压推动杆(26)带动抵压盘(27)下降,抵压盘(27)下端面会挤压抵压轮(23),从而使得受力块被压动,这样挤压活塞块则会受到驱动力,同时抵压柱(42)也会下降,从而触发收纳单元将搅拌侧板(41)收纳入搅拌柱(37)内部,随着搅拌轴(46)的转动,抵压轮(23)会沿着抵压盘(27)下端面滚动,当与抵压凸起(29)的时候,抵压轮(23)会向下移动,从而使得挤压活塞块沿着注液腔(16)下移,从而进一步带动横移活塞筒(20)和横移连杆(22)伸长,再配合第一弹簧(24)的复位,这样横移活塞筒(20)和横移连杆(22)会间歇性伸长和缩短,从而使得搅拌柱(37)可以对搅拌桶(36)内部的面团进行间歇性挤压,由于在转动机构的带动下,旋转座会带动横移滑块(15)转动,这样搅拌柱(37)则会围绕搅拌桶(36)轴线公转,这样就可以与搅拌桶(36)内壁相配合对面团进行挤压揉动,有效的提高了和面效果。

一种便于加料配比调节的和面机及方法

技术领域

[0001] 本发明涉及食品加工技术领域,具体是一种便于加料配比调节的和面机及方法。

背景技术

[0002] 全自动和面机属于面食机械的一种,其主要就是将面粉和水就行均匀的混合,还可以打蛋,拌馅,有正反转精装和面机、简装和面机、和面搅拌机、强力和面机、双速双动和面机等,通过调研可以发现,现在的和面机都是采用一个搅拌杆对面粉和水进行均匀混合,直至将面粉搅拌至团状状态,这种和面方式其实仅仅是利用机械将面粉和水混合,与传统人工和面方式相比仅仅是提高了和面效率,降低了工作强度,但是这种和面的方式缺少对面团进行揉动打操作,所以传统的这种和面装置加工出来的面团还需要进行揉打操作,比如现有专利公告号为CN112690298B的专利,其中记载了对面粉的和面方式,这种和面与大多数和面一样,仅仅利用搅拌叶进行和面,缺少对面团的揉打处理,并且该装置在加料的时候也不方便,需要将面粉整袋的倒入,这样对操作人员的力气要求较高。

[0003] 基于此,现在提供一种便于加料配比调节的和面机及方法,可以消除现有装置存在的弊端。

发明内容

[0004] 本发明的目的在于提供一种便于加料配比调节的和面机及方法,以解决背景技术中的问题。

[0005] 为实现上述目的,本发明提供如下技术方案:

[0006] 一种便于加料配比调节的和面机,包括载料架和设置在其一侧的导向柱,所述载料架上方设有一个用于承装面粉的搅拌桶,搅拌桶侧面通过定位杆与导向柱连接固定,所述搅拌桶下端口配合设有一个活动底板,所述活动底板连接用于带动其翻转以实现卸料的卸料驱动件,所述搅拌桶外侧设有多个用于方便加料的加料机构,所述搅拌桶上方设有一个用于封盖的搅拌罩,所述搅拌罩右侧连接用于带动其上下移动的升降驱动件,所述搅拌罩上设有用于对物料进行搅拌和揉压的混合部件,通过混合部件对物料进行充分的混合和揉打。

[0007] 在上述技术方案的基础上,本发明还提供以下可选技术方案:

[0008] 在一种可选方案中:所述混合部件包括设置在搅拌罩下端位置的旋转座,旋转座连接用于带动其转动的转动机构,所述旋转座的直径位置上开设有一个横移滑槽,该横移滑槽中配合设有一个横移滑块,所述横移滑块的截面为工字型结构,所述横移滑块上转动设有一个搅拌轴,该搅拌轴下端设有用于对物料进行混合的搅拌柱,所述搅拌柱外侧设有一个搅拌侧板,所述搅拌轴外侧设有从动齿轮,从动齿轮与驱动齿轮相互啮合,所述横移滑块上端设有用于带动驱动齿轮转动的第一电机,所述旋转座上还设有用于带动搅拌轴横移以实现对面团揉打的揉打驱动件。

[0009] 在一种可选方案中:所述揉打驱动件包括转动设置在搅拌轴外侧的连接套环,所

述连接套环右侧与横移连杆连接，横移连杆右端设有一个横移活塞块，所述横移活塞块与横移活塞筒内部滑动配合，所述横移活塞筒与旋转座上端的竖板连接固定，所述连接套环内部开设有缓存腔，缓存腔通过横移连杆内部的导流通道与横移活塞筒内部连通，所述搅拌轴上端设有一个注液腔，所述注液腔中配合设有一个挤压活塞块，挤压活塞块上端设有一个受力块，受力块与搅拌轴上端通过第一弹簧连接固定，搅拌罩上端还设有用于对受力块产生作用力的推动单元，搅拌柱的直径至少为搅拌桶直径的四分之一，所述搅拌轴上还设有用于带动搅拌侧板收纳的收纳单元。

[0010] 在一种可选方案中：所述收纳单元包括设置在搅拌柱内部的收纳腔，所述搅拌柱外侧开设有与搅拌侧板相配合的收纳缺口，所述搅拌侧板内端与搅拌柱内壁之间通过第二弹簧连接固定，所述搅拌侧板内侧上端设有一个倾斜设置的引导斜杆，所述搅拌轴中心位置设有一个与收纳腔连通的传动穿孔，该传动穿孔中配合设有一个抵压柱，抵压柱和传动穿孔的截面为矩形或椭圆形，所述抵压柱上端与挤压活塞块连接，在挤压活塞块向下移动时，抵压柱也会受到下压力，从而对引导斜杆的斜面产生作用力，使得搅拌侧板收入收纳腔中，所述抵压柱下端设有一个挤压套，挤压套与抵压柱端部通过缓冲弹簧连接，缓冲弹簧的弹性系数大于第二弹簧的弹性系数，搅拌侧板外端与搅拌柱表面弧度相配合。

[0011] 在一种可选方案中：所述推动单元包括水平设置在受力块上的水平穿孔，该水平穿孔中滑动设有一个旋转横杆，所述旋转横杆和水平穿孔之间设有限制二者相对转动的旋转限位件，旋转限位件的设置使得旋转横杆只能水平滑动，无法与水平穿孔相对转动，所述旋转横杆两侧转动设有一个抵压轮，所述旋转横杆外端转动设有与搅拌罩内壁滚动接触的钢球，所述搅拌罩上端设有一个挤压推动杆，所述挤压推动杆的输出端设有一个抵压盘，所述抵压盘下端阵列分布有若干个与抵压轮相配合的抵压凸起。

[0012] 在一种可选方案中：所述转动机构包括设置在旋转座上端的从动齿环，所述从动齿环一侧的搅拌罩上安装有一个第二电机，所述第二电机的输出端设有一个旋转齿轮，旋转齿轮与从动齿环相互啮合。

[0013] 在一种可选方案中：所述升降驱动件包括设置在搅拌罩右侧的连接横杆，所述连接横杆与滑动设置在导向柱外侧的升降滑套连接，所述升降滑套连接用于带动其上下移动的升降推动杆，所述升降推动杆下端与导向柱外侧连接固定。

[0014] 在一种可选方案中：所述加料机构包括用于存储原料的料筒，所述料筒下端口连通有水平设置的送料绞龙，所述送料绞龙的出料位置与搅拌桶连通，这样就可以通过送料绞龙水平送料，从而便于控制物料的配比，加料机构还包括用于存储液体的储液箱，每个储液箱的出水端都与搅拌桶连通，储液箱的出水管位置设有流量阀。

[0015] 在一种可选方案中：所述卸料驱动件包括设置在活动底板一侧的转动连杆，所述转动连杆上端与搅拌桶右侧的L型杆转动连接，所述转动连杆端部与卸料推杆的输出端转动连接，所述卸料推杆的尾端与搅拌桶外侧的侧杆端部转动连接。

[0016] 在一种可选方案中：所述搅拌桶外侧还设有加热套板。

[0017] 相较于现有技术，本发明的有益效果如下：

[0018] 本发明通过设置加料机构，方便控制配料的比例，保证了加工的质量，其不仅可以按照常规的搅拌方式对面粉进行搅拌成团处理，还可以切换成圆辊状结构对面团进行揉动挤压，极大的提高了和面的效果，实用性强。

附图说明

[0019] 图1为本发明的结构示意图。

[0020] 图2为本发明另一侧的结构示意图。

[0021] 图3为本发明的搅拌罩底部结构示意图。

[0022] 图4为本发明旋转座和抵压盘的结构示意图。

[0023] 图5为本发明旋转座上方的结构示意图。

[0024] 图6为本发明旋转横杆和抵压柱的结构示意图。

[0025] 图7为本发明连接套环、横移连杆以及横移活塞筒的结构示意图。

[0026] 图8为本发明搅拌柱内部的结构示意图。

[0027] 附图标记注释：载料架11、卸料推杆12、升降推动杆13、连接横杆14、横移滑块15、注液腔16、升降滑套17、导向柱18、横移活塞筒20、横移活塞块21、横移连杆22、抵压轮23、第一弹簧24、旋转横杆25、挤压推动杆26、抵压盘27、搅拌罩28、抵压凸起29、连接套环30、第一电机31、第二电机32、料筒33从动齿环34、送料绞龙35、搅拌桶36、搅拌柱37、活动底板38、引导斜杆39、第二弹簧40、搅拌侧板41、抵压柱42、转动连杆43、储液箱44、旋转座45、搅拌轴46。

具体实施方式

[0028] 为了使本发明的目的、技术方案及优点更加清楚明白，以下结合附图及实施例，对本发明进行进一步详细说明。

[0029] 在一个实施例中，如图1-图8所示，一种便于加料配比调节的和面机，包括载料架11和设置在其一侧的导向柱18，所述载料架11上方设有一个搅拌桶36，搅拌桶36侧面通过定位杆与导向柱18连接固定，所述搅拌桶36下端口配合设有一个活动底板38，所述活动底板38连接用于带动其翻转以实现卸料的卸料驱动件，所述搅拌桶36外侧设有多个用于方便加料的加料机构，所述搅拌桶36上方设有一个用于封盖的搅拌罩28，所述搅拌罩28右侧连接用于带动其上下移动的升降驱动件，通过升降驱动件带动搅拌罩28上下移动，以便实现开合，所述搅拌罩28上设有用于对物料进行搅拌和揉压的混合部件，通过混合部件对物料进行充分的混合和揉打，从而保证了和面效果；

[0030] 所述混合部件包括设置在搅拌罩28下端位置的旋转座45，旋转座45连接用于带动其转动的转动机构，所述旋转座45的直径位置上开设有一个横移滑槽，该横移滑槽中配合设有一个横移滑块15，所述横移滑块15的截面为工字型结构，所述横移滑块15上转动设有一个搅拌轴46，该搅拌轴46下端设有用于对物料进行混合的搅拌柱37，所述搅拌柱37外侧设有一个搅拌侧板41，所述搅拌轴46外侧设有从动齿轮，从动齿轮与驱动齿轮相互啮合，所述横移滑块15上端设有用于带动驱动齿轮转动的第一电机31，在第一电机31的作用下，驱动齿轮与从动齿轮相配合带动搅拌轴46转动，这样搅拌侧板41随着搅拌柱37转动，从而对物料进行混合，所述旋转座45上还设有用于带动搅拌轴46横移以实现对面团揉打的揉打驱动件；

[0031] 所述揉打驱动件包括转动设置在搅拌轴46外侧的连接套环30，所述连接套环30右侧与横移连杆22连接，横移连杆22右端设有一个横移活塞块21，所述横移活塞块21与横移活塞筒20内部滑动配合，所述横移活塞筒20与旋转座45上端的竖板连接固定，所述连接套

环30内部开设有缓存腔，缓存腔通过横移连杆22内部的导流通道与横移活塞筒20内部连通，所述搅拌轴46上端设有一个注液腔16，所述注液腔16中配合设有一个挤压活塞块，挤压活塞块上端设有一个受力块，受力块与搅拌轴46上端通过第一弹簧24连接固定，搅拌罩28上端还设有用于对受力块产生作用力的推动单元，在推动单元的作用下，受力块带动挤压活塞块向下移动，挤压活塞块将液体压入横移活塞筒20中，这样横移活塞筒20和横移连杆22就会伸长，从而推动横移滑块15沿着横移滑槽滑动，这样搅拌柱37就会朝向搅拌桶36内壁移动，从而对面团进行挤压处理，这里的搅拌柱37的直径至少为搅拌桶36直径的四分之一，从而保证对面团的作用为揉动，而不是切割，所述搅拌轴46上还设有用于带动搅拌侧板41收纳的收纳单元，避免搅拌侧板41伸出影响揉动操作；

[0032] 旋转限位件包括设置在旋转横杆25外侧的限位凸起和设置在水平穿孔内壁的限位凹槽；

[0033] 所述收纳单元包括设置在搅拌柱37内部的收纳腔，所述搅拌柱37外侧开设有与搅拌侧板41相配合的收纳缺口，所述搅拌侧板41内端与搅拌柱37内壁之间通过第二弹簧40连接固定，所述搅拌侧板41内侧上端设有一个倾斜设置的引导斜杆39，所述搅拌轴中心位置设有一个与收纳腔连通的传动穿孔，该传动穿孔中配合设有一个抵压柱42，抵压柱42和传动穿孔的截面为矩形或椭圆形，所述抵压柱42上端与挤压活塞块连接，在挤压活塞块向下移动时，抵压柱42也会受到下压力，从而对引导斜杆39的斜面产生作用力，使得搅拌侧板41收入收纳腔中，所述抵压柱42下端设有一个挤压套，挤压套与抵压柱42端部通过缓冲弹簧连接，这里的缓冲弹簧的弹性系数大于第二弹簧40的弹性系数，以便搅拌侧板41可以顺利收纳，这里的搅拌侧板41外端与搅拌柱37表面弧度相配合，当搅拌侧板41收入收纳腔中后，搅拌侧板41的表面刚好与搅拌柱37表面吻合；

[0034] 所述推动单元包括水平设置在受力块上的水平穿孔，该水平穿孔中滑动设有一个旋转横杆25，所述旋转横杆25和水平穿孔之间设有限制二者相对转动的旋转限位件，旋转限位件的设置使得旋转横杆25只能水平滑动，无法与水平穿孔相对转动，所述旋转横杆25两侧转动设有一个抵压轮23，所述旋转横杆25外端转动设有与搅拌罩28内壁滚动接触的钢球，所述搅拌罩28上端设有一个挤压推动杆26，所述挤压推动杆26的输出端设有一个抵压盘27，所述抵压盘27下端阵列分布有若干个与抵压轮23相配合的抵压凸起29，在实际使用时，通过挤压推动杆26带动抵压盘27下降，抵压盘27下端面会挤压抵压轮23，从而使得受力块被压动，这样挤压活塞块则会受到驱动力，同时抵压柱42也会下降，从而触发收纳单元将搅拌侧板41收纳入搅拌柱37内部，随着搅拌轴46的转动，抵压轮23会沿着抵压盘27下端面滚动，当与抵压凸起29的时候，抵压轮23会向下移动，从而使得挤压活塞块沿着注液腔16下移，从而进一步带动横移活塞筒20和横移连杆22伸长，再配合第一弹簧24的复位，这样横移活塞筒20和横移连杆22会间歇性伸长和缩短，从而使得搅拌柱37可以对搅拌桶36内部的面团进行揉动处理；

[0035] 所述转动机构包括设置在旋转座45上端的从动齿环34，所述从动齿环34一侧的搅拌罩28上安装有一个第二电机32，所述第二电机32的输出端设有一个旋转齿轮，旋转齿轮与从动齿环34相互啮合，所述旋转齿轮在第二电机32的带动下驱动从动齿环34转动，从而带动旋转座45转动；

[0036] 所述升降驱动件包括设置在搅拌罩28右侧的连接横杆14，所述连接横杆14与滑动

设置在导向柱18外侧的升降滑套17连接，所述升降滑套17连接用于带动其上下移动的升降推动杆13，所述升降推动杆13下端与导向柱18外侧连接固定，这样就可以通过升降推动杆13带动升降滑套17沿着导向柱18上下滑动，从而带动搅拌罩28上下移动；

[0037] 所述加料机构包括用于存储原料的料筒33，所述料筒33下端口连通有水平设置的送料绞龙35，所述送料绞龙35的出料位置与搅拌桶36连通，这样就可以通过送料绞龙35水平送料，从而便于控制物料的配比，加料机构还包括用于存储液体的储液箱44，每个储液箱44的出水端都与搅拌桶36连通，储液箱44的出水管位置设有流量阀，便于控制液体加料量，这样就方便控制物料的配比；

[0038] 所述卸料驱动件包括设置在活动底板38一侧的转动连杆43，所述转动连杆43上端与搅拌桶36右侧的L型杆转动连接，所述转动连杆43端部与卸料推杆12的输出端转动连接，所述卸料推杆12的尾端与搅拌桶36外侧的侧杆端部转动连接，这样就可以通过卸料推杆12对从动齿环34产生推动力，从而使得转动连杆43转动，转动连杆43端部的活动底板38则会与搅拌桶36实现开合，从而为卸料提供动力；

[0039] 为了使得和面速度提高，所述搅拌桶36外侧还设有加热套板，这样就可以对物料进行辅助加热，避免冬天气温较低和面效果不佳的问题，并且在后期发酵时，也可以将温度提高，从而提高发酵效率。

[0040] 上述实施例公布了一种便于加料配比调节的和面机，其中，在实际使用时，通过加料机构加入相应的面粉、酵母粉、水和其他配料，然后第一电机31驱动搅拌轴转动，搅拌轴带动搅拌柱37转动，搅拌柱37带动搅拌侧板41转动，从而对物料进行混合，当面粉成团后，通过挤压推动杆26带动抵压盘27下降，抵压盘27下端面会挤压抵压轮23，从而使得受力块被压动，这样挤压活塞块则会受到驱动力，同时抵压柱42也会下降，从而触发收纳单元将搅拌侧板41收纳入搅拌柱37内部，随着搅拌轴46的转动，抵压轮23会沿着抵压盘27下端面滚动，当与抵压凸起29的时候，抵压轮23会向下移动，从而使得挤压活塞块沿着注液腔16下移，从而进一步带动横移活塞筒20和横移连杆22伸长，再配合第一弹簧24的复位，这样横移活塞筒20和横移连杆22会间歇性伸长和缩短，从而使得搅拌柱37可以对搅拌桶36内部的面团进行间歇性挤压，由于在转动机构的带动下，旋转座45会带动横移滑块15转动，这样搅拌柱37则会围绕搅拌桶36轴线公转，这样就可以与搅拌桶36内壁相配合对面团进行挤压揉动，有效的提高了和面效果；

[0041] 在实际操作时，抵压凸起29下降的幅度越大，搅拌轴37对面团的挤压幅度越大，以便调节揉动效果。

[0042] 以上所述，仅为本公开的具体实施方式，但本公开的保护范围并不局限于此，任何熟悉本技术领域的技术人员在本公开揭露的技术范围内，可轻易想到变化或替换，都应涵盖在本公开的保护范围之内。因此，本公开的保护范围应以权利要求的保护范围为准。

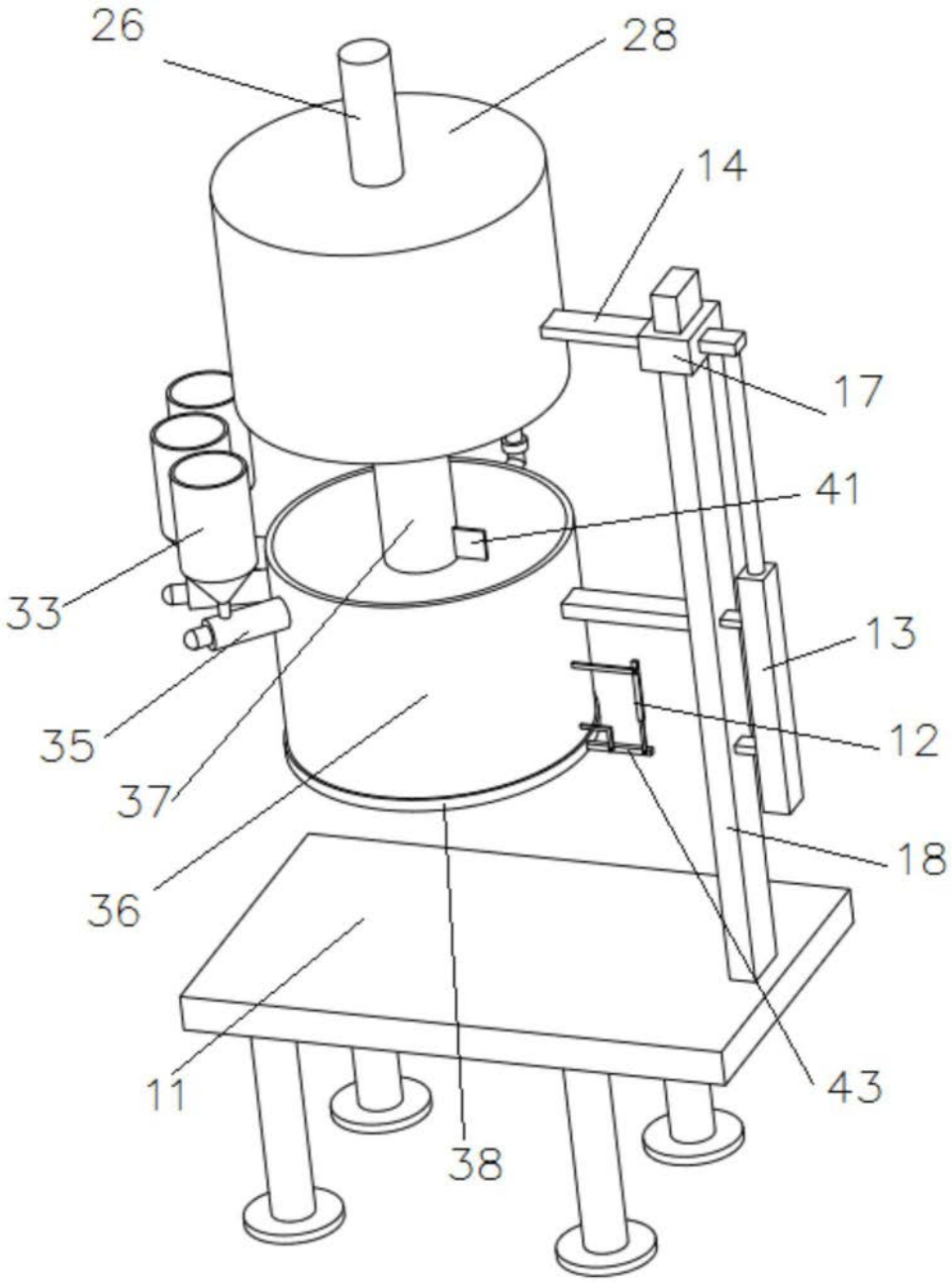

图1

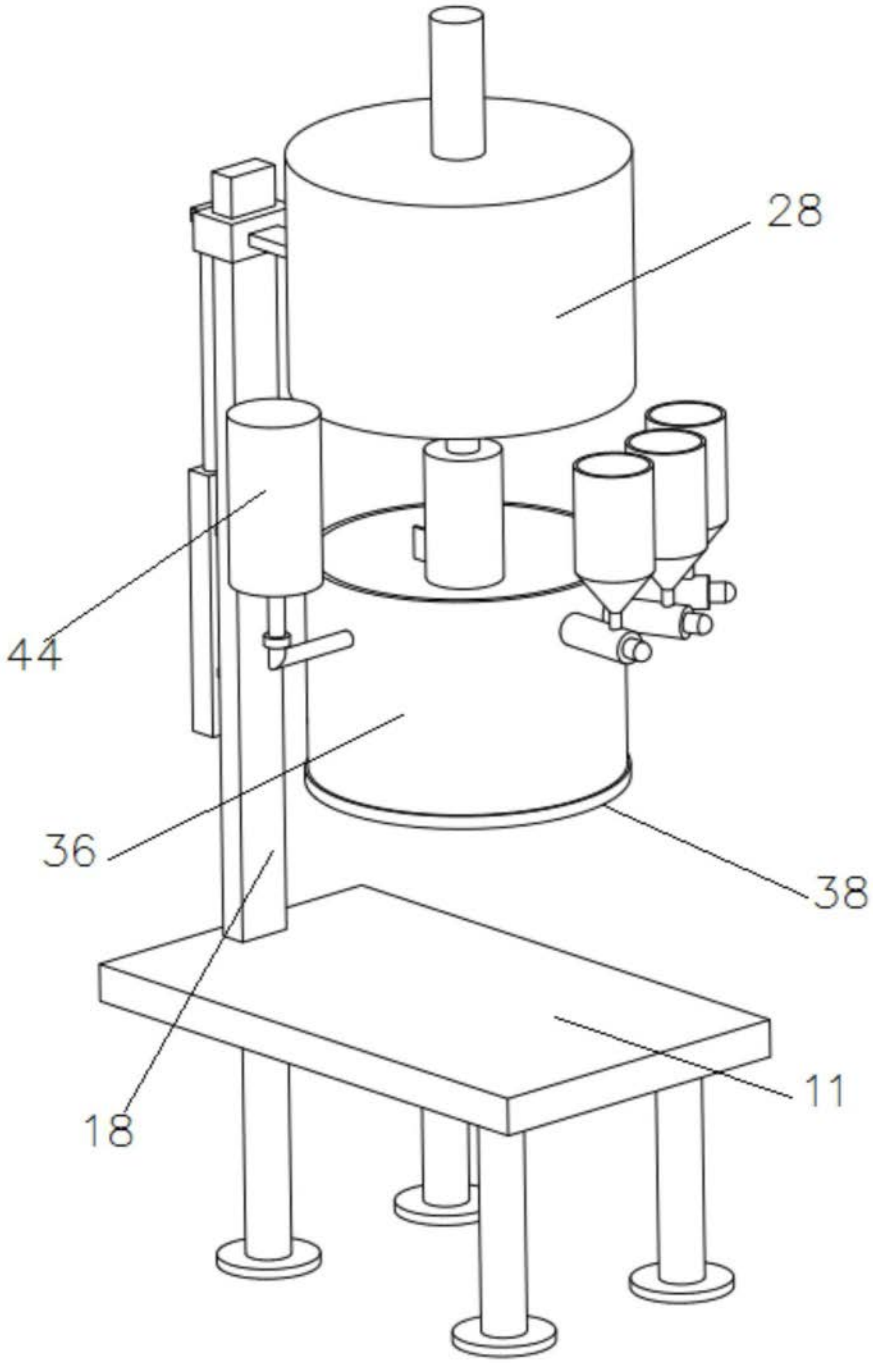

图2

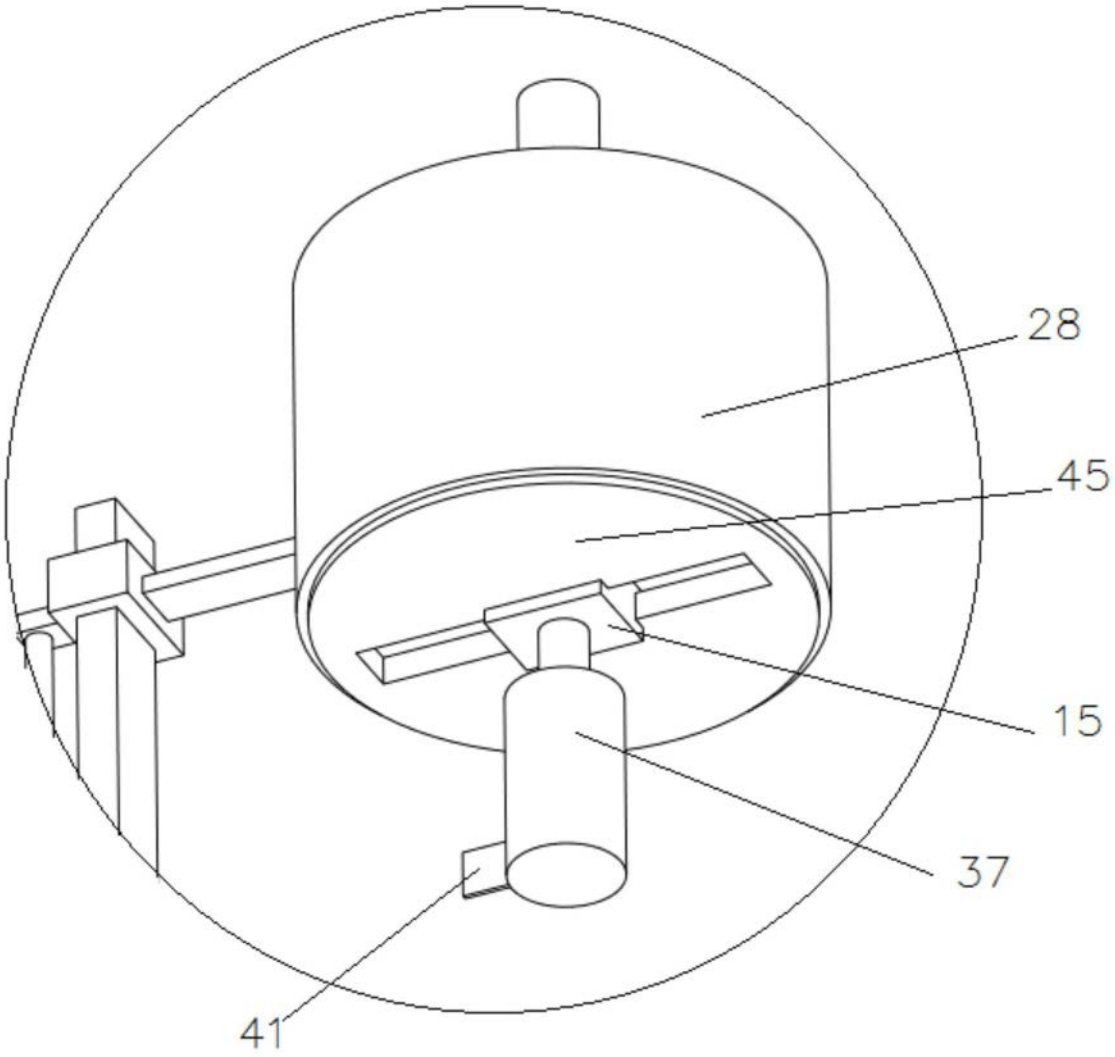

图3

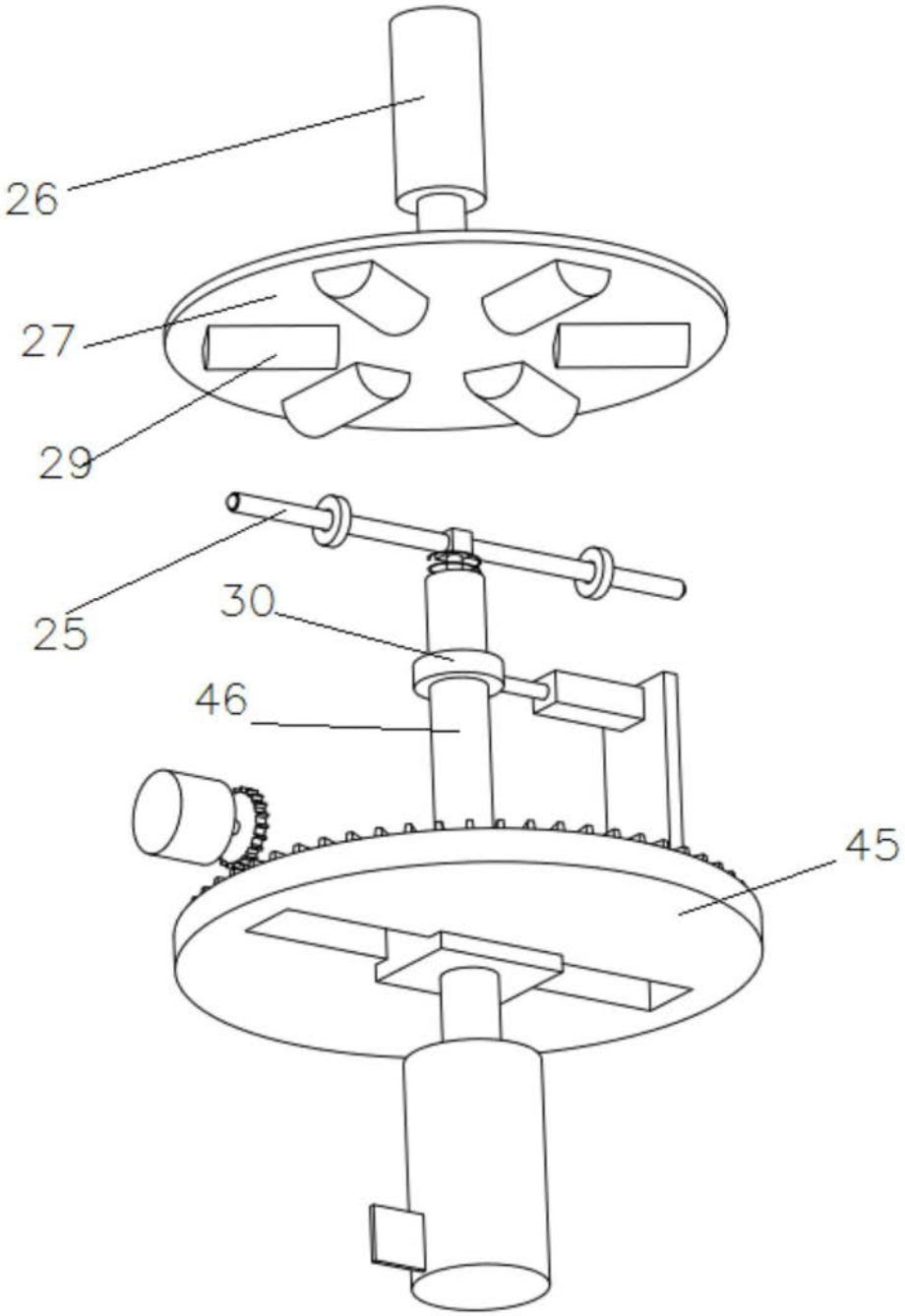

图4

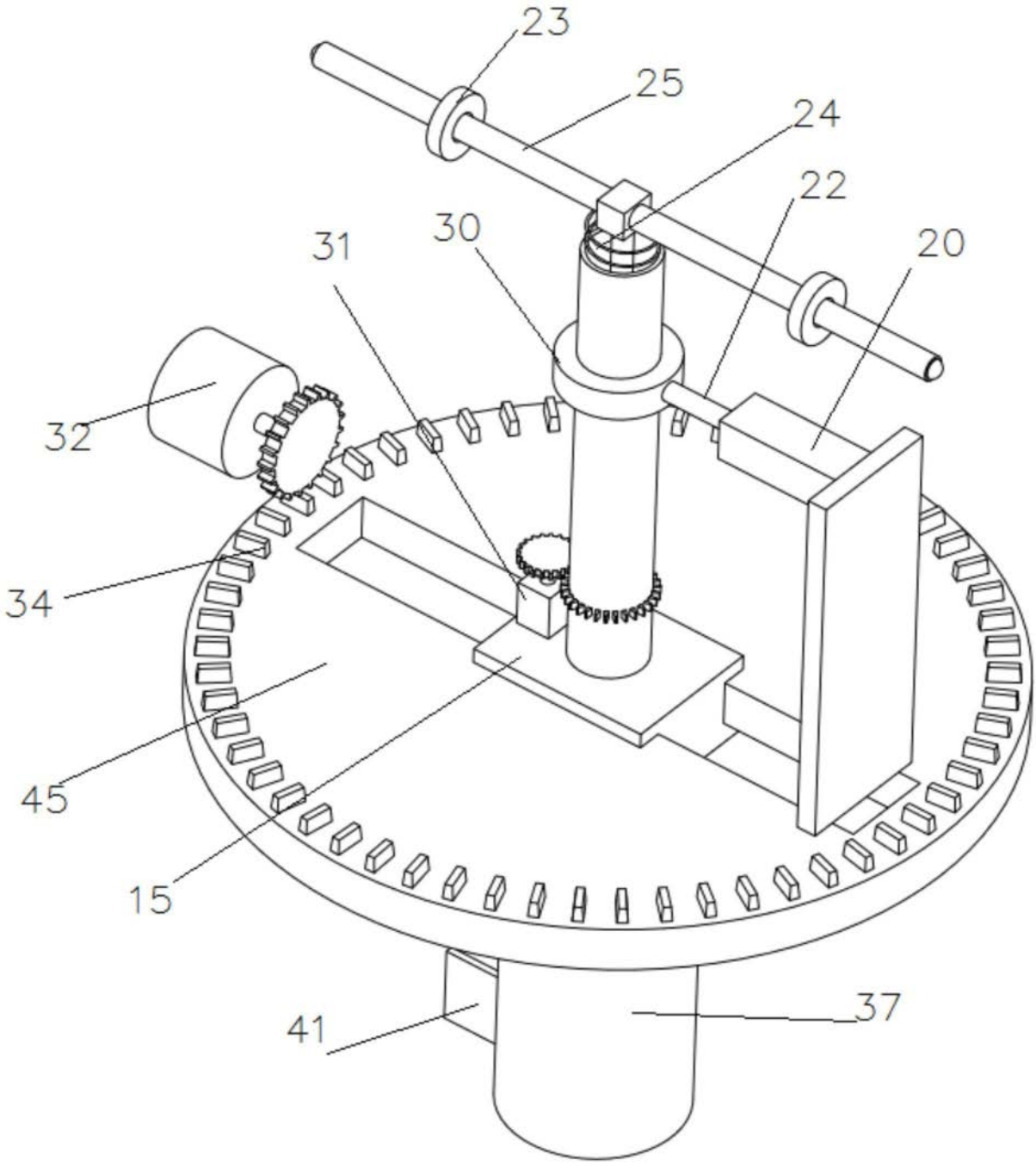

图5

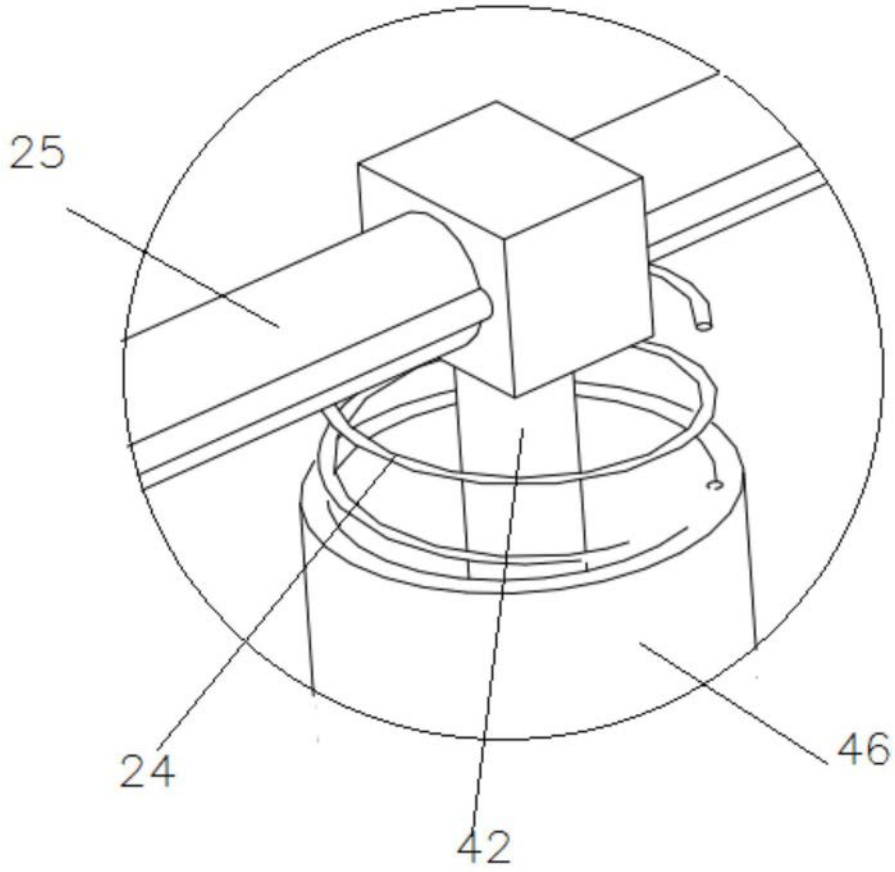

图6

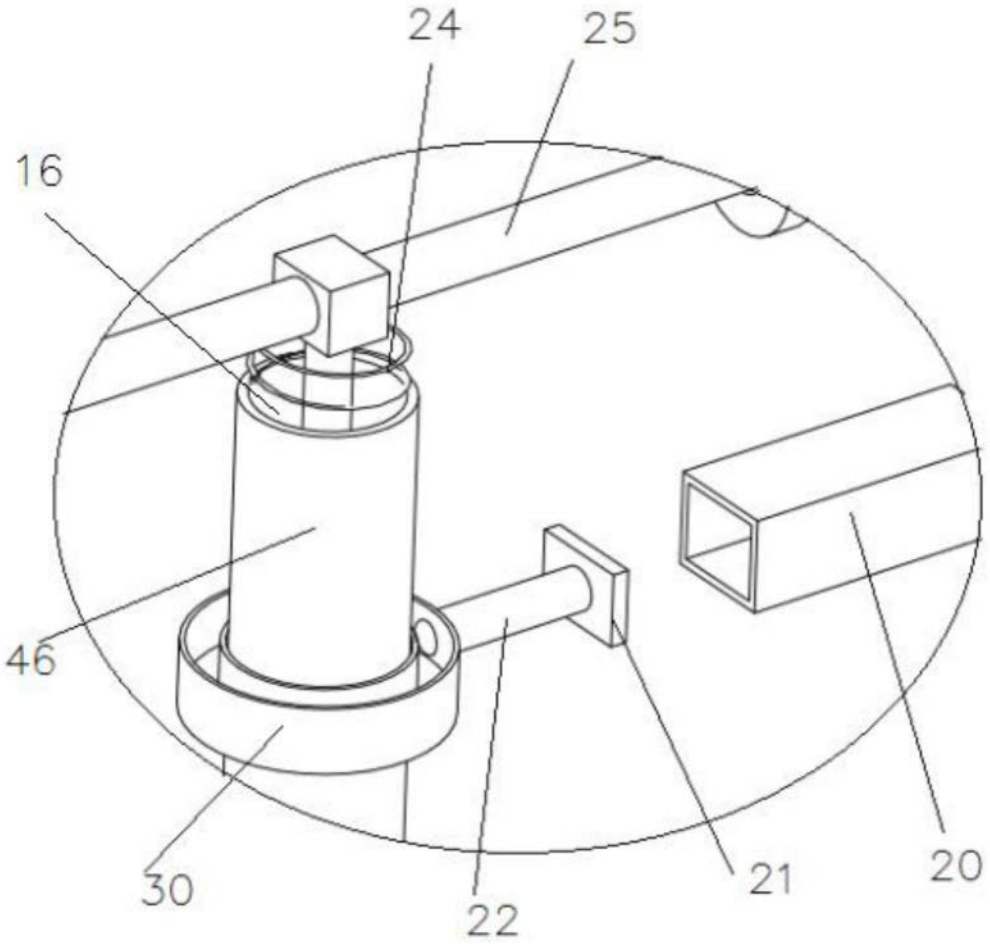

图7

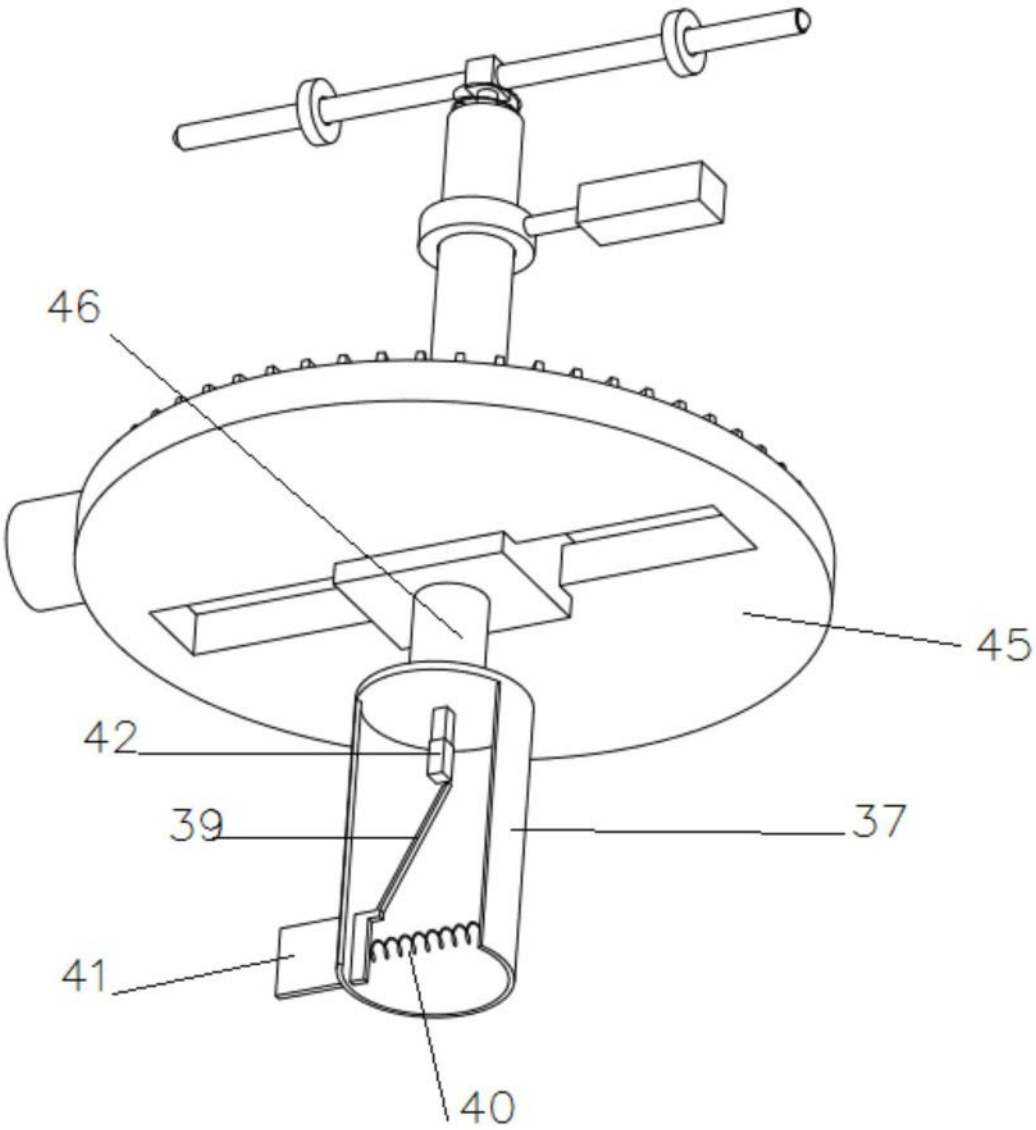

图8