(19)中华人民共和国国家知识产权局

(12)实用新型专利

(10)授权公告号 CN 208610086 U
(45)授权公告日 2019.03.19

(21)申请号 201820730578.6

(22)申请日 2018.05.17

(73)专利权人 厚朴(天津)文化传播有限公司
地址 300000 天津市河西区友谊北路与绍兴道交口广银大厦1-504

(72)发明人 李颖钰

(51)Int.Cl.
A46B 11/04(2006.01)
B44D 7/00(2006.01)

权利要求书1页 说明书2页 附图1页

(54)实用新型名称

一种字画清洁设备

(57)摘要

本实用新型公开了一种字画清洁设备，包括储料盒，所述储料盒的上端设有盖板，且储料盒的下端胶接有固定杆，固定杆的下端开设有安装槽，安装槽内部安装有水平设置的活动板，活动板的下端胶接有刷毛，且活动板的上端胶接有连接杆，连接杆的上端胶接有挡板，挡板的下端与挡块相接触，挡块为圆环形，且挡块的外壁与安装槽的内壁胶接连接，挡板的上端胶接有弹簧，并且弹簧的上端与支撑杆胶接连接，支撑杆为水平设置，且支撑杆的两端与安装槽的内壁胶接连接，本装置使用过程中，可以通过按压力量合理的控制清洗剂的量，提高清洗效率，且不易出现清洗剂滴落到字画其它区域的情况，操作过程方便简单。

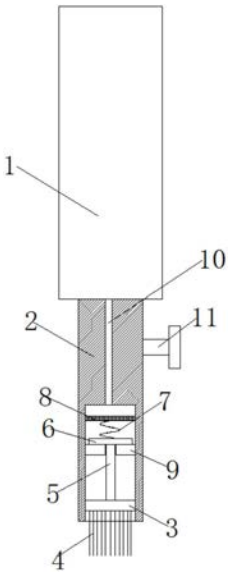

CN 208610086 U

1.一种字画清洁设备，包括储料盒(1)，其特征在于，所述储料盒(1)的上端设有盖板，且储料盒(1)的下端胶接有固定杆(2)，固定杆(2)的下端开设有安装槽，安装槽内部安装有水平设置的活动板(3)，活动板(3)的下端胶接有刷毛(4)，且活动板(3)的上端胶接有连接杆(5)，连接杆(5)的上端胶接有挡板(6)，挡板(6)的下端与挡块(9)相接触，挡块(9)为圆环形，且挡块(9)的外壁与安装槽的内壁胶接连接，挡板(6)的上端胶接有弹簧(7)，并且弹簧(7)的上端与支撑杆(8)胶接连接，支撑杆(8)为水平设置，且支撑杆(8)的两端与安装槽的内壁胶接连接。

2.根据权利要求1所述的一种字画清洁设备，其特征在于，所述固定杆(2)的内部嵌入安装有连接管(10)，连接管(10)的上端与储料盒(1)相连通，连接管(10)的下端与安装槽相连通，且固定杆(2)安装有截止阀(11)。

3.根据权利要求1所述的一种字画清洁设备，其特征在于，所述活动板(3)的外壁上设有两个滑块，安装槽的内壁上开设有两个竖直设置的滑槽，滑块的一端插设在滑槽的内侧，且活动板(3)与安装槽的内壁连接处胶接有橡胶密封圈。

4.根据权利要求1所述的一种字画清洁设备，其特征在于，所述挡板(6)的材质为硅胶或者橡胶，且挡板(6)的直径大于挡块(9)的内径。

5.根据权利要求1所述的一种字画清洁设备，其特征在于，所述活动板(3)上开设有均匀分布的小孔。

一种字画清洁设备

技术领域

[0001] 本实用新型涉及字画清洁装置技术领域，尤其涉及一种字画清洁设备。

背景技术

[0002] 字画在古玩中属于特别娇贵的一类。其贵在于它是纯艺术品，一些名人字画更是稀世之宝。如果字画被泥土、墨水、油脂等弄脏，要进行清洗。一般情况下，要用软性的毛笔或刷子蘸些清洗剂对字画进行清洗，但毛笔或刷子蘸取清洗剂时蘸取量不容易控制，清洗剂蘸取过多时，过多的清洗剂可能会滴落到字画的其他区域，对字画造成污染，清洗剂蘸取过少时，清洗剂效果不够理想，需要反复清洗。

实用新型内容

[0003] 本实用新型的目的是为了解决现有技术中存在的缺点，而提出的一种字画清洁设备。

[0004] 为了实现上述目的，本实用新型采用了如下技术方案：

[0005] 一种字画清洁设备，包括储料盒，所述储料盒的上端设有盖板，且储料盒的下端胶接有固定杆，固定杆的下端开设有安装槽，安装槽内部安装有水平设置的活动板，活动板的下端胶接有刷毛，且活动板的上端胶接有连接杆，连接杆的上端胶接有挡板，挡板的下端与挡块相接触，挡块为圆环形，且挡块的外壁与安装槽的内壁胶接连接，挡板的上端胶接有弹簧，并且弹簧的上端与支撑杆胶接连接，支撑杆为水平设置，且支撑杆的两端与安装槽的内壁胶接连接。

[0006] 优选的，所述固定杆的内部嵌入安装有连接管，连接管的上端与储料盒相连通，连接管的下端与安装槽相连通，且固定杆安装有截止阀。

[0007] 优选的，所述活动板的外壁上设有两个滑块，安装槽的内壁上开设有两个竖直设置的滑槽，滑块的一端插设在滑槽的内侧，且活动板与安装槽的内壁连接处胶接有橡胶密封圈。

[0008] 优选的，所述挡板的材质为硅胶或者橡胶，且挡板的直径大于挡块的内径。

[0009] 优选的，所述活动板上开设有均匀分布的小孔。

[0010] 本实用新型的有益效果是：本装置使用过程中，先将清洗剂加入到储料盒中，打开固定杆上的截止阀，此时清洗剂流入到挡板的上方，将刷毛轻轻压在字画上，此时活动板向上运动，连接杆带动挡板向上运动，挡板与挡块相分离，此时清洗剂通过挡块与连接杆之间的缝隙向下流动，最终清洗剂通过活动板上的小孔流到刷毛上，此时可以利用刷毛和清洗剂对字画进行清洗，清洗过程中，按压刷毛力量越大，出来的清洗剂越多，按压刷毛力量越小，出来的清洗剂越少，可以通过按压力量合理的控制清洗剂的量，提高清洗效率，且不易出现清洗剂滴落到字画其它区域的情况，操作过程方便简单。

附图说明

[0011] 图1为本实用新型提出的一种字画清洁设备的结构示意图；

[0012] 图2为本实用新型提出的活动板的结构示意图。

[0013] 图中：1储料盒、2固定杆、3活动板、4刷毛、5连接杆、6挡板、7弹簧、8支撑杆、9挡块、10连接管、11截止阀。

具体实施方式

[0014] 下面将结合本实用新型实施例中的附图，对本实用新型实施例中的技术方案进行清楚、完整地描述，显然，所描述的实施例仅仅是本实用新型一部分实施例，而不是全部的实施例。

[0015] 参照图1-2，一种字画清洁设备，包括储料盒1，所述储料盒1的上端设有盖板，且储料盒1的下端胶接有固定杆2，固定杆2的下端开设有安装槽，安装槽内部安装有水平设置的活动板3，活动板3的下端胶接有刷毛4，且活动板3的上端胶接有连接杆5，连接杆5的上端胶接有挡板6，挡板6的下端与挡块9相接触，挡块9为圆环形，且挡块9的外壁与安装槽的内壁胶接连接，挡板6的上端胶接有弹簧7，并且弹簧7的上端与支撑杆8胶接连接，支撑杆8为水平设置，且支撑杆8的两端与安装槽的内壁胶接连接，所述固定杆2的内部嵌入安装有连接管10，连接管10的上端与储料盒1相连通，连接管10的下端与安装槽相连通，且固定杆2安装有截止阀11，所述活动板3的外壁上设有两个滑块，安装槽的内壁上开设有两个竖直设置的滑槽，滑块的一端插设在滑槽的内侧，且活动板3与安装槽的内壁连接处胶接有橡胶密封圈，所述挡板6的材质为硅胶或者橡胶，且挡板6的直径大于挡块9的内径，所述活动板3上开设有均匀分布的小孔。

[0016] 本实施例中，本装置使用过程中，先将清洗剂加入到储料盒1中，打开固定杆2上的截止阀11，此时清洗剂流入到挡板6的上方，将刷毛轻轻压在字画上，此时活动板3向上运动，连接杆5带动挡板6向上运动，挡板6与挡块9相分离，此时清洗剂通过挡块9与连接杆5之间的缝隙向下流动，最终清洗剂通过活动板3上的小孔流到刷毛4上，此时可以利用刷毛4和清洗剂对字画进行清洗，清洗过程中，按压刷毛4力量越大，出来的清洗剂越多，按压刷毛4力量越小，出来的清洗剂越少，可以通过按压力量合理的控制清洗剂的量，提高清洗效率，且不易出现清洗剂滴落到字画其它区域的情况，操作过程方便简单，装置初次使用时，可以在普通白纸上练习对清洁剂出料量的控制。

[0017] 以上所述，仅为本实用新型较佳的具体实施方式，但本实用新型的保护范围并不局限于此，任何熟悉本技术领域的技术人员在本实用新型揭露的技术范围内，根据本实用新型的技术方案及其实用新型构思加以等同替换或改变，都应涵盖在本实用新型的保护范围之内。

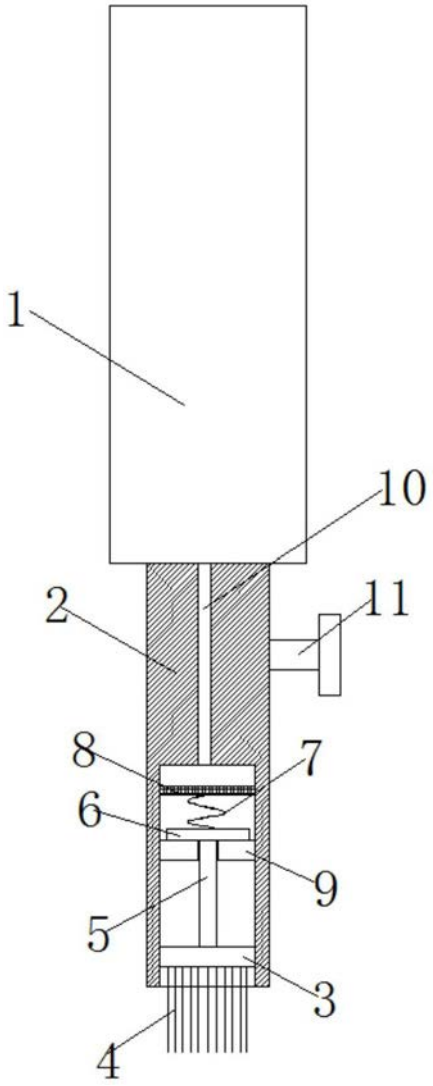

图1

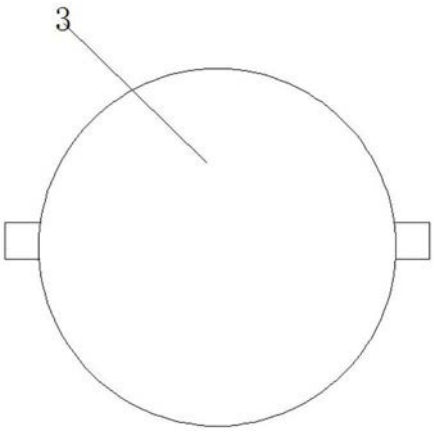

图2