(19)国家知识产权局

(12)实用新型专利

(10)授权公告号 CN 221814960 U
(45)授权公告日 2024.10.11

(21)申请号 202323017208.8

(22)申请日 2023.11.09

(73)专利权人 重庆市沙坪坝区人民医院
地址 400030 重庆市沙坪坝区井口街道嘉朗路2号

(72)发明人 穆伦鸿 旦芳 吴汶亚 张小琴

(74)专利代理机构 北京众合诚成知识产权代理有限公司 11246
专利代理师 李纯斌

(51)Int.Cl.
A61M 5/52(2006.01)
A61M 5/14(2006.01)

权利要求书1页 说明书4页 附图3页

(54)实用新型名称

一种输液固定器

(57)摘要

本实用新型公开了一种输液固定器,包括固定板、用于固定固定板的定位部件以及用于固定患者手腕部的锁定部件,所述定位部件包括分别开设于固定板底部两侧的调节槽、设于调节槽内的调节块、与调节块相连的双向螺杆、与双向螺杆一端固定连接的连接盘、与连接盘一侧固定连接的转动杆以及与调节块底部固定连接的U型架,本实用新型通过设置固定板、定位部件以及锁定部件,解决了目前的儿童输液固定器在使用时,虽然可以对患病儿童手腕部进行固定,但是患病儿童还是可能因为针扎输液时的疼痛感,出现手臂乱动的情况,从而容易造成穿刺处出现鼓针情况,需要重新扎针,造成患病儿童不适,进而导致实用性较低的问题。

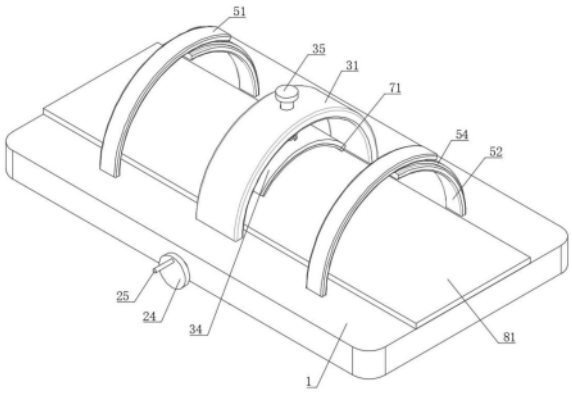

CN 221814960 U

1.一种输液固定器,包括固定板(1)、用于固定固定板(1)的定位部件以及用于固定患者手腕部的锁定部件,其特征在于:所述定位部件包括分别开设于固定板(1)底部两侧的调节槽(21)、设于调节槽(21)内的调节块(22)、与调节块(22)相连的双向螺杆(23)、与双向螺杆(23)一端固定连接的连接盘(24)、与连接盘(24)一侧固定连接的转动杆(25)、与调节块(22)底部固定连接的U型架(26)以及用于提高连接稳定性的辅助部件,所述双向螺杆(23)贯穿调节块(22)且与调节块(22)螺接,所述双向螺杆(23)贯穿固定板(1)且与固定板(1)转动连接,所述调节块(22)与调节槽(21)滑动连接。

2.根据权利要求1所述的一种输液固定器,其特征在于:所述锁定部件包括与固定板(1)顶部固定连接的连接环(31)、开设于连接环(31)顶部的滑动口(32)、设于滑动口(32)内的压杆(33)、与压杆(33)底部固定连接的锁定板(34)、与压杆(33)顶部固定连接的限位板(35)、套设于压杆(33)外侧的弹簧(36)以及用于进一步提高固定效果的弹性部件,所述压杆(33)与滑动口(32)滑动连接,所述锁定板(34)的形状为弧形。

3.根据权利要求1所述的一种输液固定器,其特征在于:所述辅助部件包括与U型架(26)底部相连的第一螺杆(41)、与第一螺杆(41)底部固定连接的转动钮(42)、与第一螺杆(41)顶部相连的顶板(43)以及用于防止顶板(43)旋转的止转部件,所述顶板(43)与第一螺杆(41)转动连接,所述第一螺杆(41)与U型架(26)螺接。

4.根据权利要求2所述的一种输液固定器,其特征在于:所述弹性部件包括分别与固定板(1)顶部两侧相连的第一弹性带(51)、与固定板(1)顶部另两侧相连的第二弹性带(52)、与第一弹性带(51)底部相连的魔术贴勾面(53)以及与第二弹性带(52)顶部相连的魔术贴毛面(54)。

5.根据权利要求3所述的一种输液固定器,其特征在于:所述止转部件包括开设于U型架(26)内一侧的止转槽(61)和与顶板(43)一侧固定连接的止转块(62),所述止转块(62)与止转槽(61)滑动连接。

6.根据权利要求2所述的一种输液固定器,其特征在于:所述锁定板(34)底部设有第一缓冲垫(71),所述第一缓冲垫(71)与锁定板(34)粘连。

7.根据权利要求1所述的一种输液固定器,其特征在于:所述固定板(1)顶部设有第二缓冲垫(81),所述第二缓冲垫(81)与固定板(1)粘连。

一种输液固定器

技术领域

[0001] 本实用新型涉及医疗用具技术领域,具体为一种输液固定器。

背景技术

[0002] 儿童护理,儿童时期有关防病治病、促进健康的卫生技术措施,静脉输液是利用大气压和液体静压原理将大量无菌液体、电解质、药物由静脉输入体内的方法,儿童由于体质相对较弱,容易生病,严重时需要输液治疗。

[0003] 现有的专利CN219001445U公开了一种儿童头部输液用输液管固定器,包括底座,底座上侧拆卸连接有弧形的下压垫,下压垫上方设有上压垫,上压垫左右两端分别设有固定筒,固定筒上滑动连接有拉绳,拉绳下端与下压垫左右两端固定连接,上压垫开设有开口朝上的弧形槽,弧形槽内滑动连接有滑块,滑块上端伸出弧形槽且设有前后方向的下夹板,下夹板前端铰接有上夹板,下夹板与上夹板相对侧分别开设有两个前后相对的凹槽;便于在儿童头部输液时,对儿童的头部穿刺部位进行固定,防止穿刺部位脱落,影响儿童的治疗,且可对输液管进行固定,防止儿童抓挠输液管,导致输液管移动,操作方便,构思新颖,实用性强。

[0004] 目前的儿童输液固定器在使用时,虽然可以对患病儿童手腕部进行固定,但是患病儿童还是可能因为针扎输液时的疼痛感,出现手臂乱动的情况,从而容易造成穿刺处出现鼓针情况,需要重新扎针,造成患病儿童不适,进而导致实用性较低。

实用新型内容

[0005] 本实用新型的目的在于针对现有技术的不足之处,提供一种输液固定器,以解决上述背景技术中提出的目前的儿童输液固定器在使用时,虽然可以对患病儿童手腕部进行固定,但是患病儿童还是可能因为针扎输液时的疼痛感,出现手臂乱动的情况,从而容易造成穿刺处出现鼓针情况,需要重新扎针,造成患病儿童不适,进而导致实用性较低的问题。

[0006] 为实现上述目的,本实用新型提供如下技术方案:一种输液固定器,包括固定板、用于固定固定板的定位部件以及用于固定患者手腕部的锁定部件,所述定位部件包括分别开设于固定板底部两侧的调节槽、设于调节槽内的调节块、与调节块相连的双向螺杆、与双向螺杆一端固定连接的连接盘、与连接盘一侧固定连接的转动杆、与调节块底部固定连接的U型架以及用于提高连接稳定性的辅助部件,所述双向螺杆贯穿调节块且与调节块螺接,所述双向螺杆贯穿固定板且与固定板转动连接,所述调节块与调节槽滑动连接。

[0007] 优选的,所述锁定部件包括与固定板顶部固定连接的连接环、开设于连接环顶部的滑动口、设于滑动口内的压杆、与压杆底部固定连接的锁定板、与压杆顶部固定连接的限位板、套设于压杆外侧的弹簧以及用于进一步提高固定效果的弹性部件,所述压杆与滑动口滑动连接,所述锁定板的形状为弧形。

[0008] 优选的,所述辅助部件包括与U型架底部相连的第一螺杆、与第一螺杆底部固定连接的转动钮、与第一螺杆顶部相连的顶板以及用于防止顶板旋转的止转部件,所述顶板与

第一螺杆转动连接,所述第一螺杆与U型架螺接。

[0009] 优选的,所述弹性部件包括分别与固定板顶部两侧相连的第一弹性带、与固定板顶部另两侧相连的第二弹性带、与第一弹性带底部相连的魔术贴勾面以及与第二弹性带顶部相连的魔术贴毛面。

[0010] 优选的,所述止转部件包括开设于U型架内一侧的止转槽和与顶板一侧固定连接的止转块,所述止转块与止转槽滑动连接。

[0011] 优选的,所述锁定板底部设有第一缓冲垫,所述第一缓冲垫与锁定板粘连。

[0012] 优选的,所述固定板顶部设有第二缓冲垫,所述第二缓冲垫与固定板粘连。

[0013] 与现有技术相比,本实用新型的有益效果是:

[0014] 1、通过设置固定板和定位部件,通过转动转动杆可以带动连接盘以及双向螺杆转动,进而可以使得两个调节块向相反方向移动,使得调节块带动U型架移动,可以使得U型架固定到椅子上,进而可以将固定板与椅子进行连接固定,通过拧动第一螺杆,可以推动顶板上移,进而可以进一步提高固定板和椅子之间的固定效果,进而可以防止患病儿童在输液时,手臂出现乱动的情况,可以防止患病儿童出现鼓针的情况,进而能够提高实用性。

[0015] 2、通过设置有锁定部件,患病儿童手臂可以穿过连接环并放置到固定板上,通过拉动限位板可以带动压杆上移,压杆上移使得挤压弹簧,弹簧受到挤压而形变,弹簧形变后可以产生反作用力,进而可以推动锁定板对儿童手腕部进行固定,通过第一弹性带和第二弹性带相互连接,可以进一步提高对儿童手腕部的固定效果,进而可以防止儿童手腕部摆动,提高输液稳定性,进而能够进一步提高实用性。

附图说明

[0016] 图1为本实用新型的立体结构示意图;

[0017] 图2为本实用新型的前视图;

[0018] 图3为本实用新型的图2中A-A处的立体剖面图;

[0019] 图4为本实用新型的图2中B-B处的立体剖面图。

[0020] 图中:1、固定板;21、调节槽;22、调节块;23、双向螺杆;24、连接盘;25、转动杆;26、U型架;31、连接环;32、滑动口;33、压杆;34、锁定板;35、限位板;36、弹簧;41、第一螺杆;42、转动钮;43、顶板;51、第一弹性带;52、第二弹性带;53、魔术贴勾面;54、魔术贴毛面;61、止转槽;62、止转块;71、第一缓冲垫;81、第二缓冲垫。

具体实施方式

[0021] 下面将结合本实用新型实施例中的附图,对本实用新型实施例中的技术方案进行清楚、完整地描述,显然,所描述的实施例仅仅是本实用新型一部分实施例,而不是全部的实施例。基于本实用新型中的实施例,本领域普通技术人员在没有做出创造性劳动前提下所获得的所有其他实施例,都属于本实用新型保护的范围。

[0022] 请参阅图1、图2、图3以及图4,本实用新型提供一种技术方案:一种输液固定器,包括固定板1、用于固定固定板1的定位部件以及用于固定患者手腕部的锁定部件,定位部件包括分别开设于固定板1底部两侧的调节槽21、设于调节槽21内的调节块22、与调节块22相连的双向螺杆23、与双向螺杆23一端固定连接的连接盘24、与连接盘24一侧固定连接的转

动杆25、与调节块22底部固定连接的U型架26以及用于提高连接稳定性的辅助部件,双向螺杆23贯穿调节块22且与调节块22螺接,双向螺杆23贯穿固定板1且与固定板1转动连接,调节块22与调节槽21滑动连接,转动双向螺杆23可以使得两个调节块22向相反方向移动,进而可以带动U型架26进行移动,可以使得U型架26与椅子进行连接固定,进而可以将固定板1与椅子进行连接固定,可以防止输液时儿童手臂乱动,辅助部件包括与U型架26底部相连的第一螺杆41、与第一螺杆41底部固定连接的转动钮42、与第一螺杆41顶部相连的顶板43以及用于防止顶板43旋转的止转部件,顶板43与第一螺杆41转动连接,第一螺杆41与U型架26螺接,转动转动钮42可以带动第一螺杆41旋转,第一螺杆41可以带动顶板43上下移动,进而可以提高对固定板1的固定稳定性,有效防止固定板1与椅子脱离,止转部件包括开设于U型架26内一侧的止转槽61和与顶板43一侧固定连接的止转块62,止转块62与止转槽61滑动连接,止转块62可以与顶板43同步移动,可以防止顶板43与第一螺杆41同步转动,保证顶板43移动稳定性。

[0023] 请参阅图1、图2、图3以及图4,锁定部件包括与固定板1顶部固定连接的连接环31、开设于连接环31顶部的滑动口32、设于滑动口32内的压杆33、与压杆33底部固定连接的锁定板34、与压杆33顶部固定连接的限位板35、套设于压杆33外侧的弹簧36以及用于进一步提高固定效果的弹性部件,压杆33与滑动口32滑动连接,锁定板34的形状为弧形,弹簧36两端分别与连接环31和锁定板34固定连接,拉动限位板35可以带动压杆33上移,压杆33上移可以带动锁定板34上移,同时弹簧36被压缩形变,弹簧36复位可以推动锁定板34复位,使得锁定板34对手臂进行固定,可以对儿童手腕部进行固定,弹性部件包括分别与固定板1顶部两侧相连的第一弹性带51、与固定板1顶部另两侧相连的第二弹性带52、与第一弹性带51底部相连的魔术贴勾面53以及与第二弹性带52顶部相连的魔术贴毛面54,第二弹性带52可以压到儿童手臂和手外侧,第一弹性带51同理,第一弹性带51上的魔术贴勾面53可以粘到第二弹性带52上的魔术贴毛面54上,可以对儿童的手部和手臂进行固定,防止手腕部晃动,锁定板34底部设有第一缓冲垫71,第一缓冲垫71与锁定板34粘连,可以进行缓冲,提高儿童舒适度,固定板1顶部设有第二缓冲垫81,第二缓冲垫81与固定板1粘连,可以进一步提高儿童输液时的舒适度。

[0024] 工作原理:工作时,将固定板1贴到椅子上,然后转动转动杆25,转动杆25可以带动连接盘24旋转,连接盘24旋转可以带动双向螺杆23旋转,双向螺杆23旋转可以带动两个调节块22向中间移动,调节块22移动可以带动两个U型架26移动,U型架26移动可以将固定板1和椅子进行连接固定,然后转动转动钮42,转动钮42可以带动第一螺杆41旋转,第一螺杆41旋转可以推动顶板43上移,顶板43移动与椅子接触,可以提高U型架26和椅子之间的固定效果,然后拉动限位板35,限位板35可以带动压杆33上移,压杆33上移可以带动锁定板34上移,锁定板34上移使得弹簧36形变,然后使得儿童手臂穿过连接环31并放置到固定板1上,然后松开限位板35,弹簧36复位,可以推动锁定板34下移,对儿童手臂进行固定,然后可以分别拉动左右两侧的第二弹性带52和第一弹性带51,使得第一弹性带51和第二弹性带52相连接,通过左右两侧的第一弹性带51和第二弹性带52可以对儿童手臂和手部进行固定,进而可以防止手腕部乱动,保证输液过程的稳定性,以上便是整个装置的工作过程,且本说明书中未作详细描述的内容均属于本领域专业技术人员公知的现有技术。

[0025] 尽管已经示出和描述了本实用新型的实施例,对于本领域的普通技术人员而言,

可以理解在不脱离本实用新型的原理和精神的情况下可以对这些实施例进行多种变化、修改、替换和变型,本实用新型的范围由所附权利要求及其等同物限定。

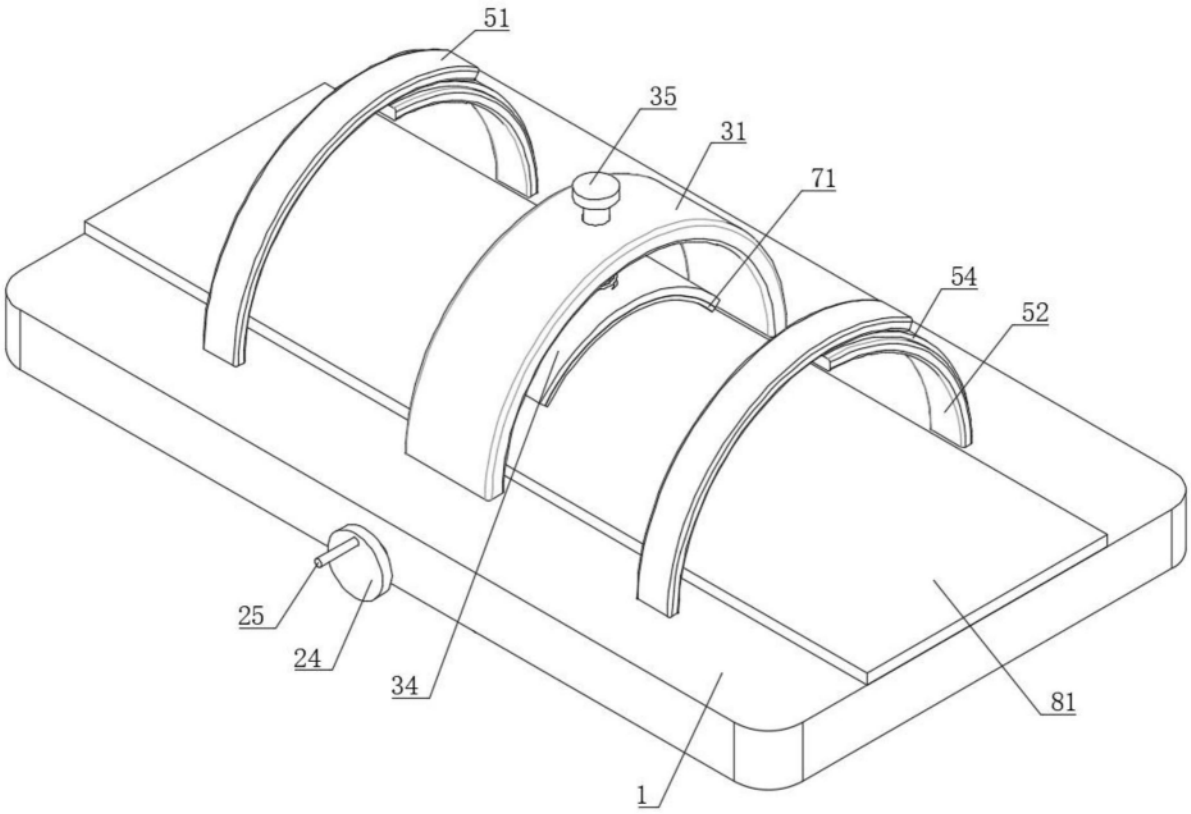

图1

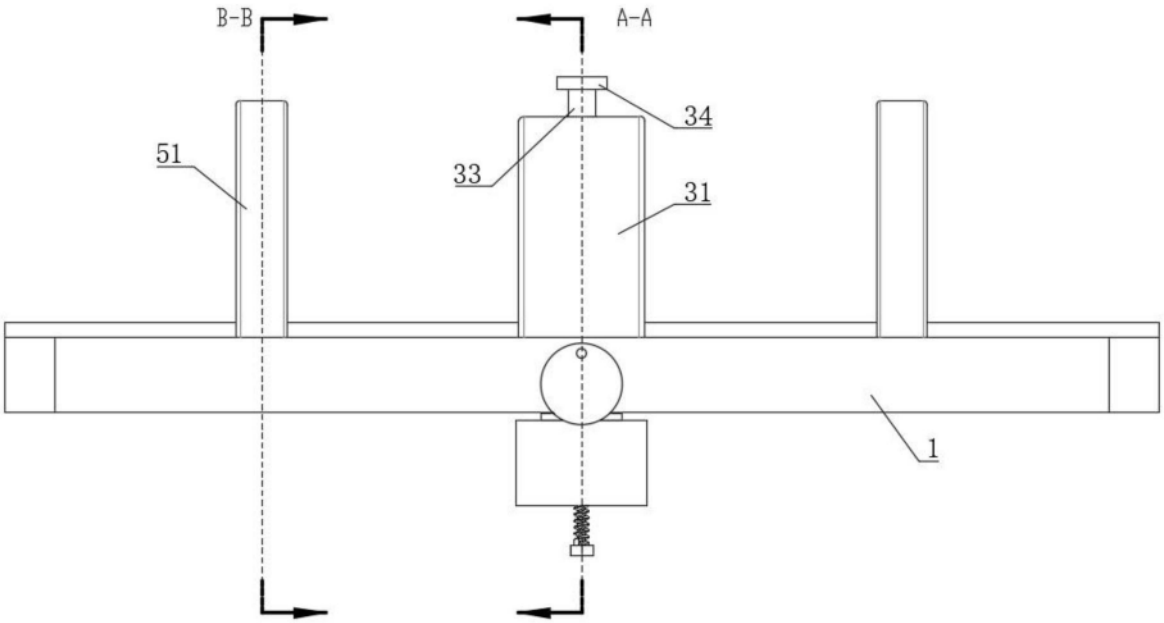

图2

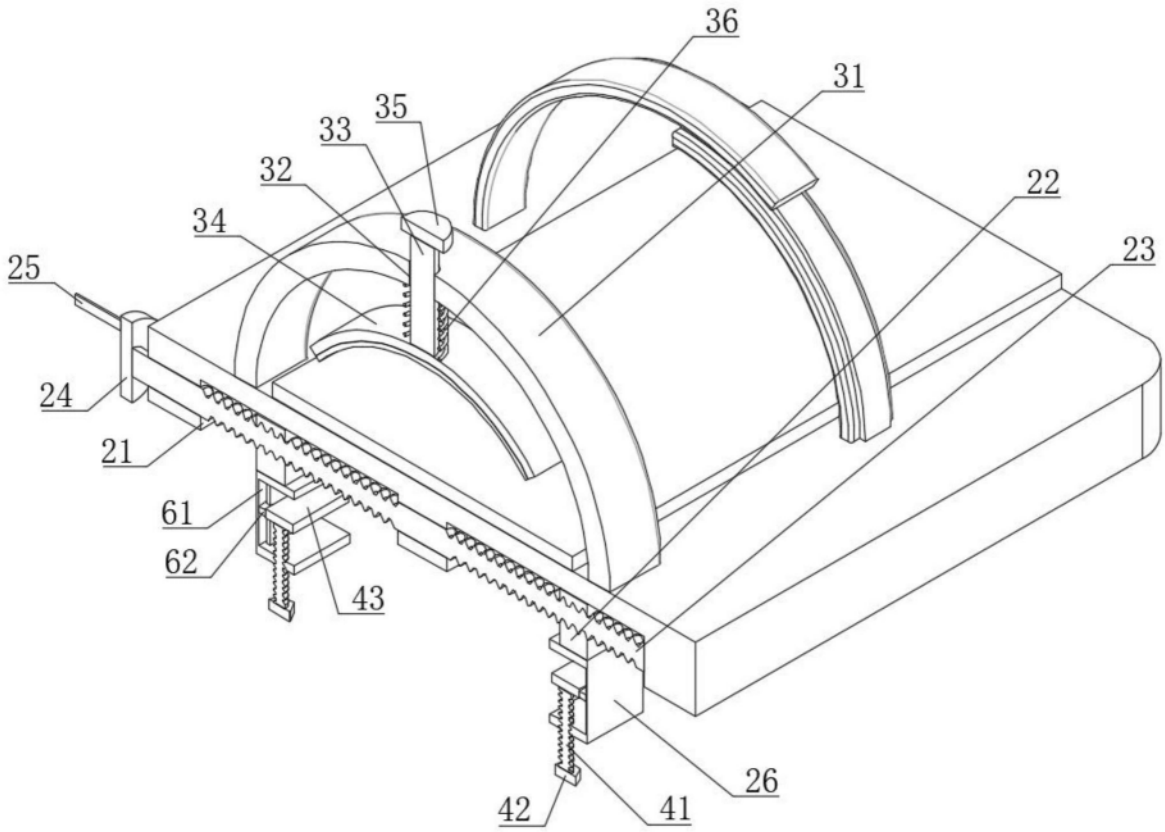

图3

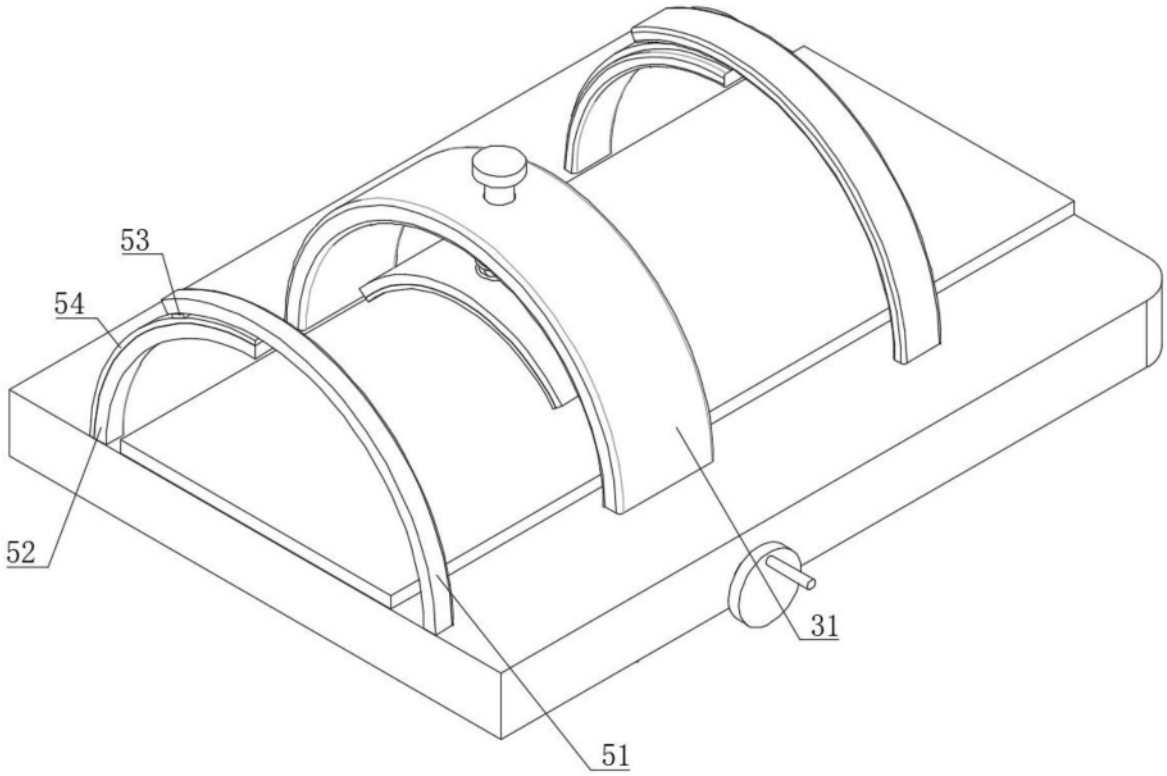

图4