(19)中华人民共和国国家知识产权局

(12)实用新型专利

(10)授权公告号 CN 202528636 U
(45)授权公告日 2012.11.14

(21)申请号 201220186235.0

(22)申请日 2012.04.27

(73)专利权人 术亮
地址 250200 山东省济南市章丘市明水白云路 40 号山东省章丘市第四中学

(72)发明人 术亮

(74)专利代理机构 济南诚智商标专利事务所有限公司 37105
代理人 王汝银

(51)Int.Cl.
B42F 9/00(2006.01)

权利要求书 1 页 说明书 1 页 附图 1 页

(54)实用新型名称

文件夹

(57)摘要

文件夹，属于文体用品，该文件夹轻巧灵活，可有效规整文件，其结构包括上夹片和下夹片，所述的上夹片顶端设有第一书夹；在上夹片的底端设有第一弯折线，在下夹片的顶端设有第二弯折线，在第一弯折线和第二弯折线之间的空间一侧还设有第二书夹。该文件夹操作简单，使用方便，轻巧灵活，便于携带，适用于多种办公场所。

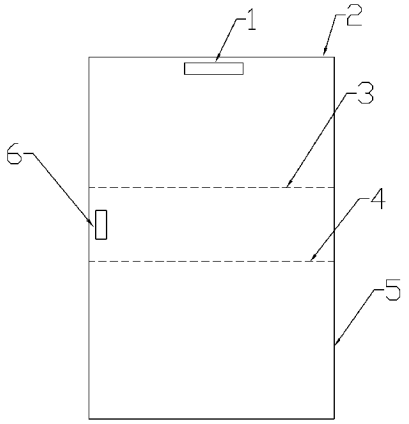

CN 202528636 U

1. 文件夹，其结构包括上夹片和下夹片，其特征是，所述的上夹片顶端设有第一书夹；在上夹片的底端设有第一弯折线，在下夹片的顶端设有第二弯折线，在第一弯折线和第二弯折线之间的空间一侧还设有第二书夹。

文件夹

技术领域

[0001] 本实用新型涉及一种文体用品，尤其是一种文件夹。

背景技术

[0002] 日常生活中，文件夹是人们常用的一种文体用品。一般的文件夹，其结构包括两个夹片，所述的一个夹片内部设有一个书夹。此种文件夹通常是左右开合，而且体积较大，携带、使用起来不方便。

实用新型内容

[0003] 本实用新型的技术任务是针对上述现有技术中的不足提供一种文件夹，该文件夹轻巧灵活，可有效规整文件。

[0004] 本实用新型解决其技术问题所采用的技术方案是：该种文件夹，其结构包括上夹片和下夹片，其特征是，所述的上夹片顶端设有第一书夹；在上夹片的底端设有第一弯折线，在下夹片的顶端设有第二弯折线，在第一弯折线和第二弯折线之间的空间一侧还设有第二书夹。

[0005] 本实用新型具有以下突出的有益效果：

[0006] 1、由于所述的上夹片顶端设有第一书夹，所以该文件夹可以将文件固定在第一夹片上。

[0007] 2、由于在上夹片的底端设有第一弯折线，在下夹片的顶端设有第二弯折线，在第一弯折线和第二弯折线之间的空间一侧还设有第二书夹，所以该文件夹可以将文件压合在两夹片之间，同时它上面的第二书夹可以对文件进行二次固定，防止文件下端伸出。

附图说明

[0008] 附图 1 是本实用新型的结构示意图。

[0009] 附图标记说明：1 第一书夹，2 上夹片，3 第一弯折线，4 第二弯折线，5 下 夹片，6 第二书夹。

具体实施方式

[0010] 如图 1 所示，该种文件夹，其结构包括上夹片 2 和下夹片 5，所述的上夹片 2 顶端设有第一书夹 1；在上夹片 2 的底端设有第一弯折线 3，在下夹片 5 的顶端设有第二弯折线 4，在第一弯折线 3 和第二弯折线 4 之间的空间一侧还设有第二书夹 6。

[0011] 该文件夹上下开合，展开尺寸刚好能容下 A4 纸大小的文件，使用时，先将文件上端用第一书夹 1 固定住，然后用将第二书夹 6 将文件固定住，通过第一弯折线 3 和第二弯折线 4 将上夹片 2 和下夹片 5 合死即可。

[0012] 该文件夹操作简单，使用方便，轻巧灵活，便于携带，适用于多种办公场所。

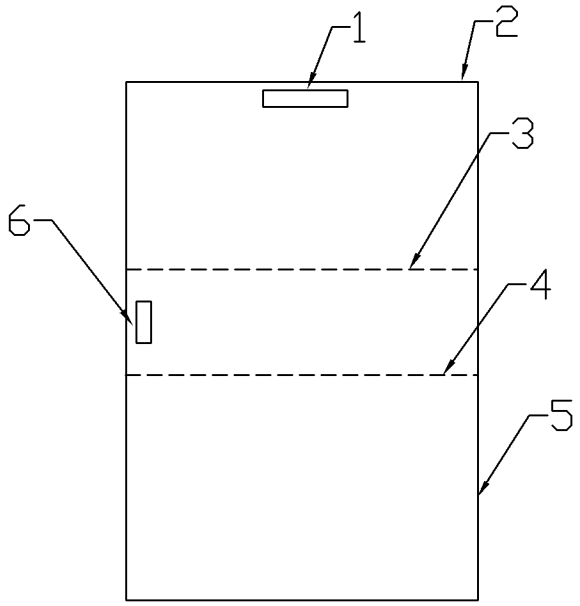

图 1