(19)中华人民共和国国家知识产权局

(12)实用新型专利

(10)授权公告号 CN 206416374 U
(45)授权公告日 2017.08.18

(21)申请号 201621112742.4

(22)申请日 2016.10.11

(73)专利权人 东莞市东盛迪密封制品有限公司
地址 523000 广东省东莞市万江区小亨社区大冲尾三街2号

(72)发明人 唐建荣

(74)专利代理机构 广州市一新专利商标事务所有限公司 44220
代理人 刘兴耿

(51)Int.Cl.
B29C 33/00(2006.01)
B29C 35/00(2006.01)

权利要求书1页 说明书2页 附图2页

(54)实用新型名称

一种多层高产能橡胶模具

(57)摘要

本实用新型公开了模具技术领域的一种多层高产能橡胶模具，包括模具上板、模具中板及模具下板，所述模具下板的表面均匀分布有若干组第一型腔，所述模具中板的底面设有与第一型腔数目和位置对应的第一槽型，使第一槽型和第一型腔组合形成与橡胶产品结构相同的第一模腔，所述模具中板的表面设有均匀分布有若干组第二型腔，所述模具上板的底面设有与第二型腔数目和位置对应的第二槽型，使第二槽型和第二型腔组合形成与橡胶产品结构相同的第二模腔。与现有技术相比，本实用新型的结构简单，由模具上板、模具中板和模具下板组成两层结构，实现在相同的硫化时间里提升一倍的产能，能适配于各种硫化机，提高生产效率和设备的使用率。

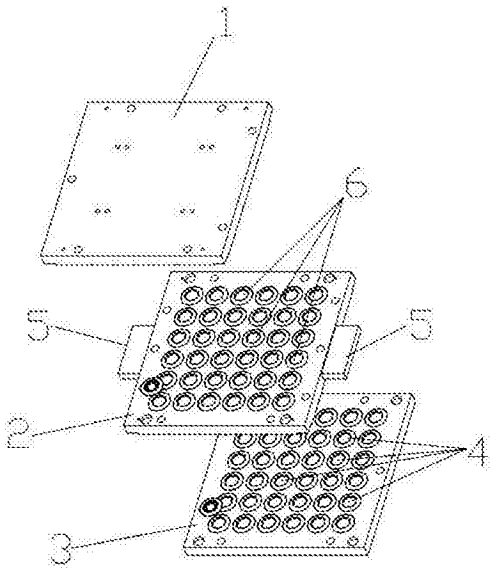

CN 206416374 U

1.一种多层高产能橡胶模具，其特征在于：包括模具上板、模具中板及模具下板，所述模具下板的表面均匀分布有若干组第一型腔，所述模具中板的底面设有与第一型腔数目和位置对应的第一槽型，模具中板盖合在模具下板时，使第一槽型和第一型腔组合形成与橡胶产品结构相同的第一模腔，所述模具中板的两侧往外凸对称设有顶出耳，该顶出耳与模具中板为一体成型结构，所述模具中板的表面设有均匀分布有若干组第二型腔，所述模具上板的底面设有与第二型腔数目和位置对应的第二槽型，模具上板盖合在模具中板时，使第二槽型和第二型腔组合形成与橡胶产品结构相同的第二模腔。

2.根据权利要求1所述的一种多层高产能橡胶模具，其特征在于：所述第一型腔与第二型腔的结构相同。

3.根据权利要求1所述的一种多层高产能橡胶模具，其特征在于：所述模具上板、模具中板及模具下板上均设有定位孔。

一种多层高产能橡胶模具

技术领域

[0001] 本实用新型涉及模具技术领域，特别涉及一种多层高产能橡胶模具。

背景技术

[0002] 目前，生产橡胶产品的模具主要由上、下分模组成，上模板和下模板的内侧面分别开设有相对应的型腔，在上模板与下模板之间形成与产品的形状、花纹相对应的容料腔。现有技术的模具一般都是模具上板和模具下板组成一层结构，生产效率低，又或者将模具开得很大来满足大量生产的需求，但是由于模具设备对模具大小受到限制，因此，这类过大的模具而言，其大小不能普及通用。

实用新型内容

[0003] 本实用新型的目的是解决以上缺陷，提供一种多层高产能橡胶模具，其结构简单，能适配于各种硫化机，采用两层结构能提高生产效率和设备的使用率。

[0004] 本实用新型的目的是通过以下方式实现的：

[0005] 一种多层高产能橡胶模具，包括模具上板、模具中板及模具下板，所述模具下板的表面均匀分布有若干组第一型腔，所述模具中板的底面设有与第一型腔数目和位置对应的第一槽型，模具中板盖合在模具下板时，使第一槽型和第一型腔组合形成与橡胶产品结构相同的第一模腔，所述模具中板的两侧往外凸对称设有顶出耳，该顶出耳与模具中板为一体成型结构，所述模具中板的表面设有均匀分布有若干组第二型腔，所述模具上板的底面设有与第二型腔数目和位置对应的第二槽型，模具上板盖合在模具中板时，使第二槽型和第二型腔组合形成与橡胶产品结构相同的第二模腔。

[0006] 需要说明的是，本实用新型的模具主要应用在硫化机上，模具中板加装顶出耳，使模具在完成硫化后顶出模具中板，以方便把产品从模具中板和下板取出，利用相等的硫化时间相当于同时生产两套模具，增加两倍的产能。

[0007] 上述说明中，更为优选的方案，所述第一型腔与第二型腔的结构相同。

[0008] 上述说明中，更为优选的方案，所述模具上板、模具中板及模具下板上均设有定位孔。

[0009] 本实用新型所产生的有益效果是：与现有技术相比，本实用新型的结构简单，由模具上板、模具中板和模具下板组成两层结构，实现在相同的硫化时间里提升一倍的产能，能适配于各种硫化机，提高生产效率和设备的使用率。

附图说明

[0010] 图1为本实用新型实施例的立体结构示意图；

[0011] 图2为本实用新型实施例的截面图；

[0012] 图3为本实用新型实施例的结构分解图。

[0013] 图中，1为模具上板，2为模具中板，3为模具下板，4为第一型腔，5为顶出耳，6为第

二型腔。

具体实施方式

[0014] 下面结合附图与具体实施方式对本实用新型作进一步详细描述。

[0015] 本实施例，参照图1～图3，本方案中的一种多层高产能橡胶模具，包括模具上板1、模具中板2及模具下板3，所述模具下板3的表面均匀分布有若干组第一型腔4，所述模具中板2的底面设有与第一型腔4数目和位置对应的第一槽型，模具中板2盖合在模具下板3时，使第一槽型和第一型腔4组合形成与橡胶产品结构相同的第一模腔，所述模具中板2的两侧往外凸对称设有顶出耳5，该顶出耳5与模具中板2为一体成型结构，所述模具中板2的表面设有均匀分布有若干组第二型腔6，所述模具上板1的底面设有与第二型腔6数目和位置对应的第二槽型，模具上板1盖合在模具中板2时，使第二槽型和第二型腔6组合形成与橡胶产品结构相同的第二模腔。

[0016] 另外，所述第一型腔4与第二型腔6的结构相同。所述模具上板1、模具中板2及模具下板3上均设有定位孔。与现有技术相比，本实用新型的结构简单，由模具上板1、模具中板2和模具下板3组成两层结构，实现在相同的硫化时间里提升一倍的产能，能适配于各种硫化机，提高生产效率和设备的使用率。

[0017] 以上内容是结合具体的优选实施例对本实用新型所作的进一步详细说明，不能认定本实用新型的具体实施只局限于这些说明。对于本实用新型所属技术领域的普通技术人员来说，在不脱离本实用新型构思的前提下，还可以做出若干简单推演或替换，都应视为本实用新型的保护范围。

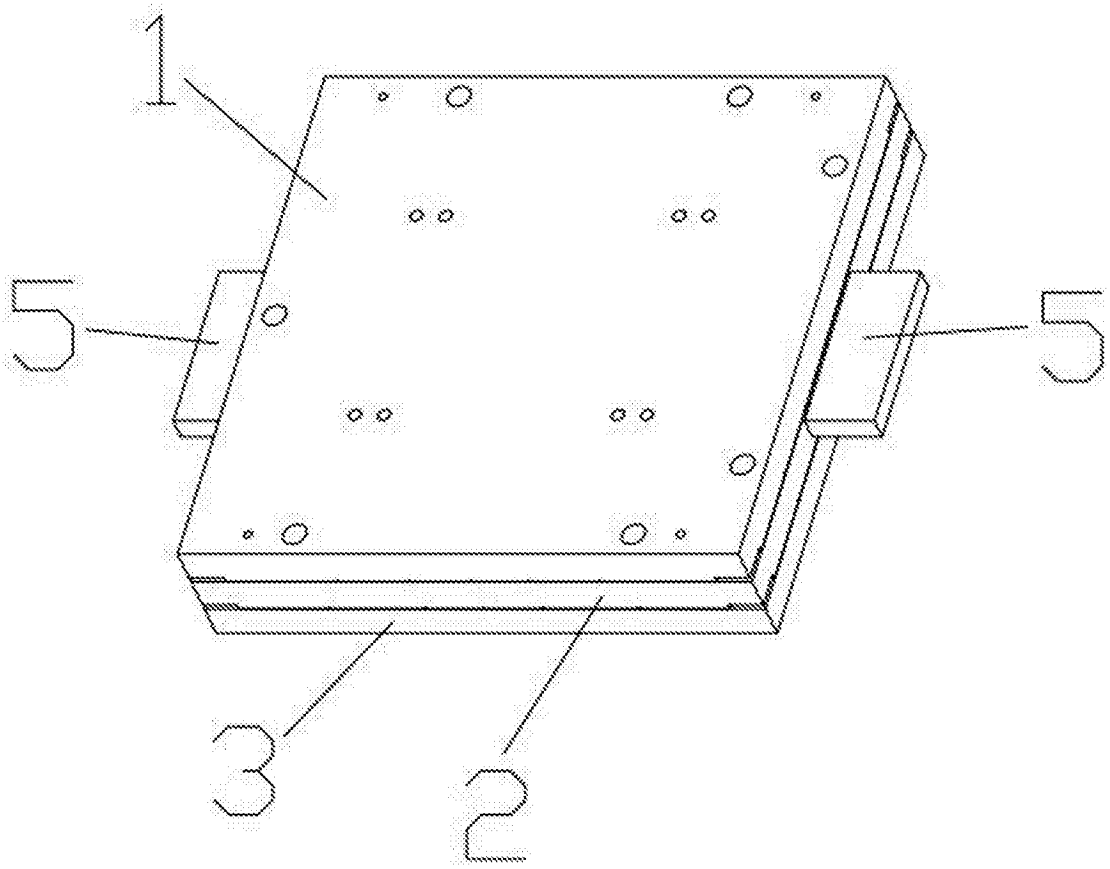

图1

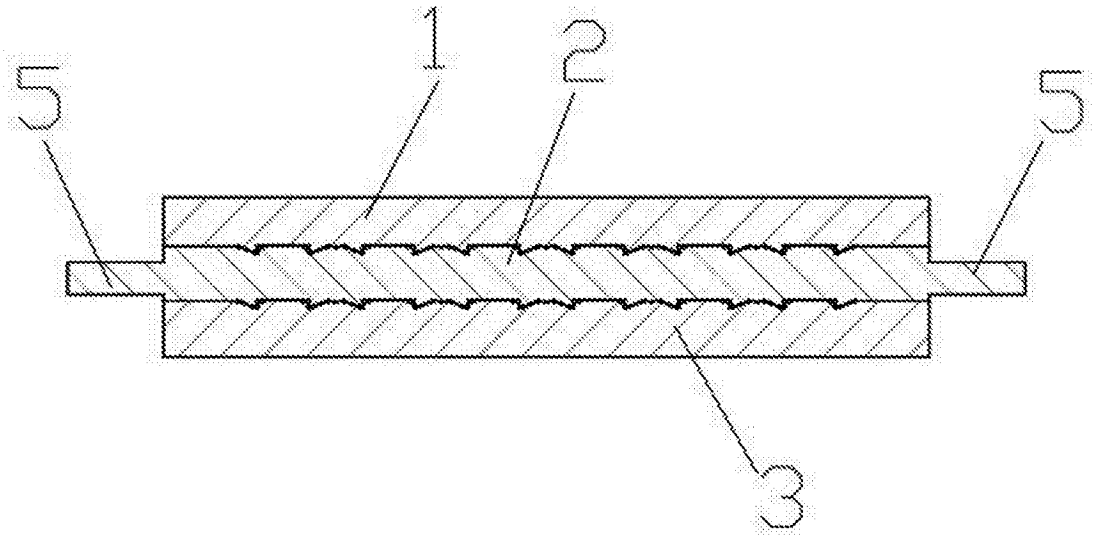

图2

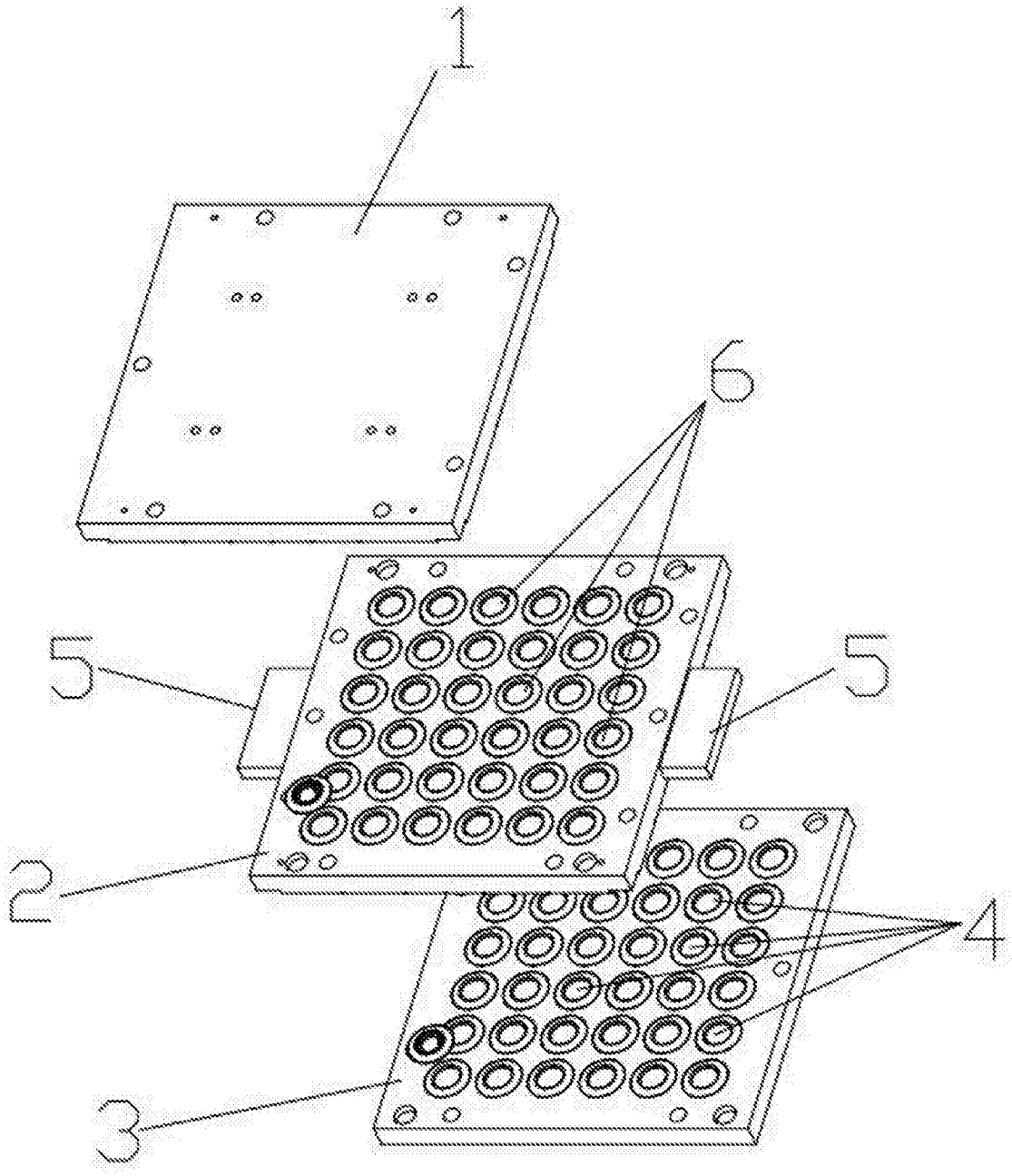

图3