(19)中华人民共和国国家知识产权局

(12)实用新型专利

(10)授权公告号 CN 202526111 U
(45)授权公告日 2012.11.14

(21)申请号 201220078675.4

(22)申请日 2012.03.06

(73)专利权人 南通玺运贸易有限公司
地址 226007 江苏省南通市开发区中兴花苑 8幢店面房103室

(72)发明人 王烨

(74)专利代理机构 南京苏高专利商标事务所（普通合伙） 32204
代理人 柏尚春

(51)Int.Cl.
A47L 13/52(2006.01)

(ESM)同样的发明创造已同日申请发明专利

权利要求书 1 页 说明书 1 页 附图 1 页

(54)实用新型名称

滤水簸箕

(57)摘要

本实用新型公开了一种滤水簸箕，包括簸箕本体，所述的簸箕本体由底板，后侧板和两个侧板构成，一端形成开口，所述的簸箕本体设有一个滤网，底板下还设有储水槽，当清扫室外的垃圾时，可以将水和垃圾分开，污水收进储水槽，然后打开储水槽下面的盖子将污水放掉，本实用新型使用方便，操作简单。

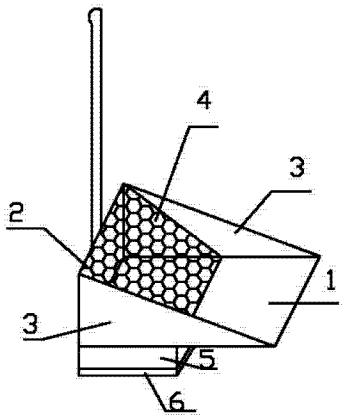

CN 202526111 U

1. 一种滤水簸箕，包括簸箕本体，所述的簸箕本体由底板（1），后侧板（2）和两个侧板（3）构成，一端形成开口，其特征在于：所述的簸箕本体设有一个滤网（4）。

2. 如权利要求 1 所述的滤水簸箕，其特征在于：所述的滤网（4）连接于后侧板（2）的上端和底板（1），所述的滤网（4）在底板（1）上对应的投影处为通孔。

3. 如权利要求 2 所述的滤水簸箕，其特征在于：所述的滤网（4）连接于后侧板（2）的上端和底板（1）的中间位置。

4. 如权利要求 3 所述的滤水簸箕，其特征在于：底板（1）的下端连接有储水槽（5），所述的储水槽（5）下端铰接有盖子（6）。

滤水簸箕

技术领域

[0001] 本实用新型涉及一种簸箕，尤其涉及一种可将水和垃圾分开的滤水簸箕。

背景技术

[0002] 清扫户外的垃圾时，户外经常会有垃圾夹杂着污水，而现有的簸箕基本不具备有储水的功能，因此将垃圾扫进去的时候污水会流出，反而将刚刚清扫好的地面弄脏，给清扫工作带来极大的不便。

实用新型内容

[0003] 实用新型目的：本实用新型的目的是为了弥补现有技术的不足，提供了一种可以将水和垃圾分开的滤水簸箕。

[0004] 技术方案：一种滤水簸箕，包括簸箕本体，所述的簸箕本体由底板，后侧板和两个侧板构成，一端形成开口，所述的簸箕本体设有一个滤网。

[0005] 所述的滤网连接于后侧板的上端和底板，所述的滤网在底板上对应的投影处为通孔。

[0006] 作为优化，所述的滤网连接于后侧板的上端和底板的中间位置。

[0007] 底板的下端连接有储水槽，所述的储水槽下端铰接有盖子。

[0008] 有益效果：本实用新型采用了这样的结构之后，在户外扫地的时候可以将污水和垃圾分开，污水流进储水槽里面，然后倒出，垃圾留在簸箕里，这样，防止了污水流出，将刚刚清扫好的地面弄脏。

附图说明

[0009] 附图为本实用新型的结构示意图。

具体实施方式

[0010] 下面结合具体实施例对本实用新型作进一步说明。

实施例

[0011] 一种滤水簸箕，包括簸箕本体，所述的簸箕本体由底板 1，后侧板 2 和两个侧板 3 构成，一端形成开口，所述的簸箕本体设有一个滤网 4。所述的滤网 4 连接于后侧板 3 的上端和底板 1，所述的滤网 4 在底板 1 上对应的投影处为通孔。所述的滤网 4 连接于后侧板 3 的上端和底板 2 的中间位置。底板 1 的下端连接有储水槽 5，所述的储水槽 5 下端铰接有盖子 6。

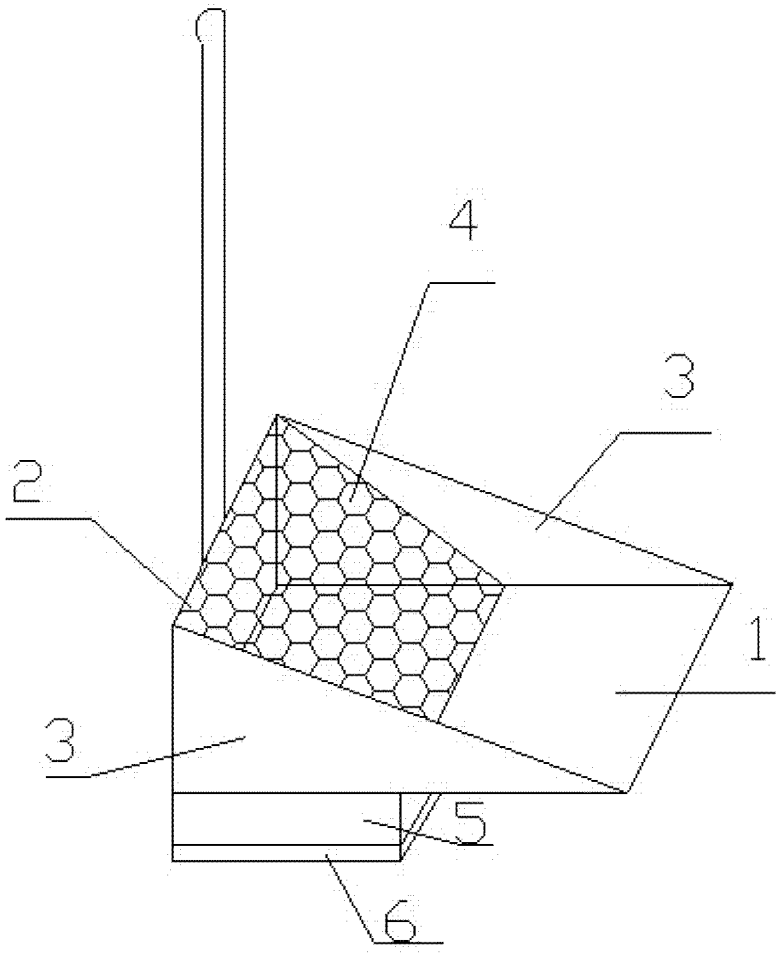

图 1