(19)中华人民共和国国家知识产权局

(12)实用新型专利

(10)授权公告号 CN 213712467 U
(45)授权公告日 2021.07.16

(21)申请号 202022903044.9

(22)申请日 2020.12.07

(73)专利权人 刘建锋
地址 274000 山东省菏泽市府东街155号

(72)发明人 刘建锋

(74)专利代理机构 北京君泊知识产权代理有限公司 11496
代理人 王程远

(51)Int.Cl.
F16M 11/04(2006.01)
F16M 11/32(2006.01)
A47B 23/00(2006.01)
G01C 15/00(2006.01)

权利要求书1页 说明书3页 附图2页

(54)实用新型名称

一种建筑工程造价现场测绘装置

(57)摘要

本实用新型公开了一种建筑工程造价现场测绘装置，包括固定座，固定座的底部设有支撑装置，固定座上设有一组对称的定位装置，两个定位装置之间设有测绘仪，固定座的一侧设有辅助记录装置，辅助记录装置包括抽拉板，固定座的一侧固定插设有抽拉板，抽拉板的两侧均设有定位板，且抽拉板内设有与定位板配合的凹槽，两个定位板的底部均固定设有连接柱，两个连接柱贯穿抽拉板，且两个连接柱之间固定设有连接板，两个连接柱上均套设有弹簧，且弹簧设置在连接板与抽拉板之间。本实用新型可以将文件放置在抽拉板上，然后通过将定位板抬起，对文件进行夹持，可以边测绘，边将一些数据记录在文件上，便于进行现场测绘。

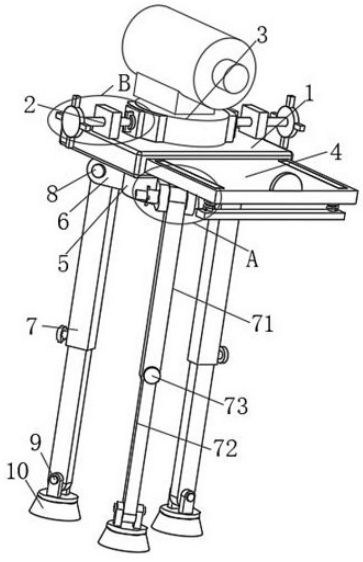

CN 213712467 U

1.一种建筑工程造价现场测绘装置,包括固定座(1),其特征在于,所述固定座(1)的底部设有支撑装置,所述固定座(1)上设有一组对称的定位装置(2),两个所述定位装置(2)之间设有测绘仪(3),所述固定座(1)的一侧设有辅助记录装置(4),所述辅助记录装置(4)包括抽拉板(41)、定位板(42)、连接柱(43)、连接板(44)和弹簧(45),所述固定座(1)的一侧固定插设有抽拉板(41),所述抽拉板(41)的两侧均设有定位板(42),且抽拉板(41)内设有与定位板(42)配合的凹槽,两个所述定位板(42)的底部均固定设有连接柱(43),两个所述连接柱(43)贯穿抽拉板(41),且两个连接柱(43)之间固定设有连接板(44),两个所述连接柱(43)上均套设有弹簧(45),且弹簧(45)设置在连接板(44)与抽拉板(41)之间。

2.根据权利要求1所述的一种建筑工程造价现场测绘装置,其特征在于,所述支撑装置包括支撑底座(5)、转动夹板A(6)、伸缩架(7)、固定装置(8)、转动夹板B(9)和脚垫(10),所述固定座(1)的底部固定设有支撑底座(5),所述支撑底座(5)上设有三个均匀排列的转动夹板A(6),所述转动夹板A(6)上转动设有伸缩架(7),且伸缩架(7)与转动夹板(46)之间通过固定装置(8)连接,所述伸缩架(7)的底部转动设有转动夹板B(9),且转动夹板B(9)固定连接脚垫(10)。

3.根据权利要求2所述的一种建筑工程造价现场测绘装置,其特征在于,所述伸缩架(7)包括固定杆(71)、伸缩杆(72)和固定螺栓(73),所述转动夹板A(6)的底部转动设有固定杆(71),所述固定杆(71)内活动设有伸缩杆(72),所述固定杆(71)与伸缩杆(72)之间通过固定螺栓(73)连接,所述伸缩杆(72)转动连接转动夹板B(9)。

4.根据权利要求2所述的一种建筑工程造价现场测绘装置,其特征在于,所述固定装置(8)包括转动杆(81)和固定套(82),所述转动夹板A(6)上转动设有转动杆(81),且转动杆(81)固定连接伸缩架(7),所述转动杆(81)上螺接有固定套(82),且固定套(82)上设有转动柄。

5.根据权利要求1所述的一种建筑工程造价现场测绘装置,其特征在于,所述定位装置(2)包括固定板(21)、螺纹杆(22)、转动把手(23)和弧形定位板(24),所述固定座(1)上固定设有固定板(21),所述固定板(21)上螺接螺纹杆(22),所述螺纹杆(22)的一端固定连接转动把手(23),所述螺纹杆(22)的另一端转动连接弧形定位板(24),且弧形定位板(24)与固定座(1)贴合。

6.根据权利要求5所述的一种建筑工程造价现场测绘装置,其特征在于,所述弧形定位板(24)上固定设有连接块(11),所述连接块(11)上固定设有一组对称的L形卡块(12),两个所述L形卡块(12)之间转动设有旋转盘(13),所述旋转盘(13)固定连接螺纹杆(22)。

一种建筑工程造价现场测绘装置

技术领域

[0001] 本实用新型涉及建筑工程造价现场测绘技术领域，尤其涉及一种建筑工程造价现场测绘装置。

背景技术

[0002] 在工程施工前，一般都是需要去施工现场进行测绘，来计算整个工程的具体造价，现有的工程测绘装置，一般都是通过测绘仪进行测绘的，而测绘仪在测绘的过程中，需要进行记录，但是现有的一般都是人工手持文件，边测绘边记录，这样的测绘方式，非常的麻烦，不便记录，并且现有的测绘仪由于精度要求较高，在不测绘时一般需要将测绘仪从支撑架上拆卸下来，而现有的不便对测绘仪进行拆卸，并且测绘仪和支撑架一般都是相匹配的，如果测绘仪出现损坏了，支撑架也不能使用的，除非在买同一规格的测绘仪，非常的麻烦，为此，我们提出一种建筑工程造价现场测绘装置来解决上述问题。

实用新型内容

[0003] 本实用新型的目的是为了解决现有技术中存在的缺点，而提出的一种建筑工程造价现场测绘装置。

[0004] 为了实现上述目的，本实用新型采用了如下技术方案：

[0005] 一种建筑工程造价现场测绘装置，包括固定座，所述固定座的底部设有支撑装置，所述固定座上设有一组对称的定位装置，两个所述定位装置之间设有测绘仪，所述固定座的一侧设有辅助记录装置，所述辅助记录装置包括抽拉板、定位板、连接柱、连接板和弹簧，所述固定座的一侧固定插设有抽拉板，所述抽拉板的两侧均设有定位板，且抽拉板内设有与定位板配合的凹槽，两个所述定位板的底部均固定设有连接柱，两个所述连接柱贯穿抽拉板，且两个连接柱之间固定设有连接板，两个所述连接柱上均套设有弹簧，且弹簧设置在连接板与抽拉板之间。

[0006] 优选地，所述支撑装置包括支撑底座、转动夹板A、伸缩架、固定装置、转动夹板B和脚垫，所述固定座的底部固定设有支撑底座，所述支撑底座上设有三个均匀排列的转动夹板A，所述转动夹板A上转动设有伸缩架，且伸缩架与转动夹板之间通过固定装置连接，所述伸缩架的底部转动设有转动夹板B，且转动夹板B固定连接脚垫。

[0007] 优选地，所述伸缩架包括固定杆、伸缩杆和固定螺栓，所述转动夹板A的底部转动设有固定杆，所述固定杆内活动设有伸缩杆，所述固定杆与伸缩杆之间通过固定螺栓连接，所述伸缩杆转动连接转动夹板B。

[0008] 优选地，所述固定装置包括转动杆和固定套，所述转动夹板A上转动设有转动杆，且转动杆固定连接伸缩架，所述转动杆上螺接有固定套，且固定套上设有转动柄。

[0009] 优选地，所述定位装置包括固定板、螺纹杆、转动把手和弧形定位板，所述固定座上固定设有固定板，所述固定板上螺接螺纹杆，所述螺纹杆的一端固定连接转动把手，所述螺纹杆的另一端转动连接弧形定位板，且弧形定位板与固定座贴合。

[0010] 优选地，所述弧形定位板上固定设有连接块，所述连接块上固定设有一组对称的L形卡块，两个所述L形卡块之间转动设有旋转盘，所述旋转盘固定连接螺纹杆。

[0011] 与现有技术相比，本实用新型的有益效果为：

[0012] 1、将抽拉板从固定座上抽出，然后将文件放置在抽拉板上，再将定位板抬起，将文件放置在两个定位板之间，在弹簧的作用下对文件进行夹持，可以边测绘，边将一些数据记录在文件上，便于进行现场测绘。

[0013] 2、通过旋转转动把手，使得转动把手带动螺纹杆旋转，使得螺纹杆带动弧形定位板在固定座上进行左右移动，使得两个弧形定位板可以测绘仪进行固定和拆卸，同时还方便对不同的测绘仪进行固定拆卸，便于使用。

附图说明

[0014] 图1为本实用新型提出的一种建筑工程造价现场测绘装置的结构示意图；

[0015] 图2为本实用新型图1中A处的局部放大图；

[0016] 图3为本实用新型图1中B处的局部放大图。

[0017] 图中：固定座1、定位装置2、固定板21、螺纹杆22、转动把手23、弧形定位板24、测绘仪3、辅助记录装置4、抽拉板41、定位板42、连接柱43、连接板44、弹簧45、支撑底座5、转动夹板A6、伸缩架7、固定杆71、伸缩杆72、固定螺栓73、固定装置8、转动杆81、固定套82、转动夹板B9、脚垫10、连接块11、L形卡块12、旋转盘13。

具体实施方式

[0018] 下面将结合本实用新型实施例中的附图，对本实用新型实施例中的技术方案进行清楚、完整地描述，显然，所描述的实施例仅仅是本实用新型一部分实施例，而不是全部的实施例。

[0019] 参照图1-3，一种建筑工程造价现场测绘装置，包括固定座1，固定座1的底部设有支撑装置，固定座1上设有一组对称的定位装置2，两个定位装置2之间设有测绘仪3，固定座1的一侧设有辅助记录装置4，辅助记录装置4包括抽拉板41、定位板42、连接柱43、连接板44和弹簧45，固定座1的一侧固定插设有抽拉板41，抽拉板41的两侧均设有定位板42，且抽拉板41内设有与定位板42配合的凹槽，两个定位板42的底部均固定设有连接柱43，两个连接柱43贯穿抽拉板41，且两个连接柱43之间固定设有连接板44，两个连接柱43上均套设有弹簧45，且弹簧45设置在连接板44与抽拉板41之间；

[0020] 支撑装置包括支撑底座5、转动夹板A6、伸缩架7、固定装置8、转动夹板B9和脚垫10，固定座1的底部固定设有支撑底座5，支撑底座5上设有三个均匀排列的转动夹板A6，转动夹板A6上转动设有伸缩架7，且伸缩架7与转动夹板46之间通过固定装置8连接，伸缩架7的底部转动设有转动夹板B9，且转动夹板B9固定连接脚垫10，通过三个支撑装置可以对该装置进行支撑，然后通过转动夹板A6可以对伸缩架7进行角度调节，再通过转动夹板B9可以对脚垫10进行角度调节，通过这样的设置，可以对伸缩架7的长度进行调节，然后再配合转动的角垫10，使得方便根据情况对三个支撑装置的长度进行调节，方便在凹凸不平的地面上进行支撑，便于使用；

[0021] 伸缩架7包括固定杆71、伸缩杆72和固定螺栓73，转动夹板A6的底部转动设有固定

杆71，固定杆71内活动设有伸缩杆72，固定杆71与伸缩杆72之间通过固定螺栓73连接，伸缩杆72转动连接转动夹板B9，通过松开固定螺栓73，使得伸缩杆72可以在固定杆71上进行伸缩，从而调节伸缩架7的高度；

[0022] 固定装置8包括转动杆81和固定套82，转动夹板A6上转动设有转动杆81，且转动杆81固定连接伸缩架7，转动杆81上螺接有固定套82，且固定套82上设有转动柄，通过旋转固定套82，可以对转动杆81进行松开，使得伸缩架7可以在转动夹板A6上转动和固定；

[0023] 定位装置2包括固定板21、螺纹杆22、转动把手23和弧形定位板24，固定座1上固定设有固定板21，固定板21上螺接螺纹杆22，螺纹杆22的一端固定连接转动把手23，螺纹杆22的另一端转动连接弧形定位板24，且弧形定位板24与固定座1贴合，通过旋转转动把手23，使得转动把手23带动螺纹杆22旋转，使得螺纹杆22带动弧形定位板24在固定座1上进行左右移动，使得两个弧形定位板24可以测绘仪3进行固定和拆卸，同时还方便对不同的测绘仪3进行固定拆卸，便于使用；

[0024] 弧形定位板24上固定设有连接块11，连接块11上固定设有一组对称的L形卡块12，两个L形卡块12之间转动设有旋转盘13，旋转盘13固定连接螺纹杆22，通过L形卡块12配合旋转盘13的设置，使得螺纹杆22转动连接弧形定位板24，使得弧形定位板24不会随着螺纹杆22旋转而旋转。

[0025] 工作原理:本实用新型，通过松开固定螺栓73，使得伸缩杆72可以在固定杆71上进行伸缩，从而调节伸缩架7的高度，然后通过旋转固定套82，可以对转动杆81进行松开，使得伸缩架7可以在转动夹板A6上转动和固定，在通过转动夹板B9可以对脚垫10的角度进行调节，在路面平整时，可以保持三个支撑装置为相同高度，来进行测绘，而在凹凸不平的路面上进行测绘时，可以通过根据情况对三个支撑装置的高度进行调节，在测绘的过程中，通过将抽拉板41从固定座1上抽出，然后将文件放置在抽拉板41上，再将定位板42抬起，将文件放置在两个定位板42之间，在弹簧45的作用下对文件进行夹持，可以边测绘，边将一些数据记录在文件上，便于进行现场测绘，通过旋转转动把手23，使得转动把手23带动螺纹杆22旋转，使得螺纹杆22带动弧形定位板24在固定座1上进行左右移动，使得两个弧形定位板24可以测绘仪3进行固定和拆卸，同时还方便对不同的测绘仪3进行固定拆卸，便于使用。

[0026] 以上，仅为本实用新型较佳的具体实施方式，但本实用新型的保护范围并不局限于此，任何熟悉本技术领域的技术人员在本实用新型揭露的技术范围内，根据本实用新型的技术方案及其实用新型构思加以等同替换或改变，都应涵盖在本实用新型的保护范围之内。

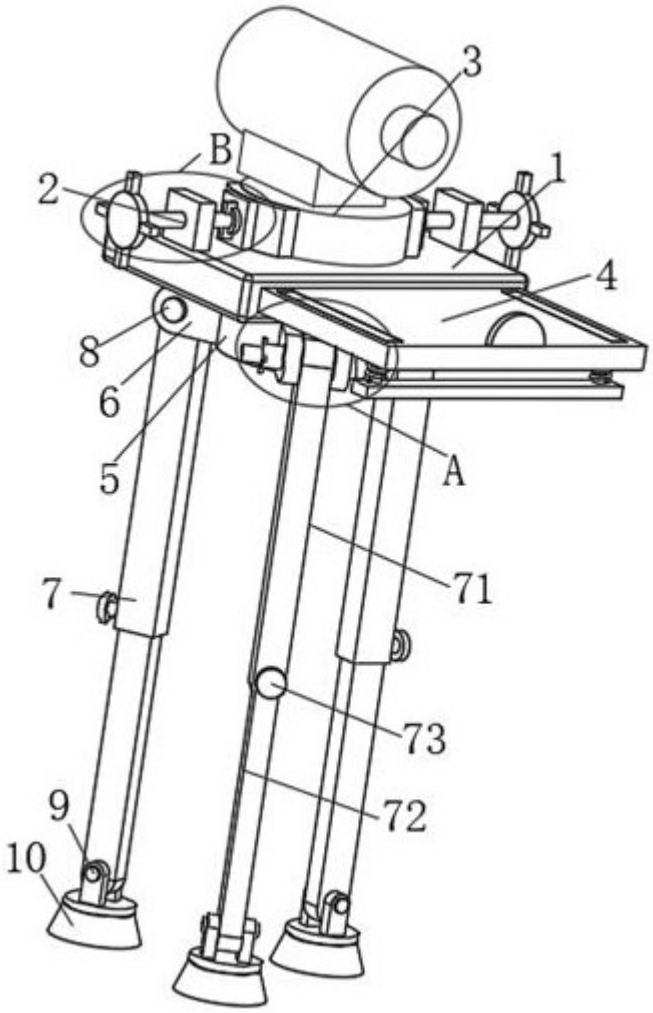

图1

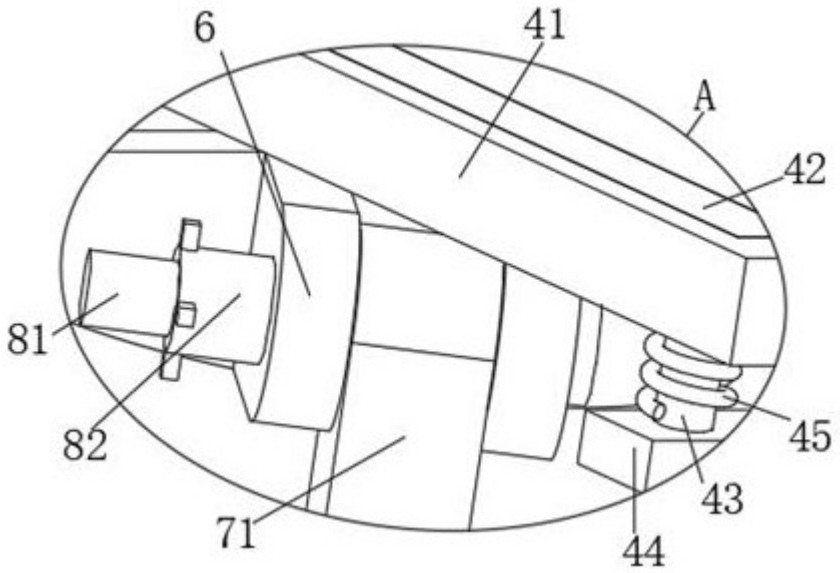

图2

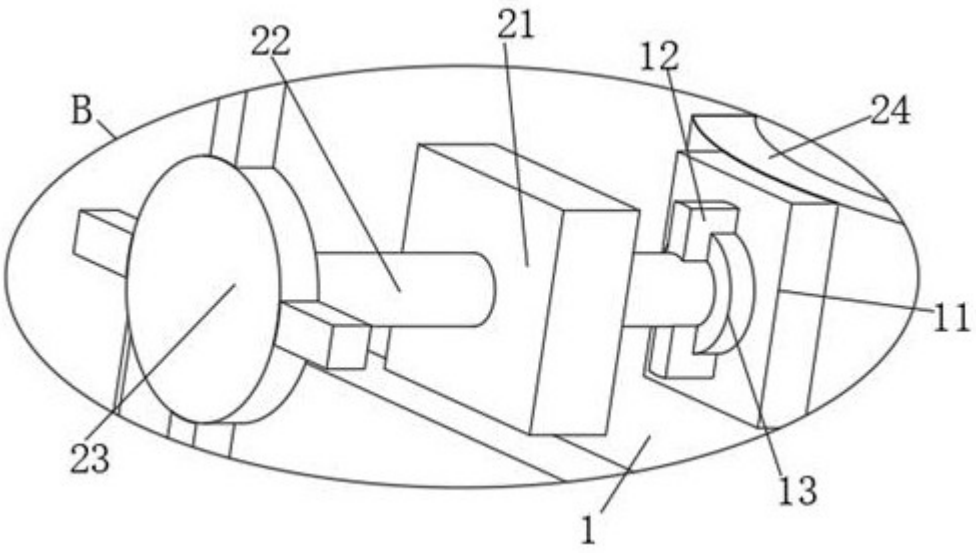

图3